medisana®

DE Gebrauchsanweisung
Nasentherapiegerät Medinose Compact

Gerät und Bedienelemente

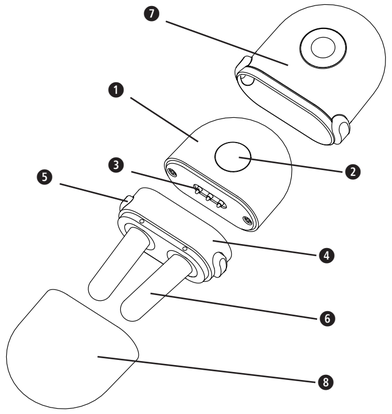

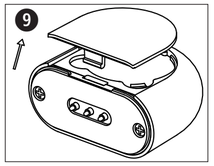

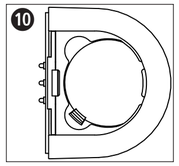

Zeichenerklärung

Diese Gebrauchsanweisung gehört zu diesem Gerät. Sie enthält wichtige Informationen zur Inbetriebnahme und Handhabung. Lesen Sie diese Gebrauchsanweisung vollständig. Die Nichtbeachtung dieser Anweisung kann zu schweren Verletzungen oder Schäden am Gerät führen. Vorsichtsmaßnahme: Bitte lesen Sie die Gebrauchsanweisung vor der Anwendung sorgfältig durch. Bei Fragen wenden Sie sich bitte an den Kundenservice oder an Ihren Arzt.

ACHTUNG
Allgemeines Warnzeichen. Bitte lesen Sie die Anleitung, bevor Sie das Gerät verwenden.

IP22 — Die erste Ziffer bezeichnet die Schutzart gegen Kontakt mit gefährlichen Teilen und gegen Eindringen fester Fremdkörper. Die zweite Ziffer bezeichnet die Schutzart gegen Eindringen von Wasser.

Dieses Produkt unterliegt der Europäischen Richtlinie 2012/19/EU über Elektro- und Elektronik-Altgeräte und ist entsprechend gekennzeichnet.

Recyclingsymbole/Codes: Diese dienen dazu, über das Material und seine sachgerechte Verwendung sowie Wiederverwertung zu informieren.

CE 0197 — Entspricht der europäischen Richtlinie MDD 93/42/EWG.

UDI — Eindeutige Geräteidentifikation

REF — Produkt-Nummer

LOT — LOT-Nummer

SN — Seriennummer des Gerätes

Geräteklassifikation: Typ BF (Nasenstifte)

MD — Medizinprodukt

Begrenzung der Luftfeuchtigkeit

EU REP — Bevollmächtigter Vertreter in der Europäischen Gemeinschaft bzw. Europäischen Union

Umgebungsdruckbegrenzung

Importeur

Temperaturbereichsgrenzen

Hersteller

Herstellungsdatum

medisana GmbH, Carl-Schurz-Str. 2,
41460 NEUSS, DEUTSCHLAND

ANDON HEALTH CO., LTD.
No. 3 Jin Ping Street, Ya An Road, Nankai District,
Tianjin 300190, China
Tel: 86-22-87611660

EU REP **iHealthLabs Europe SAS**
36 rue de Ponthieu, 75008, Paris, Frankreich

DE WICHTIGE HINWEISE! UNBEDINGT AUFBEWAHREN!

Lesen Sie die Gebrauchsanweisung, insbesondere die Sicherheitshinweise, sorgfältig durch, bevor Sie das Gerät einsetzen und bewahren Sie die Gebrauchsanweisung für die weitere Nutzung auf. Wenn Sie das Gerät an Dritte weitergeben, geben Sie unbedingt diese Gebrauchsanweisung mit.

Benutzen Sie das Gerät nur entsprechend seiner Bestimmung laut Gebrauchsanweisung. Bei Zweckentfremdung erlischt der Garantieanspruch.
Das Gerät ist nicht für gewerbliche Zwecke oder den medizinischen Bereich bestimmt.

- Kinder unter 16 Jahren müssen von einem Erwachsenen beaufsichtigt werden, wenn Sie dieses Produkt verwenden.
- Für Kinder unter 6 Jahren ist das Gerät nicht geeignet.
- Halten Sie das Gerät außerhalb der Reichweite von Kindern.
- Blicken Sie nie direkt in die Lichtstrahlen, auch nicht bei Einsatz optischer Hilfsmittel (z. B. Brillen).
- Betreiben Sie das Gerät nicht in der Nähe von brennbarem Gas (z. B. Betäubungsgas, Sauerstoff oder Wasserstoff) oder brennbarer Flüssigkeit (z. B. Alkohol). Verwenden Sie es nicht in einer mit Sauerstoff angereicherten Umgebung.
- Verwenden Sie das Gerät nicht, wenn Sie sich in der Nähe von Hochfrequenzgeräten befinden oder (z. B. für medizinische Untersuchungen) daran angeschlossen sind.
- Das Gerät darf nicht in der Nähe von Geräten betrieben werden, die Kurzwellen oder Mikrowellen aussenden.
- Benutzen Sie ausschließlich für das Gerät vorgesehene und vom Hersteller mitgelieferte Zubehörteile.
- Sie selbst dürfen an dem Gerät nur Reinigungsarbeiten ausführen. Im Falle von Störungen reparieren Sie das Gerät nicht selbst, da dadurch jeglicher Garantieanspruch erlischt und die sichere Verwendung nicht mehr gewährleistet ist. Fragen Sie Ihren Fachhändler und lassen Sie Reparaturen nur vom **medisana** Service durchführen.
- Informationen zu möglichen elektromagnetischen Interferenzen und anderen Wechselwirkungen zwischen dem **Medinose Compact** und anderen Geräten sowie Informationen zu Gegenmaßnahmen finden Sie in der „Electromagnetic Compatibility Information“. Um mögliche Störungen durch elektromagnetische Strahlung, die von anderen Geräten ausgesandt wird, zu vermeiden, empfehlen wir einen Mindestabstand des **Medinose Compact** von **30 cm** zu solchen Geräten (z. B. WLAN-Routern, Mikrowellen-Öfen). Das **Medinose Compact** darf weder in der Nähe aktiver medizinischer Hochfrequenzgeräte noch in der Nähe von MRT-Geräten verwendet werden, da die elektromagnetische Störstrahlung dort außergewöhnlich hoch ist.
- Das Gerät sollte nicht durch mehrere Personen verwendet werden, um die Weitergabe von Infektionen zu vermeiden.
- Sollten Sie sich während der Anwendung unwohl fühlen oder Schmerzen verspüren, stoppen Sie sofort den Gebrauch und suchen Sie ärztlichen Rat.
- Lassen Sie das Gerät nicht fallen, reparieren Sie es nicht selbst, führen Sie keine eigenen Modifikationen durch.
- Tauchen Sie das Gerät nicht in Wasser oder andere Flüssigkeiten.
- Wenn sich das Gerät beim Betrieb auf eine unerwartete Weise verhält, kontaktieren Sie den Kundenservice.
- Winden Sie nicht das Kabel um Ihren Körper, es besteht die Gefahr einer Strangulation.
- Das Verschlucken von Batterien oder Batteriesäure kann extrem gefährlich sein. Halten Sie das Gerät und die Batterien außer Reichweite von Kindern und von Personen mit Behinderungen.
- Jede Art der Verwendung, die nicht in dieser Anleitung beschrieben ist, könnte zu einer potenziell gefährlichen Strahlungsaussendung führen und ist daher zu vermeiden.
- Bei Plastik-Allergien sollte das Gerät nicht verwendet werden.
- Das Gerät ist für eine Selbstanwendung durch den Patienten ausgelegt.

BATTERIE-SICHERHEITSHINWEISE

- Batterien nicht auseinandernehmen!
- Batterie- und Gerätekontakte vor dem Einlegen bei Bedarf reinigen!
- Erschöpfte Batterien umgehend aus dem Gerät entfernen!
- Erhöhte Auslaufgefahr, Kontakt mit Haut, Augen und Schleimhäuten vermeiden! Bei Kontakt mit Batteriesäure die betroffenen Stellen sofort mit reichlich klarem Wasser spülen und umgehend einen Arzt aufsuchen!
- Sollte eine Batterie verschluckt worden sein, ist sofort ein Arzt aufzusuchen!
- Immer alle Batterien gleichzeitig austauschen!
- Nur Batterien des gleichen Typs einsetzen, keine unterschiedlichen Typen oder gebrauchte und neue Batterien miteinander verwenden!
- Legen Sie Batterien korrekt ein, beachten Sie die Polarität!
- Halten Sie das Batteriefach gut verschlossen!
- Batterien bei längerer Nichtverwendung aus dem Gerät entfernen!
- Batterien von Kindern fernhalten!
- Batterien nicht wiederaufladen! Es besteht Explosionsgefahr!
- Nicht kurzschließen! Es besteht Explosionsgefahr!
- Nicht ins Feuer werfen! Es besteht Explosionsgefahr!
- Lagern Sie ungebrauchte Batterien in der Verpackung und nicht in der Nähe von metallischen Gegenständen, um einen Kurzschluss zu vermeiden!
- Werfen Sie verbrauchte Batterien und Akkus nicht in den Hausmüll, sondern in den Sondermüll oder in eine Batterie-Sammelstation im Fachhandel!

Verwendungszweck

Medinose Compact bietet eine innovative und effektive Möglichkeit, die mit einer allergischen Rhinitis einher gehenden Symptome (tränende Augen, triefende Nase, Niesreiz) zu lindern.

Kontraindikationen:

- Das Gerät ist unproblematisch und sicher in der Anwendung, mit folgenden Ausnahmen:
- Physiotherapie-Patienten.
- Das Gerät gehört nicht in Kinderhände.
- Das Gerät ist nicht geeignet für Menschen mit einem Herzschrittmacher oder anderen medizinischen Implantaten.
- Das Gerät darf nicht verwendet werden von Personen mit einem Herzschrittmacher oder anderen medizinischen Implantaten und von Personen mit Polypen, empfindlicher Nasenschleimhaut oder schlechter Durchblutung.

Funktionsprinzip

Das **Medinose Compact** setzt eine Rot- und Infrarotlichttherapie ein: Das Infrarotlicht wärmt und fördert dadurch die Durchblutung, und zusätzlich wirkt das Rotlicht der Histaminproduktion entgegen, mildert die Entzündung und lindert auf diese Weise die Symptome. **Medinose Compact** kann entweder ohne weitere Mittel oder zusammen mit den ärztlich verschriebenen Medikamenten eingesetzt werden.

Lieferumfang

Bitte prüfen Sie, ob das Gerät vollständig ist und keinerlei Beschädigung aufweist. Im Zweifelsfalle nehmen Sie das Gerät nicht in Betrieb und wenden Sie sich an Ihren Händler oder an Ihre Servicestelle. Zum Lieferumfang gehören:

- 1 **medisana** Nasentherapiegerät **Medinose Compact**
- 2 Batterien, Typ CR2032 (jeweils 3 V)
- 1 Schutzhülle mit Kappe
- 1 Gebrauchsanweisung

Sollten Sie beim Auspacken einen Transportschaden bemerken, setzen Sie sich bitte sofort mit Ihrem Händler in Verbindung.

Verpackungen sind wiederverwertbar oder können dem Rohstoffkreislauf zurückgeführt werden. Bitte entsorgen Sie nicht mehr benötigtes Verpackungsmaterial ordnungsgemäß.

WARNUNG
Achten Sie darauf, dass die Verpackungsfolien nicht in die Hände von Kindern gelangen!
Es besteht Erstickungsgefahr!

Produktaufbau / Bestandteile

❶ Hauptgerät, mit ❷ Ein/Aus-Taste und ❸ Anschlusskontakt
❹ Nasensonde, mit zwei ❻ Nasenstiften und ❺ Winkelverstellung
❻ Die Nasenstifte sind am Ende mit LED-Lichtquellen ausgestattet.
❼ + ❽ Schutzhülle mit Kappe

Anwendung

Batterien einsetzen

- Öffnen Sie das Batteriefach auf der Unterseite des Hauptgerätes ❶. (Siehe Abb. ❾.)
- Setzen Sie zwei Batterien vom Typ CR2032 ein. Beachten Sie hierbei die Polarität. (Siehe Abb. ❿.)
- Schließen Sie das Batteriefach.

Anmerkungen zu den Batterien

- Wenn fünfmal hintereinander ein Summton ertönt, sind die Batterien (fast) leer. Ersetzen Sie sie durch neue.
- Entnehmen Sie die Batterien, wenn Sie das Gerät für einen Monat (oder länger) nicht verwenden wollen. Hierdurch vermeiden Sie Schäden am Gerät durch ausgelaufene Batterien.
- Akkus (d. h. wiederaufladbare Batterien) sind nicht geeignet.
- Verwenden Sie nicht eine neue Batterie zusammen mit einer gebrauchten. Verwenden Sie nicht zwei Batterien unterschiedlichen Typs.
- Es darf keine Batteriesäure in Ihre Augen geraten. Falls dies dennoch geschehen sollte, spülen Sie Ihre Augen sofort mit sehr viel sauberem Wasser und kontaktieren Sie anschließend einen Arzt.
- Prüfen Sie, dass das Batteriefach intakt und unbeschädigt ist, bevor Sie Batterien einsetzen.

Verwendung

- Stecken Sie die Nasensonde ❹ auf das Hauptgerät ❶.
- Führen Sie die Nasenstifte ❻ so weit in die Nase ein, wie es bequem möglich ist. Der beidseitige Druck auf die Winkelverstellung ❺ erleichtert das Ein- und Ausführen der Sonde in die Nase.
- Drücken Sie die Ein/Aus-Taste ❷, um das Gerät einzuschalten. Ein Summton ertönt. Die Nasenstifte ❻ beginnen, Rotlicht in zwei Wellenlängen abzugeben.
- Ein Therapiezyklus dauert etwa drei Minuten. Das Gerät schaltet sich anschließend automatisch aus. Wenn Sie das Gerät während der Behandlung ausschalten möchten, drücken Sie die EIN-/AUS-Taste ❷.
- Das **Medinose Compact** kann drei- bis fünfmal pro Tag angewendet werden mit einer Pause von fünf bis sechs Stunden zwischen den Anwendungen.

Fehlerbehebung

Fehler	mögliche Ursachen	Lösung
Das Gerät lässt sich nicht einschalten.	Die Batterien sind leer (oder es sind keine eingesetzt).	Setzen Sie neue Batterien ein.
	Die Batterien sind nicht korrekt eingesetzt.	Prüfen Sie, dass die Batterien korrekt eingesetzt sind. Prüfen Sie die Polarität, und wenn diese falsch ist, setzen Sie die Batterien noch einmal mit korrekter Polarität ein.
	Die Ein/Aus-Taste war nicht betätigt worden.	Drücken Sie die Ein/Aus-Taste ❷, um das Gerät einzuschalten.
Der Summer ertönt und die zwei Nasenstifte leuchten nicht, oder nur einer leuchtet.	Die Nasensonde ❹ ist nicht korrekt am Hauptgerät ❶ befestigt.	Verbinden Sie Sie noch einmal korrekt die Nasensonde ❹ mit dem Hauptgerät ❶.
Der Summer ertönt fünfmal, danach schaltet sich das Gerät aus.	Die Batterien sind (fast) leer.	Ersetzen Sie die Batterien durch neue.

Nach Abschluss der Anwendung / Reinigung

- Entnehmen Sie die Batterien, wenn Sie das Gerät für einen Monat (oder länger) nicht verwenden wollen. Hierdurch vermeiden Sie Schäden am Gerät durch ausgelaufene Batterien.
- Das Gerät ist nicht wasserdicht. Verwenden Sie also keine flüssigen Reinigungsmittel, die in das Gerät eindringen könnten.
- Reinigen Sie Hauptgerät und Nasensonde nur mit einem weichen, leicht angefeuchteten Tuch. In das Gerät darf kein Wasser eindringen. Vergewissern Sie sich, dass anschließend alles hygienisch sauber ist.
- Nehmen Sie keine Modifikationen am Produkt vor, die nicht durch den Hersteller autorisiert sind. Nicht autorisierte Änderungen machen jedweden Garantieanspruch unwirksam. Sie dürfen das Gerät oder seine Komponenten weder zerlegen noch zu reparieren versuchen.
- Führen Sie keine Reinigungs- oder Wartungsarbeiten am eingeschalteten Gerät durch!
- Vermeiden Sie hohe Temperaturen und direkte Sonneneinstrahlung. Tauchen Sie das Gerät nicht in Wasser, da es hierdurch beschädigt würde.
- Wenn das Gerät bei sehr hohen oder sehr niedrigen Temperaturen gelagert wurde, lassen Sie es erst circa 2 Stunden lang akklimatisieren, bevor Sie es (bei den in den Technischen Daten unter „Betriebsumgebung“ angegebenen Temperaturen) verwenden.

Bitte melden Sie alle Vorkommnisse in Zusammenhang mit diesem Gerät – Verletzungen oder ungünstige Resultate – bei ihrer zuständigen Behörde sowie beim Hersteller oder beim Bevollmächtigten EU-Repräsentanten (EU REP). Kontaktadressen finden Sie unter: https://ec.europa.eu/growth/sectors/medical-devices/contacts/

Technische Daten

Name und Modell:	**medisana** Nasentherapiegerät **Medinose Compact** (Modell AN-6016)
Stromversorgung:	2 × 3 V⎓, CR2032 alkalisch
Nutzungsdauer der Batterien:	ca. 30 Anwendungen (jeweils 3 Minuten)
Technologie:	Phototherapie mittels zwei unterschiedlicher Wellenlängen (652 nm und 940 nm)
Anwendungsstelle:	Nasenlöcher
Klassifikation:	Intern stromversorgt, Typ BF, IP22, kein AP oder APG, kontinuierlicher Betrieb
Art der Lichtemission:	kontinuierlich
Lichtleistung:	3 mW – 6 mW
Anwendungsdauer:	ca. 3 Minuten
Betriebsumgebung:	Temperatur: 15°C – 40°C Luftfeuchtigkeit: 30%RH – 85%RH Umgebungsdruck: 80kPa – 105kPa
Bedingungen für Lagerung und Transport:	Temperatur: −20°C – 60°C Luftfeuchtigkeit: 30%RH – 85%RH Umgebungsdruck: 80kPa – 105kPa
Lebensdauer:	3 Jahre, unter normalen Betriebsbedingungen
Abmessungen (L × B × H):	ca. 70 × 39 × 17 mm
Gewicht:	ca. 21 g
Artikel-Nummer:	45055
EAN-Nummer:	4015588 45055 6
Ersatzteil:	Nasensonde ❹: Art.Nr. 45056, EAN 40 15588 45056 3

Entsorgung

Das nebenstehende Symbol einer durchgestrichenen Mülltonne auf Rädern zeigt an, dass dieses Gerät der Richtlinie 2012/19/EU unterliegt. Diese Richtlinie besagt, dass Sie dieses Gerät am Ende seiner Nutzungszeit nicht mit dem normalen Haushaltsmüll entsorgen dürfen, sondern in speziell eingerichteten Sammelstellen, Wertstoffhöfen oder Entsorgungsbetrieben abgeben müssen. Diese Entsorgung ist für Sie kostenfrei. Schonen Sie die Umwelt und entsorgen Sie fachgerecht. Für den deutschen Markt gilt: Beim Kauf eines Neugeräts haben Sie das Recht, das entsprechende Altgerät an Ihren Händler zurückzugeben. Händler von Elektro- und Elektronikgeräten mit einer Verkaufsfläche von mindestens 400 qm sowie Lebensmittelhändler mit einer Verkaufsfläche von mindestens 800 qm, die regelmäßig Elektro- und Elektronikgeräte verkaufen, sind außerdem verpflichtet, Altgeräte unentgeltlich zurückzunehmen, auch ohne, dass ein Neugerät gekauft wird, wenn die Altgeräte in keiner Abmessung größer sind als 25 cm. Informieren Sie sich auch bei Ihrem Händler über die Rücknahmemöglichkeiten vor Ort. Bei einem Vertrieb unter Verwendung von Fernkommunikationsmitteln gelten als Verkaufsflächen des Vertreibers alle Lager- und Versandflächen. Sofern Ihr Altgerät personenbezogene Daten enthält, sind Sie selbst für deren Löschung verantwortlich, bevor Sie es zurückgeben. Weitere Möglichkeiten zur Entsorgung des ausgedienten Produkts erfahren Sie bei Ihrer Gemeinde- oder Stadtverwaltung. Umweltschäden durch falsche Entsorgung der Batterien/Akkus! Das Symbol der durchgestrichenen Mülltonne auf Batterien oder Akkus bedeutet, dass Sie Batterien und Akkus nicht im Hausmüll entsorgen dürfen. Bitte entnehmen Sie vor der Rückgabe Batterien oder Akkumulatoren, die nicht vom Altgerät umschlossen sind, sowie Lampen, die zerstörungsfrei entnommen werden können und führen diese einer separaten Sammlung zu. Diese können giftige Schwermetalle enthalten und unterliegen der Sondermüllbehandlung. Die chemischen Symbole der Schwermetalle sind wie folgt: Cd = Cadmium, Hg = Quecksilber, Pb = Blei. Sie sind gesetzlich verpflichtet, alte Batterien und Akkus nach Gebrauch zurückzugeben. Batterien und Akkus können Stoffe enthalten, die schädlich für die menschliche Gesundheit und Umwelt sind. Nur bei einer getrennten Sammlung und Verwertung von alten Batterien und Akkus können die negativen Auswirkungen vermieden werden. Seien Sie besonders vorsichtig beim Umgang mit lithiumhaltigen Batterien und Akkus, da bei unsachgemäßer Verwendung eine erhöhte Brandgefahr besteht. Kleben Sie dazu die Pole ab, um einen äußeren Kurzschluss zu vermeiden. Nutzen Sie Batterien mit langer Lebensdauer oder Akkus, um die Entstehung von Abfällen aus Alt-Batterien zu verringern. Beachten Sie die Anweisungen zum Lagern, und vermeiden Sie das vollständige Ent- und Aufladen des Akkus, um die Lebensdauer zu verlängern. Darüber hinaus sollten Sie Batterien oder Elektro- und Elektronikgeräte mit Batterien oder Akkus nicht im öffentlichen Raum zurücklassen, um eine Vermüllung zu vermeiden. Prüfen Sie Möglichkeiten, Batterien einer Wiederverwendung zuzuführen, anstatt diese zu entsorgen, beispielsweise durch Instandsetzung der Batterie.

.

Im Zuge ständiger Produktverbesserungen behalten wir uns technische und gestalterische Änderungen vor.

Die jeweils aktuelle Fassung dieser Gebrauchsanweisung finden Sie unter https://docs.medisana.com/45055.

Service-Informationen sind hier verfügbar:
https://www.medisana.com/servicepartners

Manual Service

Informationen zur elektromagnetischen Kompatibilität:
Siehe die gedruckte Gebrauchsanweisung (die auch online auf https://docs.medisana.com/45055 verfügbar ist).

CE 0197

medisana®

GB Instruction manual
Rhinitis Reliever Medinose Compact

Device and controls

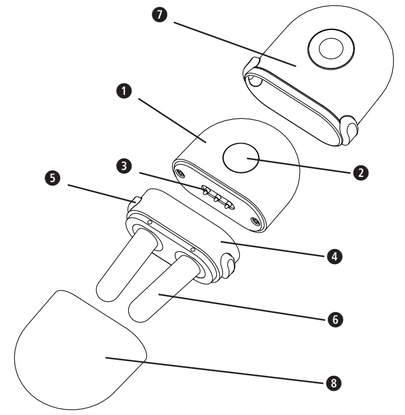

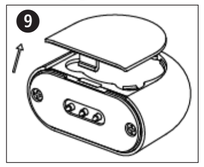

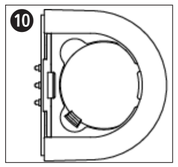

Explanation of symbols

This instruction manual belongs to this device. The instruction manual includes important information on the initial start-up and handling. Read this instruction manual completely. Failure to follow these instructions may result in serious injury or damage to the device. Precaution: Please read the instructions for use carefully before use. If you have any questions, please contact customer service or your doctor.

CAUTION
General warning sign. Please refer to the instruction before using.

IP22
The first characteristic numeral symbol for “Degrees of protection against access to hazardous parts and against solid foreign objects”.The second characteristic numeral symbol for “Degrees of protection against ingress of water”.

Disposal only according to the “WEEE” Waste Electrical and Electronic Equipment EC Directive.

Recycling symbols/codes: These are used to provide information about the material and its proper use and recycling.

Complies with the European Medical Device Directive (MDD) 93/42/EEC.

UDI Unique Device Identifier

REF Catalogue Number

LOT Batch code

SN Serial Number

Device classification: type BF applied part (the nasal probes)

MD Medical Device

Humidity range

EU REP Authorized representative in the European Community / European Union

Ambient pressure limitation

Importer

Temperature range

Manufacturer

Date of manufacture

medisana GmbH,
Carl-Schurz-Str. 2, 41460 NEUSS, GERMANY

ANDON HEALTH CO., LTD.
No. 3 Jin Ping Street, Ya An Road, Nankai District, Tianjin 300190, China
Tel: 86-22-87611660

EU REP **iHealthLabs Europe SAS**
36 rue de Ponthieu, 75008, Paris, France

GB IMPORTANT INFORMATION! KEEP IN A SAFE PLACE!

Please read this instruction manual carefully, in particular the safety instructions, before using the device. Keep the instruction manual in a safe place for later reference. If you pass the device on to a third party, this instruction manual must remain with the device.

The device must only be used for its intended purpose as described in the instruction manual. Using the appliance for any other purpose invalidates the warranty.
The device is not to be used for commercial use or medical purposes.

- Children under 16 must be supervised by an adult when using this product.
- This device is not suitable for children under the age of 6.
- Keep the device out of the reach of children.
- Never look directly at the light, even when using an optical instrument (for example glasses).
- Do not use the equipment where flammable gas (such as anaesthetic gas, oxygen or hydrogen) or flammable liquid (such as alcohol) are present. Do not use it in an oxygen-enriched environment.
- Do not use the device if you are connected to, or in the vicinity of high-frequency surgical or industrial equipment.
- Do not use the device in the direct vicinity of short-wave or microwave equipment.
- Only use accessories intended for the unit and supplied by the manufacturer.
- You may only clean the device. In the event of malfunctions, do not proceed with any unauthorised repair of the device. Otherwise, this will render any warranty claims void, and will compromise the device safety. Ask your dealer and have repairs done only by **medisana** services.
- Information regarding potential electromagnetic or other interference between the **Medinose Compact** device and other devices together with advice regarding avoidance of such interference, please see the Electromagnetic Compatibility Information. It is suggested that the device be kept at least 30 cm away from other wireless devices, such as WLAN units, microwave ovens, etc. It can’t be used near active HF Surgical Equipment and the RF shielded room of an ME System for magneticresonance imaging, where the intensity of EM disturbances is high.
- Please do not share the device with another infective person to avoid cross-infections.
- Stop using the device immediately if you feel any discomfort or pain at any time during the treatment. If the discomfort persists, please seek medical advice.
- Please do not knock down, repair, and rebuild it privately.
- Never immerse the device in water or other liquids.
- If unexpected operation or events should occur, contact the customer service.
- Don’t twine the cables around your body, this may cause strangulation.
- Swallowing batteries and/or battery fluid can be extremely dangerous. Keep the batteries and the unit out of the reach of children and disabled persons
- Use of controls or adjustments or performance of procedures other than those specified herein may result in hazardous radiation exposure.
- If you are allergic to plastic, please don’t use this device.
- The patient is an intended operator.

BATTERY SAFETY INFORMATION

- Do not disassemble batteries!
- Clean the battery and device contacts if necessary before putting in the batteries!
- Remove discharged batteries from the device immediately!
- Increased risk of leakage, avoid contact with skin, eyes and mucous membranes! If battery acid comes in contact with any of this parts, rinse the affected area with copious amounts of fresh water and seek medical attention immediately!
- If a battery has been swallowed seek medical attention immediately!
- Replace all of the batteries simultaneously!
- Only replace with batteries of the same type, never use different types of batteries together or used batteries with new ones!
- Insert the batteries correctly, observing the polarity!
- Keep the battery compartment well sealed!
- Remove the batteries from the device if it is not going to be used for an extended period!
- Keep batteries out of children’s reach!
- Do not attempt to recharge these batteries! There is a danger of explosion!
- Do not short circuit! There is a danger of explosion!
- Do not throw into a fire! There is a danger of explosion!
- Keep unused batteries in their packaging away from metal objects in order to prevent short circuiting!
- Do not throw used batteries into the household refuse; put them in a hazardous waste container or take them to a battery collection point, at the shop where they were purchased!

Intended use

The Medical Rhinitis Reliever is an innovative and effective treatment for the relief of the symptoms associated with allergic rhinitis like watery eyes, runny nose and sneezing.

Contraindications:

- The device is safe for all people, with the following exceptions:
- People who are receiving physiotherapy.
- Keep the device out of the reach of children.
- The device is not suitable for use with a pacemaker or other implanted medical devices.
- The device is not suitable for persons with Nasal Polyposis, sensitive skin in the nose or with poor circulation.

Working Principle

The **Medinose Compact** works by using phototherapy of two different wavelengths. One wavelength will produce small quantities of heat to promote increased blood flow and circulation and the second wavelength (red light therapy) suppresses the cells that release histamine and reduces inflammation, thereby relieving the symptoms of allergic rhinitis. The **Medinose Compact** can be used alone or alongside your normal allergy medication.

Scope of delivery

Please check first whether the unit is complete and does not show any damage.
If in doubt, do not operate the unit and contact your dealer or service centre.
The scope of delivery includes:

- 1 **medisana** Rhinitis Reliever **Medinose Compact**
- 2 batteries, type CR2032 (3 V each)
- 1 protective cover and cap
- 1 instruction manual

If you notice any transport damage when unpacking, please contact your dealer immediately.

Packaging is recyclable or can be returned to the raw material cycle. Please dispose of packaging material that is no longer required properly.

WARNING
Please ensure that the packaging material is kept away from the reach of children! Risk of suffocation!

Product structure and composition

❶ Mainframe, with ❷ On/Off-button and ❸ Connector
❹ Nose Clamp, with ❺ angle adjustment buttons and ❻ Nasal Probes
❻ The Nasal Probes feature LED light emitters
❼ + ❽ Protective cover and cap

Application

Insert batteries

- Open the battery cover at the bottom of the mainframe device ❶. (See Fig. ❾.)
- Load two CR2032 batteries. Please watch out for the polarity. (See Fig. ❿.)
- Close the battery cover.

About the batteries

- When the device makes a buzzing sound five times in a row then the batteries are drained. Replace them with new ones.
- Remove the batteries if the device will not be used for a month or more to avoid relevant damage by battery leakage.
- Rechargeable batteries are not suitable for this device.
- Do not use a new battery together with a used one. Do not use two batteries of different types.
- Avoid the battery fluid to get in your eyes. If it should get in your eyes, immediately rinse with plenty of clean water and contact a physician.
- Make sure the battery cover is intact and not damaged before installing the battery.

Use

- Stick the Nose Clamp ❹ onto the Mainframe ❶.
- Insert the two nasal probes ❻ into the nose as far as is comfortably possible. Pressing the adjustment buttons ❺ on both sides facilitates the insertion and removal of the nasal probe.
- Press the ON/OFF button ❷ once to turn the unit on. The buzzer sounds once. The nasal probes ❻ start to emit light of two wavelengths.
- One treatment cycle lasts for approximately 3 minutes. The unit will automatically turn off afterwards. If you need to turn the unit off manually during the treatment, press the ON/OFF button ❷.
- The **Medinose Compact** can be used three to four times per day. Allow five to six hours between each treatment.

Anomalies (Troubleshooting)

Issues	Possible causes	Solution
The device cannot be switched on.	The batteries are empty (or not installed).	Install new batteries.
	Batteries are not installed correctly.	Make sure that the batteries are installed correctly. Check the polarity, and if found to be wrong, re-insert the batteries with the correct polarity.
	The On/Off button has not been pressed.	Press the On/Off button ❷ to turn on the device.
The buzzer sounds, and the two lights are not lit, or only one is lit.	The Nose Clamp ❹ does not fit properly into the Mainframe ❶.	Reconnect the Nose Clamp ❹ with the Mainframe ❶ properly.
The device turns off after 5 buzzer sounds.	The batteries are low.	Replace the batteries with new ones.

After the treatment is completed / Cleaning

- Remove the batteries if the device will not be used for a month or more to avoid relevant damage of battery leakage.
- This product is not waterproof. Do not clean with any liquid cleaner.
- To clean the unit, use a damp cloth to wipe the surface and nasal probes. Do not allow any liquid to enter the main unit. Make sure it is clean after each use.
- Do not modify this equipment without authorization from the manufacturer. Changes or modifications not approved by the manufacturer will void the user’s warranty. Do not disassemble or attempt to repair the device or its components.
- No servicing/maintenance while the device is in use!
- Avoid high temperature and solarization. Do not immerse the device in water as this will result in damage to the device.
- Please wait for approximately 2 hours for the device to warm up or cool down before use when the device is transferred from the ultimate temperature of storage and transportation to the normal operating temperature environment.

Please report any serious incident that has occurred in relation to the device –injury or adverse event – to the local competent authority and to the Manufacturer or to the European Authorised Representative (EU REP).
Vigilance contact points:
https://ec.europa.eu/growth/sectors/medical-devices/contacts/

Technical Specifications

Name and model:	**medisana** Rhinitis Reliever **Medinose Compact** (model AN-6016)
Power supply:	2 × 3 V⎓, CR2032 alkaline
Battery life:	approx. 30 uses (3 minutes each use)
Technology:	Phototherapy using two different wavelengths (652 nm and 940 nm)
Illuminate position:	Nostrils
Classification:	Internally powered, Type BF applied part, IP22, No AP or APG, continuous operation
Emitting Mode:	Continuous mode
Light power:	3 mW – 6 mW
Operating time:	approx. 3 minutes
Operating environment:	Temperature: 15°C – 40°C (59°F – 104°F) Humidity: 30%RH – 85%RH Atmospheric pressure: 80kPa – 105kPa
Storage and transport environment:	Temperature: −20°C – 60°C (−4°F – 140°F) Humidity: 30%RH – 85%RH Atmospheric pressure: 80kPa – 105kPa
Lifespan:	3 years, under normal operating conditions
Dimensions (L × W × H):	approx. 70 × 39 × 17 mm
Weight:	approx. 21 g
Article number:	45055
EAN-Nummer:	4015588 45055 6
Spare part:	Nose Clamp ❹: Art.Nn. 45056, EAN 40 15588 45056 3

Disposal — Waste Electrical and Electronic Equipment (WEEE)

This product is subject to European Directive 2012/19/EU on waste electrical and electronic equipment and is marked accordingly. Never dispose of electronic devices with household waste. Please seek out information about the local regulations with regard to the correct disposal of electrical and electronic products. Correct disposal helps to protect the environment and human health. All users are obliged to hand in all electrical or electronic devices, regardless of whether or not they contain toxic substances, at a municipal or commercial collection point so that they can be disposed of in an environmentally acceptable manner. Consult your local authority or your supplier for information about disposal.

In accordance with our policy of continual product improvement, we reserve the right to make technical and visual changes without notice.

The current version of this instruction manual can be found under https://docs.medisana.com/45055.

Information about service can be found here:
https://www.medisana.com/servicepartners

Manual Service

Electromagnetic compatibility information: See printed instruction manual (also available as a download at https://docs.medisana.com/45055).

CE 0197

medisana®

NL Gebruiksaanwijzing
Anti-allergieapparaat voor de neus Medinose Compact

Apparaat en bedieningselementen

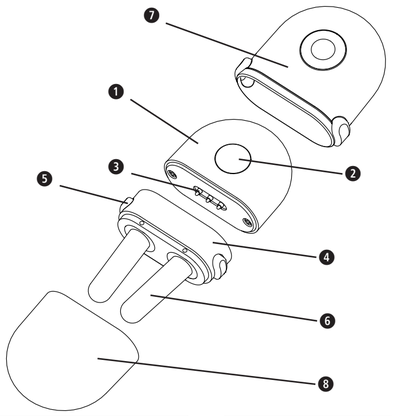

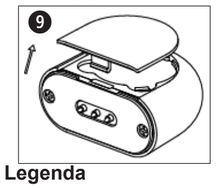

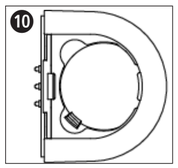

Legenda

Deze gebruiksaanwijzing hoort bij dit apparaat. Er staat belangrijke informatie in over de ingebruikname en het verdere gebruik. Lees deze gebruiksaanwijzing volledig door. Wanneer deze gebruiksaanwijzing niet in acht wordt genomen, kan dat leiden tot ernstig letsel of schade aan het apparaat. Voorzorgsmaatregel: Lees voor gebruik de gebruiksaanwijzing aandachtig door. Als je vragen hebt, neem dan contact op met de klantenservice of je arts.

LET OP
Algemeen waarschuwingsteken. Lees de gebruikshandleiding voordat u het apparaat gebruikt.

IP22
Het eerste cijfer duidt de mate van bescherming aan tegen contact met gevaarlijke delen en tegen het binnendringen van vaste vreemde voorwerpen. Het tweede cijfer duidt de mate van bescherming aan tegen het binnendringen van water.

Dit product valt onder de Europese richtlijn 2012/19/EU betreffende afgedankte elektrische en elektronische apparatuur en is dienovereenkomstig gemarkeerd.

Recyclingsymbolen/-codes: deze geven informatie over het materiaal, het juiste gebruik en de recycling ervan.

CE 0197	Voldoet aan de Europese richtlijn MDD 93/42/EEG.	UDI	Eenduidige apparaatidentificatie
REF	Productnummer	LOT	LOT-nummer
SN	Serienummer van het apparaat		Apparaatclassificatie: Type BF (de neusstukken)
MD	Medisch hulpmiddel		Begrenzing van de luchtvochtigheid
EU REP	Gevolmachtigde vertegenwoordiger in de Europese Gemeenschap resp. Europese Unie		Omgevingsdrukbegrenzing
	Importeur		Grenzen temperatuurbereik
	Fabrikant		Productiedatum

medisana GmbH,
Carl-Schurz-Str. 2, 41460 NEUSS,
DUITSLAND

ANDON HEALTH CO., LTD.
No. 3 Jin Ping Street, Ya An Road, Nankai District,
Tianjin 300190, China
Tel: 86-22-87611660

EU REP **iHealthLabs Europe SAS**
36 rue de Ponthieu, 75008, Paris, France

NL BELANGRIJKE INSTRUCTIES! BEWAAR DEZE GEBRUIKSAANWIJZING!

Lees de gebruiksaanwijzing en met name de veiligheidsinstructies zorgvuldig door voordat u het apparaat gaat gebruiken en bewaar de gebruiksaanwijzing voor verder gebruik. Geef deze gebruiksaanwijzing ook altijd mee als u het apparaat aan iemand anders geeft.

Gebruik het apparaat alleen waarvoor het is bedoeld, zoals beschreven in de gebruiksaanwijzing. Wanneer het voor andere doeleinden wordt gebruikt, vervalt de garantie.
Het apparaat is niet bedoeld voor commerciële doeleinden of medische toepassingen.

- Wanneer kinderen onder de 16 jaar dit product gebruiken, moeten ze onder toezicht staan van een volwassene.
- Het apparaat is niet geschikt voor kinderen jonger dan 6 jaar.
- Houd het apparaat buiten het bereik van kinderen.
- Kijk niet direct in de lichtstralen, ook niet wanneer u een optisch hulpmiddel (bijv. bril) gebruikt.
- Gebruik het apparaat niet in de buurt van brandbaar gas (bijv. verdovingsgas, zuurstof of waterstof) of een brandbare vloeistof (bijv. alcohol). Gebruik het apparaat niet in een met zuurstof verrijkte omgeving.
- Gebruik het apparaat niet als u zich in de buurt van hoogfrequente apparaten bevindt of (bijv. voor medische onderzoeken) daarop bent aangesloten.
- Het apparaat mag niet gebruikt worden in de buurt van apparaten die korte golven of microgolven uitzenden.
- Gebruik uitsluitend accessoires die voor het apparaat zijn bedoeld en door de fabrikant zijn meegeleverd.
- U mag het apparaat zelf alleen schoonmaken. Repareer het apparaat niet zelf als het mankementen vertoont, omdat daardoor elke aanspraak op garantie vervalt en een veilig gebruik niet meer kan worden gegarandeerd. Vraag advies aan uw speciaalzaak en laat reparaties alleen uitvoeren door de **medisana**-servicedienst.
- Informatie over de mogelijke elektromagnetische interferentie en andere wisselwerkingen tussen de **Medinose Compact** en andere apparaten, evenals informatie over tegenmaatregelen vindt u in 'Informatie over elektromagnetische compatibiliteit'. Om mogelijke storingen door elektromagnetische straling die door andere apparaten wordt uitgezonden te voorkomen, raden we aan om de **Medinose Compact** op een minimale afstand van **30 cm** tot dergelijke apparaten (bijv. wifi-routers, magnetrons) te houden. De **Medinose Compact** mag niet in de buurt van actieve medische hoogfrequente apparaten of in de buurt van MRI-apparaten worden gebruikt, omdat de elektromagnetische straling daarvan buitengewoon hoog is.
- Het apparaat mag niet door meerdere personen worden gebruikt om het doorgeven van infecties te vermijden.
- Stop onmiddellijk met het gebruik wanneer u zich tijdens het gebruik niet goed voelt of pijn heeft en raadpleeg een arts.
- Laat het apparaat niet vallen, repareer het niet zelf en voer geen wijzigingen door.
- Dompel het apparaat niet onder in water of andere vloeistoffen.
- Als het apparaat zich tijdens het gebruik op een onverwachte manier gedraagt, neem dan contact op met de klantenservice.
- Wikkel de kabel niet rond uw lichaam, hierdoor ontstaat het gevaar op verwurging.
- Het inslikken van batterijen of batterijzuur kan extreem gevaarlijk zijn. Houd het apparaat en de batterijen buiten het bereik van kinderen en personen met een beperking.
- Elk type gebruik dat niet in deze gebruiksaanwijzing is beschreven, kan leiden tot een potentieel gevaarlijke emissie van straling en moet daarom worden vermeden.
- Het apparaat mag niet gebruikt worden als u allergisch bent voor plastic.
- Het apparaat is bedoeld om door de patiënt zelf te worden toegepast.

Gebruiksdoel

Medinose Compact biedt een innovatieve en effectieve mogelijkheid om symptomen die gepaard gaan met allergische rinitis (traanogen, loopneus, niezen) te verlichten.

Contra-indicaties:

- Het apparaat levert geen problemen op en is veilig in gebruik, met de volgende uitzonderingen:
- Fysiotherapie-patiënten.
- Het apparaat hoort niet in de handen van kinderen.
- Het apparaat is niet geschikt voor mensen met pacemakers of andere medische implantaten.
- Het apparaat mag niet worden gebruikt door personen met een pacemaker of andere medische implantaten en door personen met poliepen, gevoelig neusslijmvlies of een slechte doorbloeding.

Werking

De **Medinose Compact** maakt gebruik van rood- en infraroodlichttherapie: het infraroodlicht verwarmt en bevordert daardoor de doorbloeding en tegelijkertijd remt het roodlicht de histamineproductie af, vermindert de ontsteking en verlicht hierdoor de symptomen. **Medinose Compact** kan zonder gebruik van andere middelen of in combinatie met door een arts voorgeschreven medicijnen worden gebruikt.

Leveringsomvang

Controleer of het apparaat compleet en onbeschadigd is. Gebruik het apparaat bij twijfel niet en neem contact op met uw verkoper of servicedienst. Meegeleverd:

- 1 **medisana** Anti-allergie-apparaat voor de neus **Medinose Compact**
- 2 batterijen, type CR2032 (elk 3 V)
- 1 beschermhoes met kap
- 1 gebruiksaanwijzing

Neem direct contact op met uw verkoper wanneer u bij het uitpakken transportschade ontdekt.

De verpakkingen kunnen worden hergebruikt of worden gerecycled. Gooi verpakkingsmateriaal dat u niet meer gebruikt gescheiden weg.

WAARSCHUWING
Houd verpakkingsfolie buiten het bereik van kinderen! Verstikkingsgevaar!

Productsamenstelling / onderdelen

❶ basisapparaat, met
❷ aan-/uitknop en
❸ aansluitcontact
❹ neussonde, met twee
❺ neusstukken en
❻ hoekaanpassing
❻ de neusstukken hebben lichtdioden aan het uiteinde.
❼ + ❽ beschermhoes met kap

Gebruik

Batterijen plaatsen

- Open het batterijvak aan de onderkant van het basisapparaat ❶. (Zie afb. ❾.)
- Plaats twee batterijen van het type CR2032. Let op de polariteit. (Zie afb. ❿.)
- Sluit het batterijvak.

Opmerkingen over de batterijen

- Als er vijf keer achter elkaar een zoemtoon is te horen, dan zijn de batterijen (bijna) leeg. Vervang de oude batterijen door nieuwe batterijen.
- Verwijder de batterijen als u het apparaat één maand (of langer) niet gebruikt. Dit voorkomt schade aan het apparaat door lekkende batterijen.
- Accu's (d.w.z. oplaadbare batterijen) zijn niet geschikt.
- Gebruik een nieuwe batterij niet in combinatie met een gebruikte batterij. Gebruik geen batterijen van verschillende soorten.
- Er mag geen batterijzuur in uw ogen terechtkomen. Indien dit wel gebeurt, dient u de ogen direct te spoelen met zeer veel schoon water en een arts te raadplegen.
- Controleer of het batterijvak intact en onbeschadigd is voordat u de batterijen plaatst.

Gebruik

- Steek de neussonde ❹ in het basisapparaat ❶.
- Plaats het neusstuk ❻ zo ver in de neus als nog aangenaam is. Door aan beide zijden op de hoekaanpassing ❺ te drukken, kan de neussonde gemakkelijker in de neus worden gestoken en uit de neus worden gehaald.
- Druk op de aan-/uitknop ❷ om het apparaat in te schakelen. Er klinkt een zoemtoon. De neusstukken ❻ beginnen in twee golflengten roodlicht af te geven.
- Een therapiecyclus duurt ongeveer drie minuten. Het apparaat schakelt zichzelf vervolgens automatisch uit. Druk op de aan-/uitknop ❷als u het apparaat tijdens de behandeling wilt uitschakelen.
- De **Medinose Compact** kan drie- tot vijfmaal daags worden gebruikt met een pauze van vijf tot zes uur tussen de behandelingen.

Problemen oplossen

Probleem	Mogelijke oorzaken	Oplossing
U kunt het apparaat niet inschakelen.	De batterijen zijn leeg (of er zijn geen batterijen geplaatst).	Plaats nieuwe batterijen.
	De batterijen zijn onjuist geplaatst.	Controleer of de batterijen juist zijn geplaatst. Controleer de polariteit en als deze onjuist is, plaats de batterijen dan nogmaals met de polariteit in de juiste richting.
	De aan-/uitknop is niet geactiveerd.	Druk op de aan-/uitknop ❷ om het apparaat in te schakelen.
Er klinkt een zoemtoon en de twee neusstukken lichten niet op of slechts één neusstuk licht op.	De neussonde ❹ is onjuist bevestigd aan het basisapparaat ❶.	Verbind de neussonde ❹ nogmaals correct met het basisapparaat ❶.
De zoemtoon klinkt vijfmaal, daarna schakelt het apparaat zich uit.	De batterijen zijn (bijna) leeg.	Vervang de batterijen door nieuwe batterijen.

Na het beëindigen van het gebruik / reinigen

- Verwijder de batterijen als u het apparaat één maand (of langer) niet gebruikt. Dit voorkomt schade aan het apparaat door lekkende batterijen.
- Het apparaat is niet waterdicht. Gebruik daarom geen vloeibare reinigingsmiddelen die in het apparaat kunnen binnendringen.
- Reinig het basisapparaat en de neussonde alleen met een zachte, licht vochtige doek. Er mag geen water in het apparaat komen. Zorg ervoor dat alles daarna hygiënisch schoon is.
- Breng geen wijzigingen aan het product aan die niet door de fabrikant zijn goedgekeurd. Niet-goedgekeurde wijzigingen leiden ertoe dat elke aanspraak op garantie vervalt. U mag het apparaat of de componenten niet demonteren of repareren.
- Voer geen reinigings- of onderhoudswerkzaamheden uit als het apparaat is ingeschakeld!
- Vermijd hoge temperaturen en rechtstreekse zonnestralen. Dompel het apparaat niet onder in water, omdat het hierdoor beschadigd raakt.
- Als het apparaat bij zeer hoge of zeer lage temperaturen is opgeborgen, dient u het apparaat eerst circa 2 uur lang te laten acclimatiseren (bij de temperaturen die worden aangegeven in Technische gegevens, onder 'Gebruiksomgeving') voordat u het gebruikt.

Meld alle incidenten met betrekking tot dit apparaat – letsel of onvoldoende resultaten – aan uw bevoegde instantie en aan de fabrikant of de gemachtigde EU-vertegenwoordiger (EU REP).
Contactadressen zijn te vinden op:
https://ec.europa.eu/growth/sectors/medical-devices/contacts/

Technische gegevens

Naam en model:	**medisana** Anti-allergieapparaat voor de neus **Medinose Compact** (model AN-6016)
Voeding:	2 × 3 V⎓, CR2032 alkalisch
Gebruiksduur van de batterijen:	ca. 30 behandelingen (telkens 3 minuten)
Technologie:	fototherapie door middel van twee verschillende golflengten (652 nm en 940 nm)
Toepassingslocatie:	neusgaten
Classificatie:	interne voeding, type BF, IP22, geen AP of APG, continue werking
Soort lichtemissie:	continu
Lichtvermogen:	3 mW – 6 mW
Gebruiksduur:	ca. 3 minuten
Gebruiksomgeving:	temperatuur: 15°C – 40°C luchtvochtigheid: 30% RH – 85% RH omgevingsdruk: 80 kPa – 105 kPa
Bewaar- en transportvoorwaarden:	temperatuur: −20°C – 60°C, luchtvochtigheid: 30% RH – 85% RH omgevingsdruk: 80 kPa – 105 kPa
Levensduur:	3 jaar, onder normale gebruiksvoorwaarden
Afmetingen (l × b × h):	ca. 70 × 39 × 17 mm
Gewicht:	ca. 21 g
Artikelnummer:	45055
EAN-nummer:	4015588 45055 6
Vervangingsonderdelen:	Neussonde ❹: Artikelnummer 45056, EAN-nummer 4015588 45056 3

Weggooien

Dit apparaat mag niet bij het huisvuil worden weggegooid. Elke consument is verplicht om alle elektrische of elektronische apparaten, om het even of ze schadelijke stoffen bevatten of niet, in te leveren bij een milieustraat of bij een winkel waar een vergelijkbaar product wordt aangeschaft, zodat ze milieuvriendelijk kunnen worden afgevoerd en verwerkt.

In het kader van voortdurende productverbeteringen behouden wij ons het recht op wijzigingen voor op technisch gebied en qua vormgeving.

De meest actuele versie van deze gebruiksaanwijzing kunt u vinden op https://docs.medisana.com/45055.

Service-informatie is hier beschikbaar:
https://www.medisana.com/servicepartners

Manual Service

Informatie over elektromagnetische compatibiliteit:
Raadpleeg de gedrukte gebruiksaanwijzing (die ook online op https://docs.medisana.com/45055 beschikbaar is).

CE 0197

45055 Medinose Compact 03-Aug-2026 Ver. 1.5

medisana®

FR Mode d’emploi
Appareil de thérapie nasale Medinose Compact

Appareil et éléments de commande

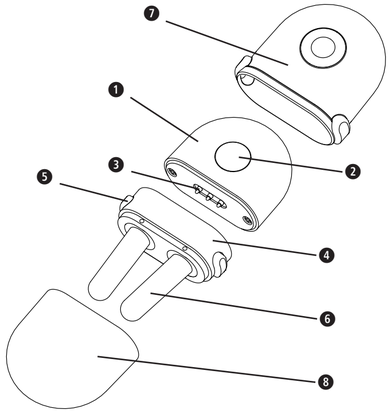

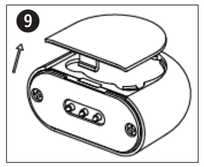

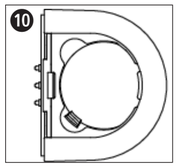

Légende des symboles

Ce mode d’emploi fait partie intégrante de cet appareil. Il contient des informations importantes sur la mise en service et l’utilisation. Lisez ce mode d’emploi dans son intégralité. Le non-respect de ce mode d’emploi peut entraîner des blessures graves ou endommager l’appareil. Mesure de précaution : Veuillez lire attentivement le mode d’emploi avant d’utiliser le produit. Si vous avez des questions, veuillez vous adresser au service clientèle ou à votre médecin.

ATTENTION
Signal d’avertissement général. Veuillez lire les instructions avant d’utiliser l’appareil.

IP22
Le premier chiffre désigne le degré de protection contre le contact avec des pièces dangereuses et contre la pénétration de corps étrangers solides. Le deuxième chiffre désigne le type de protection contre la pénétration de l’eau.

Ce produit est soumis à la directive européenne 2012/19/UE relative aux déchets d’équipements électriques et électroniques et est marqué en conséquence.

Symboles de recyclage/codes : Ceux-ci servent à fournir des informations sur le matériel et son utilisation correcte ainsi que son recyclage.

CE 0197 — Conforme à la directive européenne MDD 93/42/CEE.

UDI — Identification unique de l’appareil

REF — Numéro de produit

LOT — Numéro de LOT

SN — Numéro de série de l’appareil

Classification de l’appareil : Type BF (les stylos nasaux)

MD — Dispositif médical

Limitation de l’humidité de l’air

EU REP — Représentant agréé dans la Communauté européenne/ l’Union européenne

Limitation de la pression ambiante

Importateur

Limites de la plage de température

Fabricant

Date de fabrication

medisana GmbH,
Carl-Schurz-Str. 2, 41460 NEUSS,
ALLEMAGNE

ANDON HEALTH CO., LTD.
No. 3 Jin Ping Street, Ya An Road, Nankai District,
Tianjin 300190, China
Tel: 86-22-87611660

EU REP **iHealthLabs Europe SAS**
36 rue de Ponthieu, 75008, Paris, France

FR REMARQUES IMPORTANTES ! À CONSERVER PRÉCIEUSEMENT !

Avant d’utiliser cet appareil, veuillez en lire attentivement le mode d’emploi, en particulier les consignes de sécurité, et veillez à conserver ce mode d’emploi pour toute utilisation ultérieure. Si vous confiez l’appareil à un tiers, veuillez impérativement joindre ce mode d’emploi.

N’utilisez l’appareil que conformément à sa destination selon le mode d’emploi. Le droit à la garantie expire en cas d’utilisation non conforme.
L’appareil n’est pas destiné à un usage commercial ou au domaine médical.

- Les enfants de moins de 16 ans doivent être surveillés par un adulte lorsqu’ils utilisent ce produit.
- L’appareil ne convient pas aux enfants de moins de 6 ans.
- Tenez l’appareil hors de portée des enfants.
- Ne regardez jamais directement les rayons lumineux, même si vous utilisez des aides optiques (par exemple des lunettes).
- N’utilisez pas l’appareil à proximité d’un gaz inflammable (par ex. gaz anesthésiant, oxygène ou hydrogène) ou d’un liquide inflammable (par ex. alcool). Ne l’utilisez pas dans un environnement enrichi en oxygène.
- N’utilisez pas l’appareil si vous vous trouvez à proximité d’appareils à haute fréquence ou si vous y êtes connecté (par exemple pour des examens médicaux).
- L’appareil ne doit pas être utilisé à proximité d’appareils émettant des ondes courtes ou des micro-ondes.
- Utilisez uniquement les accessoires prévus pour l’appareil et fournis par le fabricant.
- Vous ne pouvez effectuer vous-même que des travaux de nettoyage sur l’appareil. En cas de panne, ne réparez pas vous-même l’appareil, car cela annule tout droit à la garantie et ne garantit plus une utilisation sûre. Renseignez-vous auprès de votre revendeur spécialisé et faites effectuer les réparations uniquement par le **medisana** service client.
- Vous trouverez des informations sur les éventuelles interférences électromagnétiques et autres interactions entre le **Medinose Compact** et d’autres appareils ainsi que des informations sur les contre-mesures dans les « Informations sur la compatibilité électromagnétique ». Pour éviter d’éventuelles perturbations dues au rayonnement électromagnétique émis par d’autres appareils, nous recommandons une distance minimale du **Medinose Compact** de **30 cm** par rapport à ces appareils (par ex. box Internet, fours à micro-ondes). Le **Medinose Compact** ne doit pas être utilisé à proximité d’appareils médicaux actifs à haute fréquence ni à proximité d’appareils d’IRM, car le rayonnement électromagnétique perturbateur y est exceptionnellement élevé.
- L’appareil ne doit pas être utilisé par plusieurs personnes afin d’éviter la transmission d’infections.
- Si vous ressentez un malaise ou une douleur en cours de traitement, cessez immédiatement l’utilisation et consultez un médecin.
- Ne faites pas tomber l’appareil, ne le réparez pas vous-même, n’effectuez pas de modifications vous-même.
- Ne plongez pas l’appareil dans l’eau ou dans d’autres liquides.
- Si l’appareil se comporte d’une manière inattendue lors de son utilisation, contactez le service clientèle.
- N’enroulez pas le câble autour de votre corps, il y a risque de strangulation.
- L’ingestion de piles ou d’acide de pile peut être extrêmement dangereuse. Gardez l’appareil et les piles hors de portée des enfants et des personnes handicapées.
- Toute utilisation non décrite dans ce manuel pourrait entraîner une émission de radiations potentiellement dangereuses et doit donc être évitée.
- L’appareil ne doit pas être utilisé en cas d’allergie au plastique.
- L’appareil est conçu pour être utilisé par le patient lui-même.

Usage prévu

Le **Medinose Compact** offre un moyen innovant et efficace de soulager les symptômes associés à la rhinite allergique (yeux larmoyants, nez qui coule, éternuements).

Contre-indications :

- L’appareil ne pose pas de problème et son utilisation est sûre, à l’exception des cas suivants :
- Patients de physiothérapie.
- L’appareil ne doit pas être laissé entre les mains d’enfants.
- L’appareil ne convient pas aux personnes portant un stimulateur cardiaque ou d’autres implants médicaux.
- L’appareil ne doit pas être utilisé par des personnes portant un stimulateur cardiaque ou d’autres implants médicaux et par des personnes présentant des polypes, des muqueuses nasales sensibles ou une mauvaise circulation.

Principe de fonctionnement

Le **Medinose Compact** utilise une thérapie à la lumière rouge et infrarouge : La lumière infrarouge réchauffe et favorise ainsi la circulation sanguine, et la lumière rouge s’oppose par ailleurs à la production d’histamine, atténue l’inflammation et soulage de la sorte les symptômes. La thérapie par la lumière infrarouge **Medinose Compact** peut être utilisée soit sans autre moyen, soit en combinaison avec les médicaments prescrits par le médecin.

Contenu de la livraison

Veuillez vérifier que l’appareil est complet et qu’il ne présente aucun dommage. En cas de doute, ne mettez pas l’appareil en service et adressez-vous à votre revendeur ou à votre service après-vente. La livraison comprend :

- 1 **medisana** appareil de thérapie nasale **Medinose Compact**
- 2 piles, type CR2032 (3 V chacune)
- 1 housse de protection avec capuchon
- 1 mode d’emploi

Si, lors du déballage, vous constatez un dommage dû au transport, veuillez contacter immédiatement votre revendeur.

Les emballages sont recyclables ou peuvent être réintégrés dans le cycle des matières premières. Veuillez éliminer correctement les matériaux d’emballage qui ne sont plus nécessaires.

AVERTISSEMENT
Veillez à ce que les films d’emballage ne tombent pas entre les mains d’enfants !
Il y a un risque d’étouffement !

Structure du produit/composants

❶ Appareil principal, avec ❷ touche Marche/Arrêt et
❸ contact de connexion ❹ sonde nasale, avec deux
❺ stylos nasaux et ❻ réglage de l’angle
❻ les stylos nasaux sont équipés à leur extrémité de sources lumineuses LED.
❼ + ❽ housse de protection avec capuchon

Utilisation

Insérer les piles

- Ouvrez le compartiment à piles situé sous l’appareil principal ❶. (voir fig. ❾.)
- Insérez deux piles de type CR2032. Veillez à la bonne polarité. (voir fig. ❿.)
- Refermez le compartiment à piles.

Remarques sur les piles

- Si un bourdonnement retentit cinq fois de suite, c’est que les piles sont (presque) vides. Remplacez-les par des neuves.
- Retirez les piles si vous ne comptez pas utiliser l’appareil pendant un mois (ou plus). Vous éviterez ainsi d’endommager l’appareil en cas de fuite des piles.
- Les batteries (c’est-à-dire les piles rechargeables) ne sont pas adaptées.
- N’utilisez pas une pile neuve avec une pile usagée. Ne pas utiliser deux piles de type différent.
- L’acide de la batterie ne doit pas entrer en contact avec vos yeux. Si cela devait toutefois se produire, rincez immédiatement vos yeux avec beaucoup d’eau propre et contactez ensuite un médecin.
- Vérifiez que le compartiment à piles est intact et non endommagé avant d’insérer les piles.

Utilisation

- Enfichez la sonde nasale ❹ sur l’appareil principal ❶.
- Introduisez les stylos nasaux ❻ dans le nez aussi loin que possible dans le mesure du confort. La pression des deux côtés sur le réglage de l’angle ❺ facilite l’introduction et l’extraction de la sonde dans le nez.
- Appuyez sur la touche Marche/Arrêt ❷ pour allumer l’appareil. Un bourdonnement retentit. Les stylos nasaux ❻ commencent à émettre de la lumière rouge en deux longueurs d’onde.
- Un cycle de thérapie dure environ trois minutes. L’appareil s’éteint alors automatiquement. Si vous voulez éteindre l’appareil pendant le traitement, appuyez sur la touche MARCHE/ARRÊT ❷.
- Le **Medinose Compact** peut être utilisé trois à cinq fois par jour avec une pause de cinq à six heures entre les applications.

Dépannage

Erreur	Causes possibles	Solution
L’appareil ne s’allume pas.	Les piles sont vides (ou ne sont pas installées).	Insérez des piles neuves.
	Les piles ne sont pas insérées correctement.	Vérifiez que les piles sont insérées correctement. Vérifiez la polarité et si elle est incorrecte, insérez à nouveau les piles avec la polarité correcte.
	La touche Marche/ Arrêt n’avait pas été actionnée.	Appuyez sur la touche Marche/Arrêt ❷ pour allumer l’appareil.
L’avertisseur sonore retentit et les deux stylos nasaux ne s’allument pas, ou un seul s’allume.	La sonde nasale ❹ n’est pas correctement fixée à l’appareil principal ❶.	Connectez à nouveau correctement la sonde nasale ❹ à l’appareil principal ❶.
Le buzzer retentit cinq fois, puis l’appareil s’éteint.	Les piles sont (presque) vides.	Remplacez les piles avec des neuves.

À la fin de l’application/du nettoyage

- Retirez les piles si vous ne comptez pas utiliser l’appareil pendant un mois (ou plus). Vous éviterez ainsi d’endommager l’appareil en cas de fuite des piles.
- L’appareil n’est pas étanche. N’utilisez donc pas de produits de nettoyage liquides qui pourraient pénétrer dans l’appareil.
- Nettoyez l’appareil principal et la sonde nasale uniquement avec un chiffon doux et légèrement humide. Il est interdit que de l’eau pénètre dans l’appareil. Assurez-vous que tout est ensuite hygiéniquement propre.
- Ne procédez à aucune modification du produit qui ne soit pas autorisée par le fabricant. Toute modification non autorisée annule la garantie. Vous ne devez ni démonter ni réparer l’appareil ou ses composants.
- N’effectuez pas de travaux de nettoyage ou d’entretien sur l’appareil en marche !
- Évitez les températures élevées et la lumière directe du soleil. Ne plongez pas l’appareil dans l’eau, car cela l’endommagerait.
- Si l’appareil a été stocké à des températures très élevées ou très basses, laissez-le s’acclimater pendant environ 2 heures avant de l’utiliser (aux températures indiquées dans les caractéristiques techniques sous la rubrique « Environnement d’utilisation »).

Veuillez signaler tout incident lié à cet appareil – blessures ou résultats indésirables – à votre autorité compétente ainsi qu’au fabricant ou au représentant autorisé de l’UE (EU REP).
Vous trouverez les adresses de contact sur :
https://ec.europa.eu/growth/sectors/medical-devices/contacts/

Caractéristiques techniques

Nom et modèle :	**medisana** Appareil de thérapie nasale **Medinose Compact** (modèle AN-6016)
Alimentation électrique :	2 × 3 V⎓, CR2032 alcalin
Durée d’utilisation des piles :	environ 30 applications (3 minutes chacune)
Technologie :	photothérapie à l’aide de deux longueurs d’onde différentes (652 nm et 940 nm)
Point d’application :	narines
Classification :	alimenté en interne, type BF, IP22, pas d’AP ou APG, fonctionnement continu
Type d’émission de lumière :	en continu
Puissance d’éclairage :	3 mW – 6 mW
Durée d’utilisation :	env. 3 minutes
Environnement d’exploitation :	Température : 15 °C – 40 °C Humidité de l’air : 30 % HR à 85 % HR Pression ambiante : 80 kPa – 105 kPa
Conditions de stockage et de transport :	Température : -20 °C à +60 °C Humidité : 30 % HR à 85 % HR Pression ambiante : 80 kPa – 105 kPa
Durée de vie :	3 ans, dans des conditions normales d’utilisation
Dimensions (L × l × H) :	env. 70 × 39 × 17 mm
Poids :	env. 21 g
Numéro d’article :	45055
Numéro EAN :	4015588 45055 6
Pièces de rechange :	Sonde nasale ❹: Numéro d’article 45056, Numéro EAN 4015588 45056 3

Remarque concernant l’élimination

Nos produits et emballages se recyclent, ne les jetez pas! Trouvez où les déposer sur le site www.quefairedemesdechets.fr

Dans le cadre de l‘amélioration continue de nos produits, nous nous réservons le droit d‘apporter des modifications techniques et de conception.

Vous pouvez télécharger le mode d’emploi complet en vous rendant sur le site https://docs.medisana.com/45055.

Les informations sur les services sont disponibles ici :
https://www.medisana.com/servicepartners

Manual Service

Informations sur la compatibilité électromagnétique :
Voir le mode d’emploi imprimé (qui est également disponible en ligne sur https://docs.medisana.com/45055).

CE 0197

medisana®

ES Manual de instrucciones
Dispositivo de terapia nasal Medinose Compact

Dispositivo y elementos de mando

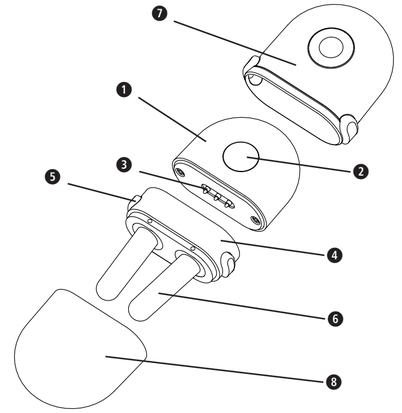

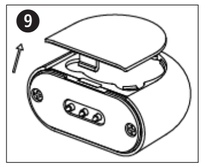

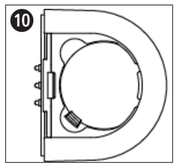

Leyenda

Este manual de instrucciones forma parte del dispositivo. Contiene información importante sobre la puesta en servicio y la manipulación. Lea íntegramente este manual de instrucciones. La inobservancia de estas instrucciones puede provocar lesiones graves o daños en el dispositivo. Medida de precaución: Lea atentamente las instrucciones de uso antes de utilizarlo. Si tiene alguna duda, póngase en contacto con el servicio de atención al cliente o con su médico.

ATENCIÓN
Señal de advertencia general. Lea las instrucciones antes de utilizar el dispositivo.

IP22
La primera cifra indica el grado de protección contra el contacto con piezas peligrosas y contra la penetración de cuerpos extraños sólidos. La segunda cifra indica el grado de protección contra la penetración de agua.

Este producto está sujeto a la Directiva Europea 2012/19/UE sobre residuos de aparatos eléctricos y electrónicos y está marcado en consecuencia.

Símbolos de reciclaje/códigos: proporcionan información sobre el material, su uso correcto y el reciclaje.

CE 0197 — Cumple la Directiva europea MDD 93/42/CEE.

UDI — Identificación única del aparato

REF — Número de producto

LOT — Número de lote

SN — Número de serie del dispositivo

Clasificación del dispositivo: tipo BF (las varillas nasales)

MD — Producto sanitario

Límite de humedad

EU REP — Representante autorizado en la Comunidad Europea/Unión Europea

Límite de presión ambiental

Importador

Límites de temperatura

Fabricante

Fecha de fabricación

medisana GmbH,
Carl-Schurz-Str. 2, 41460 NEUSS,
ALEMANIA

ANDON HEALTH CO., LTD.
No. 3 Jin Ping Street, Ya An Road, Nankai District,
Tianjin 300190, China
Tel: 86-22-87611660

EU REP **iHealthLabs Europe SAS**
36 rue de Ponthieu, 75008, Paris, France

ES ¡INDICACIONES IMPORTANTES! ¡CONSERVE ESTAS INSTRUCCIONES!

Antes de utilizar el dispositivo, lea atentamente el manual de instrucciones, sobre todo las indicaciones de seguridad, y conserve el manual para posteriores consultas. Si entrega el dispositivo a terceros, deberá entregarles también este manual de instrucciones.

Utilice el dispositivo solamente para el uso previsto en el manual de instrucciones. El uso indebido anula el derecho de garantía.
El dispositivo no ha sido diseñado para fines comerciales ni para el ámbito médico.

- Los niños de menos de 16 años deben utilizar este producto bajo la supervisión de un adulto.
- Este dispositivo no es apto para niños menores de 6 años.
- Mantenga el dispositivo fuera del alcance de los niños.
- No mire directamente a los rayos de luz, tampoco si utiliza medios ópticos auxiliares (p. ej., gafas).
- No utilice el dispositivo cerca de gases inflamables (p. ej., gas anestésico, oxígeno o hidrógeno) o líquidos inflamables (p. ej., alcohol). No lo utilice en un entorno enriquecido con oxígeno.
- No utilice el dispositivo si se encuentra cerca de aparatos de alta frecuencia o si está conectado a ellos (p. ej., para exámenes médicos).
- El dispositivo no debe utilizarse cerca de aparatos que emitan ondas cortas o microondas.
- Utilice únicamente los accesorios previstos para el dispositivo y suministrados por el fabricante.
- La única tarea reservada al usuario es la limpieza del dispositivo. En caso de avería, no intente reparar el dispositivo personalmente, ya que perdería cualquier derecho de garantía y ya no se podría garantizar un uso seguro. Consulte a su distribuidor especializado y encargue todas las reparaciones al servicio técnico de **medisana**.
- Encontrará información sobre posibles interferencias electromagnéticas y otras interacciones entre **Medinose Compact** y otros dispositivos, así como información sobre contramedidas, en la «Electromagnetic Compatibility Information». Para evitar posibles interferencias con las radiaciones electromagnéticas emitidas por otros dispositivos, recomendamos mantener una distancia mínima de **30 cm** entre **Medinose Compact** y dichos dispositivos (por ejemplo, rúteres inalámbricos, hornos microondas). **Medinose Compact** no debe utilizarse cerca de aparatos médicos de alta frecuencia activos ni cerca de aparatos de resonancia magnética, ya que en ellos las interferencias electromagnéticas son excepcionalmente altas.
- Para evitar la transmisión de infecciones, el dispositivo no debe ser utilizado por más de una persona.
- Si siente molestias o dolor durante el uso, deje de utilizarlo inmediatamente y consulte a un médico.
- No deje caer el dispositivo, no lo repare ni realice modificaciones por su cuenta.
- No sumerja el dispositivo en agua ni otros líquidos.
- Si el dispositivo presenta un comportamiento inesperado durante el funcionamiento, póngase en contacto con el servicio de atención al cliente.
- No se enrolle el cable alrededor del cuerpo: riesgo de estrangulamiento.
- Ingerir las pilas o el ácido de las pilas puede ser extremadamente peligroso. Mantenga el dispositivo y las pilas fuera del alcance de los niños y de personas con discapacidad.
- Debe evitarse cualquier uso no descrito en este manual, ya que podría provocar la emisión de radiaciones potencialmente peligrosas.
- No utilizar el dispositivo si se tiene alergia al plástico.
- El dispositivo está diseñado para la autoaplicación por parte del paciente.

Uso previsto

Medinose Compact ofrece una forma innovadora y eficaz de aliviar los síntomas asociados a la rinitis alérgica (ojos llorosos, secreción nasal, estornudos).

Contraindicaciones:

- El dispositivo puede utilizarse sin problemas y de forma segura, con las siguientes excepciones:
- Pacientes de fisioterapia.
- El dispositivo no debe ser utilizado por niños.
- El dispositivo no es adecuado para personas con marcapasos u otros implantes médicos.
- El dispositivo no debe ser utilizado por personas con marcapasos u otros implantes médicos ni por personas con pólipos, mucosa nasal sensible o mala circulación.

Principio de funcionamiento

Medinose Compact utiliza terapia de luz roja e infrarroja: la luz infrarroja calienta y estimula la circulación sanguínea, mientras que la luz roja contrarresta la producción de histamina, reduce la inflamación y alivia los síntomas. **Medinose Compact** puede utilizarse sin ningún otro medicamento o junto con la medicación prescrita por un médico.

Volumen de suministro

Compruebe que el dispositivo está completo y no presenta daños. En caso de duda, no ponga el dispositivo en funcionamiento y contacte con el vendedor o con el centro de servicio. El volumen de suministro incluye:

- 1 dispositivo de terapia nasal **Medinose Compact** de **medisana**
- 2 pilas de tipo CR2032 (3 V cada una)
- 1 funda protectora con capuchón
- 1 manual de instrucciones

Si al desembalar el producto descubre algún daño ocasionado por el transporte, póngase inmediatamente en contacto con el vendedor.

Los embalajes se pueden reutilizar o llevar a centros de reciclaje. Elimine adecuadamente el material de embalaje que ya no necesite.

ADVERTENCIA
¡Mantenga las láminas de embalaje fuera del alcance de los niños!
¡Peligro de asfixia!

Estructura del producto / componentes

❶ Unidad principal, con ❷ botón de encendido/apagado y ❸ conector ❹ Sonda nasal, con dos ❻ varillas nasales y ❺ ajuste de inclinación
❻ Las varillas nasales están equipadas con fuentes de luz LED en los extremos.
❼ + ❽ Funda protectora con capuchón

Uso

Colocación de las pilas

- Abra el compartimento de las pilas situado en la parte inferior de la unidad principal ❶. (Ver fig. ❾.)
- Introduzca dos pilas de tipo CR2032. Preste atención a la polaridad correcta. (Ver fig. ❿.)
- Cierre el compartimento de las pilas.

Notas sobre las pilas

- Si se oye un zumbido cinco veces seguidas, significa que las pilas están (casi) descargadas. Sustitúyalas por unas nuevas.
- Si no va a utilizar el dispositivo durante un mes (o más), retire las pilas. Así evitará que posibles fugas de las pilas dañen el dispositivo.
- No deben utilizarse baterías recargables (es decir, pilas recargables).
- No utilice una pila nueva junto con otra usada. No utilice dos pilas de diferente tipo.
- Evite que el ácido de la pila entre en contacto con los ojos. Si aun así llegara a ocurrir, enjuáguese los ojos inmediatamente con abundante agua limpia y póngase en contacto con un médico.
- Antes de introducir las pilas, compruebe que el compartimento de las pilas está intacto y no presenta daños.

Uso

- Inserte la sonda nasal ❹ en la unidad principal ❶.
- Introduzca las varillas nasales ❻ en la nariz tanto como sea posible sin que le resulte incómodo. Para facilitar la introducción y la extracción de la sonda en la nariz, presione a ambos lados el ajuste de inclinación ❺.
- Para encender el dispositivo, pulse el botón de encendido/apagado ❷. Oirá un zumbido. Las varillas nasales ❻ empiezan a emitir luz roja en dos longitudes de onda.
- Un ciclo de tratamiento dura unos tres minutos. A continuación, el dispositivo se apaga automáticamente. Si quiere desconectar el dispositivo durante el tratamiento, pulse el botón de encendido/apagado ❷.
- **Medinose Compact** puede utilizarse entre tres y cinco veces al día con un descanso de cinco a seis horas entre aplicaciones.

Solución de fallos

Fallo	Causas posibles	Solución
El dispositivo no se enciende.	Las pilas están descargadas (o no se han colocado en el dispositivo).	Ponga pilas nuevas.
	Las pilas están mal colocadas.	Compruebe que ha colocado las pilas correctamente. Compruebe la polaridad y, si es incorrecta, vuelva a insertar las pilas con la polaridad correcta.
	No se había pulsado el botón de encendido/apagado.	Para encender el dispositivo, pulse el botón de encendido/apagado ❷.
Se oye un zumbido y las dos varillas no se encienden, o solo se enciende una.	La sonda nasal ❹ no está bien fijada a la unidad principal ❶.	Conecte correctamente la sonda nasal ❹ a la unidad principal ❶.
Se oye el zumbido cinco veces y, después, el dispositivo se apaga.	Las pilas están (casi) descargadas.	Cambie las pilas por otras nuevas.

Una vez terminada la aplicación / limpieza

- Si no va a utilizar el dispositivo durante un mes (o más), retire las pilas. Así evitará que posibles fugas de las pilas dañen el dispositivo.
- El dispositivo no es resistente al agua. Por lo tanto, no utilice productos de limpieza líquidos que puedan penetrar en el dispositivo.
- Limpie la unidad principal únicamente con un paño suave y ligeramente humedecido. No debe entrar agua en el dispositivo. A continuación, asegúrese de que todo está higiénicamente limpio.
- No realice ninguna modificación en el producto que no haya sido autorizada por el fabricante. Las modificaciones no autorizadas anulan cualquier derecho de garantía. No desmonte ni repare el dispositivo ni sus componentes.
- ¡No realice trabajos de limpieza o mantenimiento en el dispositivo mientras esté encendido!
- Evite las temperaturas altas y la luz directa del sol. No sumerja el dispositivo en agua, ya que podría dañarse.
- Si el dispositivo se ha almacenado a temperaturas muy altas o muy bajas, espere unas 2 horas antes de utilizarlo para que se aclimate (déjelo a las temperaturas especificadas en los datos técnicos, en el apartado «Entorno de funcionamiento»).

Notifique cualquier incidente relacionado con este aparato —lesiones o resultados poco satisfactorios— a su autoridad competente, así como al fabricante o al Representante Autorizado Europeo (EU REP).
Encontrará las direcciones de contacto en:
https://ec.europa.eu/growth/sectors/medical-devices/contacts/

Datos técnicos

Nombre y modelo:	Dispositivo de terapia nasal **Medinose Compact** de **medisana** (modelo AN-6016)
Alimentación eléctrica:	2 × 3 V⎓, CR2032 alcalinas
Duración de las pilas:	Aprox. 30 aplicaciones (de 3 minutos cada una)
Tecnología:	Fototerapia con dos longitudes de onda diferentes (652 nm y 940 nm)
Lugar de aplicación:	Orificios nasales
Clasificación:	Alimentación interna, tipo BF, IP22, sin AP ni APG, funcionamiento continuo
Tipo de emisión luminosa:	Continua
Potencia luminosa:	3 mW – 6 mW
Tiempo de aplicación:	Aprox. 3 minutos
Entorno de funcionamiento:	Temperatura: 15 °C – 40 °C Humedad: 30 % RH – 85 % RH Presión ambiente: 80 kPa – 105 kPa
Condiciones de almacenamiento y transporte:	Temperatura: −20 °C – 60 °C Humedad: 30 % RH – 85 % RH Presión ambiente: 80 kPa – 105 kPa
Vida útil:	3 años en condiciones de funcionamiento normales
Dimensiones (largo × ancho × alto):	Aprox. 70 × 39 × 17 mm
Peso:	Aprox. 21 g
Número de artículo:	45055
Código EAN:	4015588 45055 6
Piezas de recambio:	Sonda nasal ❹: Número de artículo 45056, Código EAN 4015588 45056 3

Eliminación

Este aparato no debe eliminarse con la basura doméstica. Todos los usuarios están obligados a entregar los aparatos eléctricos o electrónicos, sin importar si contienen sustancias tóxicas o no, en un punto de recogida de su municipio o del comercio para que puedan ser eliminados de forma no contaminante. Para más información sobre la eliminación, pregunte a las autoridades municipales o a su vendedor.

Debido a las mejoras continuas del producto, nos reservamos el derecho a realizar modificaciones técnicas y de diseño..

Puede descargar el manual de instrucciones completo en https://docs.medisana.com/45055.

La información del servicio está disponible aquí:
https://www.medisana.com/servicepartners

Manual Service

Información sobre compatibilidad electromagnética:
ver el manual de instrucciones impreso (también disponible en línea en https://docs.medisana.com/45055).

CE 0197

medisana®

IT Istruzioni per l'uso
Apparecchio per la terapia nasale Medinose Compact

Dispositivo ed elementi di comando

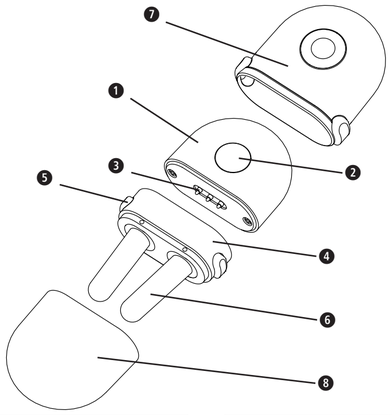

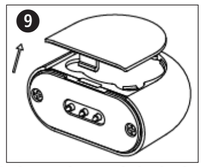

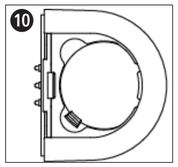

Spiegazione dei simboli

Le presenti istruzioni per l'uso sono parte integrante dell'apparecchio. Esse contengono informazioni importanti sull'azionamento e sulla gestione dell'apparecchio. Leggere per intero le istruzioni per l'uso. Il mancato rispetto delle presenti istruzioni può comportare gravi lesioni o danni all'apparecchio. Misure precauzionali: Prima dell'uso, leggere attentamente le istruzioni per l'uso. In caso di domande, contattare il servizio clienti o il proprio medico.

ATTENZIONE
Segnale di avvertimento generale. Si prega di leggere le istruzioni prima di utilizzare l'apparecchio.

IP22 La prima cifra indica il tipo di protezione dal contatto con particolari pericolosi e contro la penetrazione di corpi estranei solidi. La seconda cifra indica il tipo di protezione contro la penetrazione di acqua.

Questo prodotto è soggetto alla Direttiva europea 2012/19/UE sui rifiuti di apparecchiature elettriche ed elettroniche ed è contrassegnato di conseguenza.

Simboli di riciclaggio/Codici: servono a fornire informazioni sul materiale e sul suo corretto utilizzo e riciclo.

RECICLA 04 LDPE 20 PAP

CE 0197 Conforme alla direttiva europea MDD 93/42/CEE.

UDI Identificazione univoca dell'apparecchio

REF Numero prodotto

LOT Numero di LOTTO

SN Numero di serie dell'apparecchio

Classificazione dell'apparecchio: Tipo BF (erogatori per naso)

MD Presidio medico

Limitazione dell'umidità dell'aria

EU REP Rappresentante autorizzato nella Comunità europea o nell'Unione europea

Limitazione della pressione ambiente

Importatore

Limiti del campo di temperatura

Produttore

Data di fabbricazione

medisana GmbH,
Carl-Schurz-Str. 2, 41460 NEUSS,
GERMANIA

ANDON HEALTH CO., LTD.
No. 3 Jin Ping Street, Ya An Road, Nankai District,
Tianjin 300190, China
Tel: 86-22-87611660

EU REP **iHealthLabs Europe SAS**
36 rue de Ponthieu, 75008, Paris, France

IT INDICAZIONI IMPORTANTI! CONSERVARE ASSOLUTAMENTE!

Prima di utilizzare l'apparecchio leggere attentamente le istruzioni per l'uso e in particolare le indicazioni di sicurezza e conservarle per eventuali impieghi futuri. Se l'apparecchio viene dato a terzi, consegnare sempre anche le presenti istruzioni per l'uso.

Utilizzare il dispositivo solo per lo scopo previsto e secondo le istruzioni per l'uso. In caso di modifica della destinazione d'uso il diritto alla garanzia decade.
Il dispositivo non è destinato all'uso in ambito commerciale o clinico.

- I minori di 16 anni devono essere sorvegliati da un adulto se utilizzano questo prodotto.
- Il dispositivo non è adatto a bambini di età inferiore a 6 anni.
- Tenere l'apparecchio fuori dalla portata dei bambini.
- Non dirigere mai lo sguardo direttamente verso i raggi luminosi, neppure quando si utilizzano supporti ottici (per es. occhiali).
- Non utilizzare l'apparecchio in prossimità di gas infiammabili (per es. gas anestetici, ossigeno o idrogeno) o liquidi infiammabili (per es. alcol). Non utilizzare in ambiente arricchito di ossigeno.
- Non utilizzare l'apparecchio in prossimità di dispositivi ad alta frequenza o se si è collegati a essi (per es. per analisi cliniche).
- L'apparecchio non deve essere azionato vicino a dispositivi che emettono onde corte o micro-onde.
- Utilizzare sull'apparecchio esclusivamente gli accessori forniti e previsti dal produttore.
- L'utilizzatore può eseguire solo la pulizia del dispositivo. In caso di guasti non riparare il dispositivo autonomamente, poiché in questo modo decade qualsiasi diritto alla garanzia. Rivolgersi al proprio rivenditore e far eseguire le riparazioni solo dal servizio assistenza medisana.
- Informazioni relative a possibili interferenze elettromagnetiche e altre interazioni tra l'apparecchio **Medinose Compact** e altri dispositivi nonché informazioni sulle contromisure sono consultabili in "Electromagnetic Compatibility Information". Per evitare disturbi da radiazione elettromagnetica emanata da altri dispositivi, si raccomanda di mantenere la distanza minima di **Medinose Compact** di **30 cm** da tali dispositivi (per es. WLAN-router, forno a microonde). Il **Medinose Compact** non può essere utilizzato in prossimità di dispositivi medici ad alta frequenza attivi né vicino ad apparecchi per tomografia a risonanza magnetica, in quanto la radiazione elettromagnetica dispersa in tale punto è eccessivamente elevata.
- L'apparecchio non deve essere utilizzato da più persone per evitare la trasmissione di infezioni.
- In caso di malessere o dolore durante l'applicazione, sospendere immediatamente l'utilizzo e consultare il medico.
- Non far cadere l'apparecchio, non ripararlo né eseguire modifiche direttamente.
- Non immergere il dispositivo in acqua o in altri liquidi.
- Se durante l'uso l'apparecchio si comporta in modo imprevisto, rivolgersi al servizio clienti.
- Non avvolgere il cavo attorno al corpo, sussiste pericolo di strangolamento.
- L'ingestione di batterie o di acido delle batterie può risultare estremamente pericoloso. Tenere il dispositivo e le batterie fuori dalla portata dei bambini e di soggetti con disabilità.
- Qualsiasi tipo di utilizzo non descritto nelle presenti istruzioni potrebbe causare una radiazione potenzialmente pericolosa e va pertanto evitato.
- In caso di allergie alla plastica non utilizzare l'apparecchio.
- L'apparecchio è predisposto per utilizzo personale del/la paziente.

Destinazione d'uso

Medinose Compact offre un modo innovativo ed efficace per alleviare i sintomi associati alla rinite allergica (lacrimazione, naso che cola, starnuti).

Controindicazioni:

- L'apparecchio consente un utilizzo pratico e sicuro con alcune eccezioni:
- Pazienti in fisioterapia.
- L'apparecchio non deve finire in mano ai bambini.
- L'apparecchio non è adatto a persone portatrici di pacemaker o altri impianti medici
- L'apparecchio non deve essere utilizzato da persone portatrici di pacemaker o di altri impianti medici e da persone con polipi, mucosa nasale sensibile o cattiva circolazione.

Principio di funzionamento

Medinose Compact utilizza la terapia a luce rossa e infrarossa: la luce infrarossa scalda e favorisce la circolazione, inoltre la luce rossa contrasta la produzione di istamina, allevia l'infiammazione e conseguentemente i sintomi. **Medinose Compact** può essere utilizzato senza altri medicamenti o con i farmaci prescritti dal medico.

Contenuto della fornitura

Controllare che l'apparecchio sia completo e non presenti eventuali danneggiamenti. In caso di dubbio non utilizzare il dispositivo e rivolgersi al proprio rivenditore o al centro assistenza. La fornitura comprende:

- 1 **medisana** Apparecchio per la terapia nasale **Medinose Compact**
- 2 Batterie, tipo CR2032 (ciascuna 3 V)
- 1 Custodia con cappuccio
- 1 Istruzioni per l'uso

Se all'apertura dell'imballaggio si riscontrano danni dovuti al trasporto, mettersi in contatto tempestivamente con il proprio rivenditore.

Gli imballaggi sono riutilizzabili o possono essere riciclati nel circuito delle materie prime. Si prega di smaltire il materiale di imballaggio non più necessario secondo le disposizioni vigenti.

AVVERTENZA
Prestare attenzione affinché i bambini non entrino in possesso della pellicola di imballaggio!
Pericolo di soffocamento!

Struttura del prodotto / Componenti

❶ Dispositivo principale con ❷ Tasto di accensione/spegnimento e
❸ Contatto di collegamento ❹ Sonda nasale, con due
❻ erogatori nasali e ❺ Regolazione dell'angolazione
❻ Gli erogatori nasali sono dotati di fonti luminose a LED all'estremità.
❼ + ❽ Custodia con cappuccio

Utilizzo

Inserire le batterie

- Aprire il vano batterie nella parte inferiore dell'apparecchio principale ❶. (vedere fig. ❾.)
- Inserire due batterie tipo CR2032. Fare attenzione alla polarità (vedere fig. ❿.)
- Chiudere il vano batterie.

Indicazioni sulle batterie

- Un segnale acustico ripetuto cinque volte di seguito indica che le batterie sono (quasi) scariche. Sostituirle con batterie nuove.
- Estrarre le batterie se non si intende utilizzare il dispositivo per un mese (o per un periodo più lungo). In tal modo si evitano danni all'apparecchio causati da perdita dalle batterie.
- Gli accumulatori (ossia le batterie ricaricabili) non sono adatti.
- Non utilizzare una batteria nuova insieme a una batteria usata. Non utilizzare batterie di tipo differente.
- Evitare il contatto del liquido delle batterie con gli occhi. In caso di contatto con gli occhi sciacquarli subito con molta acqua pulita e rivolgersi al medico.
- Prima di inserire le batterie verificare che il vano batterie sia intatto e non presenti danni.

Utilizzo

- Collegare la sonda nasale ❹ all'apparecchio principale ❶.
- Introdurre l'erogatore nasale ❻ nel naso alla profondità percepita come comoda. Premendo da entrambi i lati sulla regolazione dell'angolazione ❺ si facilita l'introduzione e l'estrazione della sonda nel naso.
- Premere il tasto acceso/spento ❷, per accendere il dispositivo. Si sente un segnale acustico. Gli erogatori nasali ❻ cominciano a emettere luce rossa a due lunghezze d'onda.
- Un ciclo di terapia dura circa tre minuti. Poi l'apparecchio si spegne automaticamente. Se si desidera spegnere l'apparecchio durante il trattamento, premere il tasto ACCESO/SPENTO ❷.
- **Medinose Compact** può essere utilizzato da tre a cinque volte al giorno con una pausa di cinque - sei ore tra ciascun utilizzo.

Risoluzione dei problemi

Errore	Possibili cause	Soluzione
Il dispositivo non si accende.	Le batterie sono scariche (o non sono state inserite).	Inserire nuove batterie.
	Le batterie non sono state inserite correttamente.	Verificare che le batterie siano state inserite correttamente. Verificare la polarità e, se errata, inserire nuovamente le batterie con la corretta polarità.
	Tasto acceso/spento non attivato.	Premere il tasto acceso/spento ❷, per accendere il dispositivo.
Il cicalino suona e i due erogatori nasali non si accendono oppure solo uno si accende.	La sonda nasale ❹ non è fissata correttamente all'unità principale ❶.	Collegare di nuovo correttamente la sonda nasale ❹ con l'unità principale ❶.
Il cicalino suona cinque volta, poi l'apparecchio si spegne.	Le batterie sono (quasi) scariche.	Sostituire le batterie inserendo batterie nuove.

Dopo aver terminato l'applicazione / pulizia

- Estrarre le batterie se non si intende utilizzare il dispositivo per un mese (o per un periodo più lungo). In tal modo si evitano danni all'apparecchio causati da perdita dalle batterie.
- L'apparecchio non è impermeabile. Non utilizzare detergenti liquidi che potrebbero penetrare nell'apparecchio.
- Pulire l'apparecchio principale solo con un panno morbido leggermente inumidito. Nel dispositivo non deve penetrare acqua. Accertarsi che tutto sia pulito igienicamente.
- Non apportare modifiche al prodotto non autorizzate dal produttore. Le modifiche non autorizzate invalidano qualsiasi richiesta di garanzia. Non dovete smontare né riparare l'apparecchio o i suoi componenti.
- Non eseguire operazioni di pulizia o di manutenzione sull'apparecchio quando è acceso!
- Evitare temperature elevate e l'irradiazione solare diretta. Non immergere il dispositivo nell'acqua, in quanto si danneggerebbe.
- Se l'apparecchio è stato conservato a temperature molto elevate o molto basse prevedere un'acclimatazione di circa 2 ore prima di utilizzarlo (alle temperature indicate nei Dati Tecnici alla voce "Ambiente di utilizzo").

Si prega di segnalare qualsiasi incidente relativo a questo apparecchio - lesioni o esiti sfavorevoli - alla propria autorità competente, nonché al produttore o al Rappresentante Autorizzato dell'UE (EU REP).
Gli indirizzi di contatto sono disponibili nel sito:
https://ec.europa.eu/growth/sectors/medical-devices/contacts/

Dati tecnici

Nome e modello:	**medisana** Apparecchio per la terapia nasale **Medinose Compact** (Modello AN-6016)
Alimentazione elettrica:	2 × 3 V⎓, CR2032 alcaline
Durata di utilizzo delle batterie:	ca. 30 applicazioni (3 minuti cadauna)
Tecnologia:	Fototerapia a due differenti lunghezze d'onda (652 nm e 940 nm)
Dove applicare:	Narici
Classificazione:	Alimentato internamente, tipo BF, IP22, non AP o APG, funzionamento continuo
Tipo di emissione della luce:	continuo
Luminosità	3 mW – 6 mW
Durata di utilizzo:	ca. 3 minuti
Ambiente di utilizzo:	Temperatura: 15 °C – 40 °C Umidità dell'aria: 30% RH – 85% RH Pressione ambiente: 80 kPa – 105 kPa
Condizioni di conservazione e trasporto:	Temperatura: −20 °C – 60 °C Umidità dell'aria: 30% RH – 85% RH pressione ambiente: 80 kPa – 105 kPa
Durata di funzionamento:	3 anni, in normali condizioni di funzionamento
Dimensioni (L × P × A):	ca. 70 × 39 × 17 mm
Peso:	ca. 21 g
Codice articolo:	45055
Codice EAN:	4015588 45055 6
Pezzi di ricambio:	Sonda nasale ❹: Codice articolo 45056, Codice EAN 4015588 45056 3

Smaltimento

Questo apparecchio non può essere smaltito con i rifiuti domestici. Ciascun consumatore è tenuto a conferire tutti i dispositivi elettrici o elettronici, indipendentemente dal fatto che contengano o meno sostanze nocive, presso un punto di raccolta della propria città o presso il rivenditore locale, affinché essi possano essere destinati a uno smaltimento rispettoso dell'ambiente. Per lo smaltimento rivolgersi alle autorità del proprio comune o al proprio rivenditore.

Nell'intento di migliorare continuamente i nostri prodotti ci riserviamo di apportare modifiche tecniche e di configurazione.

Le istruzioni per l'uso complete sono disponibili e scaricabili dal sito https://docs.medisana.com/45055.

Le informazioni sul servizio sono disponibili qui:
https://www.medisana.com/servicepartners

Manual Service

Informazioni sulla compatibilità elettromagnetica:
Vedi istruzioni per l'uso stampate (disponibili anche online su https://docs.medisana.com/45055).

CE 0197

medisana®

GR Οδηγίες χρήσης
Συσκευή ρινικής θεραπείας Medinose Compact

Συσκευή και στοιχεία χειρισμού

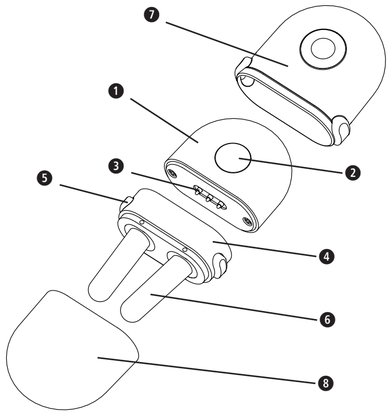

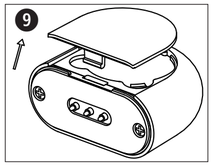

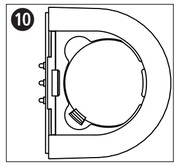

Επεξήγηση συμβόλων

Το παρόν εγχειρίδιο οδηγιών χρήσης αφορά αυτή τη συσκευή. Περιλαμβάνει σημαντικές πληροφορίες σχετικά με τη θέση της συσκευής σε λειτουργία και τον χειρισμό της. Διαβάστε ολόκληρο το εγχειρίδιο οδηγιών χρήσης. Η μη τήρηση αυτών των οδηγιών μπορεί να έχει ως επακόλουθο την πρόκληση σοβαρών σωματικών βλαβών ή ζημιάς στη συσκευή. Προφυλακτικό μέτρο: Πριν χρησιμοποιήσετε το προϊόν διαβάστε προσεκτικά τις οδηγίες χρήσης. Εάν έχετε ερωτήσεις απευθυνθείτε στο τμήμα εξυπηρέτησης πελατών ή στον ιατρό σας.

ΠΡΟΣΟΧΗ
Γενικό σήμα προειδοποίησης. Διαβάστε τις οδηγίες πριν χρησιμοποιήσετε τη συσκευή.

IP22
Το πρώτο ψηφίο υποδηλώνει τον βαθμό προστασίας έναντι της επαφής με επικίνδυνα σωματίδια και της εισχώρησης στερεών ξένων σωμάτων. Το δεύτερο ψηφίο υποδηλώνει τον βαθμό προστασίας έναντι της διείσδυσης νερού.

Το παρόν προϊόν υπόκειται στην Ευρωπαϊκή Οδηγία 2012/19/ΕΕ σχετικά με τα απόβλητα ηλεκτρικού και ηλεκτρονικού εξοπλισμού και διαθέτει αντίστοιχη επισήμανση.

Σύμβολα ανακύκλωσης/κωδικοί: Αποσκοπούν στην ενημέρωση σχετικά με το εκάστοτε υλικό, την ορθή χρήση και ανακύκλωσή του.

RECICLA 04 LDPE 20 PAP

CE 0197 — Πληροί τις απαιτήσεις της ευρωπαϊκής οδηγίας MDD 93/42/EOK.

UDI — Μοναδικός αναγνωριστικός κωδικός συσκευής

REF — Αριθμός προϊόντος

LOT — Αριθμός παρτίδας

SN — Σειριακός αριθμός συσκευής

Ταξινόμηση συσκευής: Τύπος BF (ρινικά ραβδία)

MD — Ιατροτεχνολογικό προϊόν

Όριο ατμοσφαιρικής υγρασίας

EU REP — Εξουσιοδοτημένος αντιπρόσωπος στην Ευρωπαϊκή Κοινότητα / Ευρωπαϊκή Ένωση

Όριο πίεσης περιβάλλοντος

Εισαγωγέας

Όρια εύρους θερμοκρασίας

Κατασκευαστής

Ημερομηνία παραγωγής

medisana GmbH, Carl-Schurz-Str. 2,
41460 NEUSS, DEUTSCHLAND

ANDON HEALTH CO., LTD.
No. 3 Jin Ping Street, Ya An Road, Nankai District,
Tianjin 300190, China
Τηλ.: 86-22-87611660

EU REP **iHealthLabs Europe SAS**
36 rue de Ponthieu, 75008, Paris, Γαλλία

GR ΣΗΜΑΝΤΙΚΕΣ ΥΠΟΔΕΙΞΕΙΣ! ΝΑ ΦΥΛΑΣΣΕΤΑΙ ΟΠΩΣΔΗΠΟΤΕ!

Διαβάστε προσεκτικά τις οδηγίες χρήσης, ιδίως τις υποδείξεις ασφαλείας, πριν χρησιμοποιήσετε τη συσκευή, και φυλάξτε το εγχειρίδιο οδηγιών χρήσης για μελλοντική αναφορά. Παραδώστε οπωσδήποτε αυτές τις οδηγίες χρήσης μαζί με τη συσκευή, εάν την παραχωρήσετε σε τρίτους.

Χρησιμοποιείτε τη συσκευή μόνο σύμφωνα με την προβλεπόμενη χρήση, όπως περιγράφεται στις οδηγίες χρήσης. Σε περίπτωση μη ενδεδειγμένης χρήσης η εγγύηση παύει να ισχύει.
Η συσκευή δεν προορίζεται για επαγγελματική χρήση ή για χρήση στον ιατρικό τομέα.

- Τα παιδιά ηλικίας κάτω των 16 ετών πρέπει να επιβλέπονται από έναν ενήλικα όταν χρησιμοποιούν το συγκεκριμένο προϊόν.
- Το προϊόν είναι ακατάλληλο για παιδιά ηλικίας κάτω των 6 ετών.
- Κρατάτε τη συσκευή μακριά από παιδιά.
- Μην κοιτάζετε απευθείας στις ακτίνες φωτός ακόμη και εάν χρησιμοποιείτε οπτικά βοηθήματα (π.χ. γυαλιά).
- Μη χρησιμοποιείτε τη συσκευή κοντά σε εύφλεκτα αέρια (π.χ. αναισθητικό αέριο, οξυγόνο ή υδρογόνο) ή εύφλεκτα υγρά (π.χ. αλκοόλη). Μη χρησιμοποιείτε τη συσκευή σε ένα εμπλουτισμένο με οξυγόνο περιβάλλον.
- Μη χρησιμοποιείτε τη συσκευή όταν βρίσκεστε κοντά σε συσκευές υψηλών συχνοτήτων ή (π.χ. για ιατρικές εξετάσεις) ή όταν είστε συνδεδεμένοι σε αυτές.
- Η λειτουργία της συσκευής κοντά σε συσκευές που εκπέμπουν βραχέα κύματα ή μικροκύματα δεν επιτρέπεται.
- Χρησιμοποιείτε αποκλειστικά τα εξαρτήματα που προορίζονται για τη συσκευή και παρέχονται από τον κατασκευαστή.
- Εσείς επιτρέπεται να εκτελείτε μόνο εργασίες καθαρισμού επί της συσκευής. Στην περίπτωση βλαβών, μην επισκευάζετε μόνοι σας τη συσκευή, γιατί αυτό επιφέρει την ακύρωση της εγγύησης και δεν μπορεί να διασφαλιστεί η ασφαλής χρήση της. Απευθυνθείτε στο εξειδικευμένο κατάστημα αγοράς και αναθέτετε τις επισκευές μόνο σε εξουσιοδοτημένο από τη **medisana** κέντρο σέρβις.
- Πληροφορίες σχετικά με πιθανές ηλεκτρομαγνητικές παρεμβολές και άλλες αλληλεπιδράσεις μεταξύ της **Medinose Compact** και άλλων συσκευών καθώς και πληροφορίες σχετικά με τα μέτρα αντιμετώπισης μπορείτε να βρείτε στην ενότητα «Electromagnetic Compatibility Information». Για να αποφύγετε πιθανές παρεμβολές από την ηλεκτρομαγνητική εκπεμπόμενη ακτινοβολία άλλων συσκευών, συνιστούμε να τηρείται ελάχιστη απόσταση της **Medinose Compact 30 cm** προς τέτοιες συσκευές (π.χ. δρομολογητές WLAN, φούρνους μικροκυμάτων). Η χρήση της **Medinose Compact** κοντά σε ενεργές υψίσυχνες ιατρικές συσκευές ή κοντά σε συσκευές απεικόνισης μαγνητικού συντονισμού (MRT) δεν επιτρέπεται, λόγω της εξαιρετικά υψηλής ηλεκτρομαγνητικής ακτινοβολίας σε αυτές τις περιοχές.
- Η συσκευή δεν πρέπει να χρησιμοποιείται από περισσότερα άτομα προκειμένου να αποφευχθεί ο κίνδυνος μετάδοσης μολυσματικών νοσημάτων.
- Σε περίπτωση που κατά την εφαρμογή αισθανθείτε δυσφορία, σταματήστε αμέσως να χρησιμοποιείτε τη συσκευή και αναζητήστε ιατρική συμβουλή.
- Μην αφήσετε τη συσκευή να πέσει, μην την επισκευάσετε μόνοι σας και μην την υποβάλετε σε τροποποιήσεις.
- Μη βυθίζετε τη συσκευή σε νερό ή άλλα υγρά.
- Εάν κατά τη λειτουργία η συσκευή συμπεριφέρεται με μη αναμενόμενο τρόπο, επικοινωνήστε με το τμήμα εξυπηρέτησης πελατών.
- Μην τυλίγετε το καλώδιο γύρω από το σώμα σας, καθώς αυτό ενέχει τον κίνδυνο στραγγαλισμού.
- Η κατάποση μπαταριών ή οξέων μπαταρίας μπορεί να αποβεί εξαιρετικά επικίνδυνη. Κρατάτε τη συσκευή και τις μπαταρίες μακριά από τα παιδιά και από άτομα με αναπηρία.
- Οποιαδήποτε χρήση που δεν περιγράφεται στο παρόν εγχειρίδιο ενδέχεται να επιφέρει μια δυνητικά επικίνδυνη έκθεση σε ακτινοβολία και ως εκ τούτου πρέπει να αποφεύγεται.
- Η συσκευή δεν πρέπει να χρησιμοποιείται σε περίπτωση αλλεργιών στο πλαστικό.
- Η συσκευή είναι σχεδιασμένη για χρήση από τον ίδιο τον χρήστη.

ΥΠΟΔΕΙΞΕΙΣ ΑΣΦΑΛΕΙΑΣ ΓΙΑ ΤΙΣ ΜΠΑΤΑΡΙΕΣ

- Μην αποσυναρμολογείτε τις μπαταρίες!
- Εφόσον χρειάζεται, καθαρίζετε τις μπαταρίες και τις επαφές της συσκευής πριν τις τοποθετήσετε!
- Αφαιρείτε αμέσως τις εξαντλημένες μπαταρίες από τη συσκευή!
- Υψηλός κίνδυνος διαρροής, αποφεύγετε την επαφή με το δέρμα, τα μάτια και τους βλεννογόνους! Σε περίπτωση επαφής με τα οξέα της μπαταρίας ξεπλύνετε αμέσως τα σχετικά σημεία με άφθονο καθαρό νερό και συμβουλευθείτε άμεσα έναν ιατρό!
- Σε περίπτωση κατάποσης μιας μπαταρίας, αναζητήστε αμέσως έναν ιατρό!
- Αντικαθιστάτε πάντα όλες τις μπαταρίες ταυτόχρονα!
- Χρησιμοποιείτε μόνο μπαταρίες του ίδιου τύπου, ποτέ μη χρησιμοποιείτε μαζί μπαταρίες διαφορετικών τύπων ή χρησιμοποιημένες και νέες μπαταρίες.
- Τοποθετείτε σωστά τις μπαταρίες λαμβάνοντας υπόψη την πολικότητα!
- Διατηρείτε καλά κλεισμένη τη θήκη των μπαταριών!
- Αφαιρείτε τις μπαταρίες από τη συσκευή, εάν δεν πρόκειται να τη χρησιμοποιήσετε για μακρό διάστημα!
- Κρατάτε τις μπαταρίες μακριά από παιδιά!
- Μην επαναφορτίζετε τις μπαταρίες! Υφίσταται κίνδυνος έκρηξης!
- Μην τις βραχυκυκλώνετε! Υφίσταται κίνδυνος έκρηξης!
- Μην τις πετάτε στη φωτιά! Υφίσταται κίνδυνος έκρηξης!
- Φυλάσσετε τις μη χρησιμοποιημένες μπαταρίες στη συσκευασία και όχι κοντά σε μεταλλικά αντικείμενα, προκειμένου να αποτραπεί ενδεχόμενο βραχυκυκλώματος!
- Οι χρησιμοποιημένες μπαταρίες δεν πρέπει να απορρίπτονται στα οικιακά απορρίμματα αλλά να παραδίδονται στα επικίνδυνα απόβλητα ή σε σημεία συγκέντρωσης μπαταριών σε εξειδικευμένα καταστήματα!

Προβλεπόμενη χρήση

Η **medinose Compact** προσφέρει μια καινοτόμο και αποτελεσματική δυνατότητα ανακούφισης των συμπτωμάτων που συνοδεύουν την αλλεργική ρινίτιδα (δάκρυσμα ματιών, ρινική καταρροή και φτάρνισμα).

Αντενδείξεις:

- Η συσκευή δεν παρουσιάζει πρόβλημα και είναι ασφαλής κατά τη χρήση, με τις ακόλουθες εξαιρέσεις:
- Ασθενείς φυσιοθεραπείας.
- Η συσκευή πρέπει να φυλάσσεται μακριά από τα παιδιά.
- Η συσκευή δεν είναι κατάλληλη για χρήση από άτομα που φέρουν βηματοδότη ή άλλα ιατρικά εμφυτεύματα.
- Η χρήση της συσκευής από άτομα που φέρουν βηματοδότη ή άλλα ιατρικά εμφυτεύματα και από άτομα με πολύποδες, ευαισθησία του ρινικού βλεννογόνου ή κακή αιμάτωση δεν επιτρέπεται.

Αρχή λειτουργίας

Η **Medinose Compact** εφαρμόζει μια θεραπεία μέσω ερυθρού και υπέρυθρου φωτός: Το υπέρυθρο φως θερμαίνει προάγοντας την αιμάτωση ενώ το ερυθρό φως καταπολεμά επιπρόσθετα την παραγωγή ισταμινών, καταπραΰνει τη φλεγμονή και ανακουφίζει κατ΄αυτό τον τρόπο τα συμπτώματα. Η **Medinose Compact** μπορεί να χρησιμοποιείται είτε χωρίς άλλες φαρμακευτικές ουσίες είτε μαζί με τα συνταγογραφημένα από τον ιατρό φάρμακα.

Περιεχόμενα συσκευασίας

Ελέγξτε ότι η συσκευή είναι πλήρης και δεν παρουσιάζει ζημιές. Εάν έχετε αμφιβολίες, μη θέσετε τη συσκευή σε λειτουργία και απευθυνθείτε στο κατάστημα αγοράς ή στο τμήμα τεχνικής υποστήριξης. Η συσκευασία περιέχει:

- 1 συσκευή ρινικής θεραπείας **medisana Medinose Compact**
- 2 μπαταρίες, τύπος CR2032 (έκαστη 3 V)
- 1 θήκη προστασίας με καπάκι
- 1 εγχειρίδιο οδηγιών χρήσης

Εάν κατά την αποσυσκευασία του προϊόντος διαπιστώσετε μια ζημιά που έχει προκληθεί κατά τη μεταφορά, επικοινωνήστε αμέσως με το εμπορικό κατάστημα από το οποίο αγοράσατε το προϊόν.

Οι συσκευασίες είναι ανακυκλώσιμες και μπορούν να παραδίδονται προς επεξεργασία ανάκτησης πρώτων υλών. Παρακαλούμε να απορρίπτετε τα υλικά συσκευασίας που δεν χρειάζεστε πλέον με τον προβλεπόμενο τρόπο.

ΠΡΟΕΙΔΟΠΟΙΗΣΗ
Φροντίστε, ώστε οι μεμβράνες συσκευασίας να μην καταλήξουν στα χέρια των παιδιών!
Υφίσταται κίνδυνος ασφυξίας!

Δομή / Μέρη προϊόντος

❶ Κύρια συσκευή με ❷ πλήκτρο On/Off και ❸ επαφή σύνδεσης
❹ Ρινικός καθετήρας, με δύο ❻ ρινικά ραβδία και ❺ ρύθμιση γωνίας
❻ Τα ρινικά ραβδία διαθέτουν στα άκρα πηγές φωτός LED.
❼ + ❽ Θήκη προστασίας με καπάκι

Χρήση

Τοποθέτηση μπαταριών

- Ανοίξτε τη θήκη μπαταριών στην κάτω πλευρά της συσκευής ❶. (βλέπε Εικ. ❾.)
- Τοποθετήστε δύο μπαταρίες τύπου CR2032. Προσέξτε την πολικότητα. (βλέπε Εικ. ❿.)
- Κλείστε το καπάκι των μπαταριών.

Σημειώσεις σχετικά με τις μπαταρίες

- Εάν ακουστεί διαδοχικά πέντε φορές το ηχητικό σήμα, οι μπαταρίες έχει (σχεδόν) πλήρως αποφορτιστεί. Αντικαταστήστε τις με νέες.
- Αφαιρέστε τις μπαταρίες, εάν δεν πρόκειται να χρησιμοποιήσετε τη συσκευή για έναν μήνα (ή μεγαλύτερο διάστημα). Έτσι θα αποφύγετε την πρόκληση ζημιάς στη συσκευή από πιθανή διαρροή.
- Η χρήση συσσωρευτών (δηλ. επαναφορτιζόμενων μπαταριών) δεν ενδείκνυται.
- Μη χρησιμοποιείτε μια νέα μπαταρία μαζί με μια χρησιμοποιημένη. Μη χρησιμοποιείτε δύο μπαταρίες διαφορετικού τύπου.
- Τα οξέα μπαταρίας δεν επιτρέπεται να έρθουν σε επαφή με τα μάτια σας. Σε περίπτωση που αυτό συμβεί ξεπλύνετε αμέσως τα μάτια σας με άφθονο, καθαρό νερό και στη συνέχεια συμβουλευθείτε έναν ιατρό.
- Βεβαιωθείτε ότι η θήκη μπαταριών είναι σε άρτια κατάσταση χωρίς ζημιές πριν τοποθετήσετε τις μπαταρίες.

Χρήση

- Συνδέστε τον ρινικό καθετήρα ❹ στην κύρια συσκευή ❶.
- Εισαγάγετε τα ρινικά ραβδία ❻ μέσα στη μύτη σε βάθος που να αισθάνεστε άνετα. Η αμφίπλευρη πίεση στη ρύθμιση γωνίας ❺ διευκολύνει την εισαγωγή και εξαγωγή του καθετήρα στη μύτη.
- Πατήστε το πλήκτρο ενεργοποίησης /απενεργοποίησης (On/Off) ❷, για να ενεργοποιήσετε τη συσκευή. Ακούγεται ένα ηχητικό σήμα. Τα ρινικά ραβδία ❻ αρχίζουν να εκπέμπουν ερυθρό φως σε δύο μήκη κύματος.
- Ένας κύκλος θεραπείας διαρκεί περίπου τρία λεπτά. Στη συνέχεια η συσκευή απενεργοποιείται αυτόματα. Εάν θέλετε να απενεργοποιήσετε τη συσκευή κατά τη διάρκεια της εφαρμογής, πατήστε το πλήκτρο ενεργοποίησης/απενεργοποίησης (On/Off) ❷.
- Η **Medinose Compact** μπορεί να χρησιμοποιείται τρεις έως πέντε φορές ημερησίως με ένα διάλειμμα πέντε έως έξι ωρών μεταξύ των εφαρμογών.

Αντιμετώπιση σφαλμάτων

Σφάλμα	Πιθανές αιτίες	Λύση
Η ενεργοποίηση της συσκευής δεν είναι δυνατή.	Οι μπαταρίες έχουν εκφορτιστεί (ή δεν έχουν τοποθετηθεί καθόλου μπαταρίες).	Τοποθετήστε νέες μπαταρίες.
	Οι μπαταρίες δεν έχουν τοποθετηθεί σωστά.	Ελέγξτε εάν οι μπαταρίες έχουν τοποθετηθεί σωστά. Ελέγξτε την πολικότητα, εάν δεν είναι σωστή, τοποθετήστε ξανά τις μπαταρίες με τη σωστή πολικότητα.
	Δεν είχε πατηθεί το πλήκτρο On/Off.	Πατήστε το πλήκτρο ενεργοποίησης / απενεργοποίησης (On/Off) ❷, για να ενεργοποιήσετε τη συσκευή.
Ο βομβητής ηχεί και τα δύο ρινικά ραβδία δεν εκπέμπουν φως ή μόνο το ένα είναι φωτισμένο.	Ο ρινικός καθετήρας ❹ δεν έχει συνδεθεί σωστά στην κύρια συσκευή❶.	Συνδέστε ξανά σωστά τον ρινικό καθετήρα ❹ στην κύρια συσκευή ❶.
Ο βομβητής ηχεί πέντε φορές, μετά η συσκευή απενεργοποιείται.	Οι μπαταρίες έχουν (σχεδόν) αποφορτιστεί πλήρως.	Αντικαταστήστε τις μπαταρίες με νέες μπαταρίες.

Μετά την ολοκλήρωση της εφαρμογής / του καθαρισμού

- Αφαιρέστε τις μπαταρίες, εάν δεν πρόκειται να χρησιμοποιήσετε τη συσκευή για έναν μήνα (ή μεγαλύτερο διάστημα). Έτσι θα αποφύγετε την πρόκληση ζημιάς στη συσκευή από πιθανή διαρροή.
- Η συσκευή δεν είναι αδιάβροχη. Για αυτό μη χρησιμοποιείτε υγρά καθαριστικά που μπορούν να εισχωρήσουν στη συσκευή.
- Καθαρίζετε την κύρια συσκευή μόνο με ένα μαλακό, ελαφρά νοτισμένο πανί. Δεν επιτρέπεται να εισχωρήσει νερό στη συσκευή. Βεβαιωθείτε ότι όλα έχουν καθαριστεί κατά τρόπο που να διασφαλίζει την υγιεινή.
- Μην πραγματοποιείτε τροποποιήσεις στη συσκευή που δεν έχουν εγκριθεί από τον κατασκευαστή. Οι μη εγκεκριμένες τροποποιήσεις καθιστούν άκυρη οποιαδήποτε αξίωση απορρέει από την εγγύηση. Δεν επιτρέπεται να ανοίξετε τη συσκευή ή να επιχειρήσετε να την επισκευάσετε.
- Μην εκτελείτε εργασίες καθαρισμού ή συντήρησης σε ενεργοποιημένη συσκευή!
- Αποφεύγετε την έκθεση σε υψηλές θερμοκρασίες και την άμεση ηλιακή ακτινοβολία. Μη βυθίζετε τη συσκευή στο νερό, γιατί μπορεί να υποστεί ζημιά από αυτό.
- Εάν η συσκευή έχει αποθηκευτεί σε ακραία υψηλές ή χαμηλές θερμοκρασίες, αφήστε την περ. 2 ώρες να εγκλιματιστεί πριν τη χρησιμοποιήσετε (στις αναγραφόμενες στο «Περιβάλλον λειτουργίας» θερμοκρασίες, στην ενότητα Τεχνικά χαρακτηριστικά).

Αναφέρετε όλα τα περιστατικά που σχετίζονται με το παρόν προϊόν - τραυματισμούς ή δυσμενή αποτελέσματα – στην αρμόδια εθνική εποπτική αρχή καθώς και στον κατασκευαστή ή στον εξουσιοδοτημένο εκπρόσωπο της ΕΕ (EU REP).
Μπορείτε να βρείτε τις διευθύνσεις επικοινωνίας στο:
https://ec.europa.eu/growth/sectors/medical-devices/contacts/

Απόρριψη

Η συγκεκριμένη συσκευή δεν επιτρέπεται να απορρίπτεται στα οικιακά απορρίμματα. Κάθε καταναλωτής οφείλει να παραδίδει όλες τις ηλεκτρικές ή ηλεκτρονικές συσκευές, ανεξάρτητα από το εάν αυτές περιέχουν επιβλαβείς ουσίες στο σημείο συγκέντρωσης της πόλης του ή στα εμπορικά καταστήματα, προκειμένου να προωθούνται προς ανακύκλωση. Αφαιρέστε τις μπαταρίες πριν απορρίψετε τη συσκευή. Οι χρησιμοποιημένες μπαταρίες δεν πρέπει να απορρίπτονται στα οικιακά απορρίμματα αλλά να παραδίδονται στα επικίνδυνα απόβλητα ή σε σημεία συγκέντρωσης μπαταριών σε εξειδικευμένα καταστήματα! Απευθυνθείτε σχετικά με θέματα απόρριψης στην αρμόδια υπηρεσία του δήμου σας ή στα κατάστημα ηλεκτρικών ειδών της επιλογής σας.

Τεχνικά χαρακτηριστικά

Ονομασία και μοντέλο:	Συσκευή ρινικής θεραπείας **medisana Medinose Compact** (μοντέλο AN-6016)
Παροχή ηλεκτρικού ρεύματος:	2 × 3 V⎓ (2 μπαταρίες, τύπου CR2032)
Διάρκεια χρήσης μπαταριών:	περ. 30 εφαρμογές (διάρκειας 3 λεπτών έκαστη)
Τεχνολογία:	Φωτοθεραπεία μέσω δύο διαφορετικών μηκών κύματος ((652 nm και 940 nm)
Σημείο εφαρμογής:	Ρουθούνια
Ταξινόμηση:	εσωτερικά τροφοδοτούμενη, τύπος BF, IP22, χωρίς προστασία AP ή APG (από κινδύνους ανάφλεξης εύφλεκτων αναισθητικών μειγμάτων), συνεχής λειτουργία
Είδος της φωτοεκπομπής:	συνεχής
Ισχύς μετάδοσης φωτός:	3 mW – 6 mW
Διάρκεια χρήσης:	περ. 3 λεπτά
Συνθήκες περιβάλλοντος λειτουργίας:	Θερμοκρασία: 15°C – 40°C Ατμοσφαιρική υγρασία: 30%ΣΥ – 85%ΣΥ Πίεση περιβάλλοντος: 80kPa – 105kPa
Συνθήκες αποθήκευσης και μεταφοράς:	Θερμοκρασία: −20°C – 60°C Ατμοσφαιρική υγρασία: 30%ΣΥ – 85%ΣΥ Πίεση περιβάλλοντος: 80kPa – 105kPa
Διάρκεια ζωής:	3 έτη, υπό κανονικές συνθήκες λειτουργίας
Διαστάσεις (Μ x Π x Υ):	περ. 70 × 39 × 17 mm
Βάρος:	περ. 21 g
Κωδικός είδους:	45055
Αριθμός EAN:	4015588 45055 6
Ανταλλακτικό:	Ρινικός καθετήρας ❹: Κωδ. 45056, EAN 40 15588 45056 3

Στα πλαίσια της συνεχούς βελτίωσης του προϊόντος διατηρούμε το δικαίωμα τεχνικών και σχεδιαστικών τροποποιήσεων.

Μπορείτε να βρείτε την εκάστοτε ισχύουσα έκδοση αυτού του εγχειριδίου οδηγιών στη διεύθυνση https://docs.medisana.com/45055.

Για πληροφορίες σχετικά με το σέρβις ανατρέξτε εδώ: https://www.medisana.com/servicepartners

Εγχειρίδιο Σέρβις

Πληροφορίες σχετικά με την ηλεκτρομαγνητική συμβατότητα:
Βλέπε το έντυπο οδηγιών χρήσης (διαθέσιμο online στη https://docs.medisana.com/45055).

CE 0197

medisana®

FI Käyttöohje
Nenähoitolaite Medinose Compact

Laite ja käyttöelementit

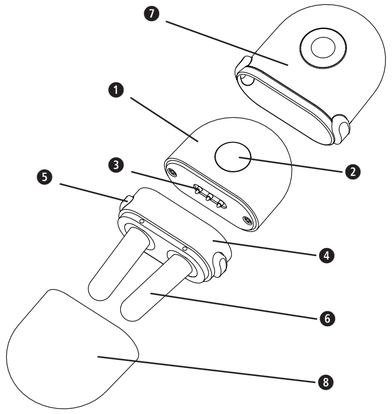

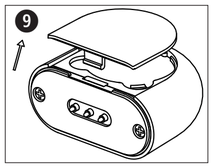

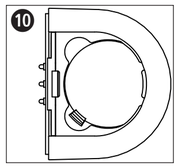

Merkkien selitys

Tämä käyttöohje kuuluu tähän laitteeseen. Se sisältää tärkeitä tietoja käyttöönotosta ja käsittelystä. Lue tämä käyttöohje kokonaan. Tämän ohjeen noudattamatta jättäminen voi johtaa vakaviin loukkaantumisiin tai laitevaurioihin. Varotoimi: lue käyttöohje huolellisesti ennen käyttöä. Jos sinulla on kysyttävää, ota yhteyttä asiakaspalveluun tai lääkäriisi.

HUOMAUTUS
Yleinen varoitusmerkki. Lue ohje ennen laitteen käyttöä.

IP22

Ensimmäinen merkki tarkoittaa suojausta vaarallisiin osiin koskettamiselta sekä kiinteiden vieraiden kappaleiden tunkeutumiselta. Toinen merkki tarkoittaa suojausta veden tunkeutumista vastaan.

Tähän tuotteeseen sovelletaan sähkö- ja elektroniikkalaiteromusta annettua eurooppalaista direktiiviä 2012/19/EU, ja tuote on merkitty vastaavasti.

Kierrätysmerkit/koodit: näiden tarkoituksena on antaa tietoa materiaalista ja sen oikeasta käytöstä sekä kierrätyksestä.

REGICLE 04 LDPE 20 PAP

CE 0197 Eurooppalaisen lääkinnällisistä laitteista annetun direktiivin MDD 93/42/ETY mukainen.

UDI Yksilöllinen laitetunniste

REF Tuotenumero

LOT ERÄ-numero

SN Laitteen sarjanumero

Laiteluokitus: tyyppi BF (nenäpuikot)

MD Lääkinnällinen laite

Ilmankosteuden rajoitus

EU REP Yhtiön valtuutettu edustaja Euroopan yhteisössä tai Euroopan unionissa

Ympäristön paineen rajoitus

Maahantuoja

Lämpötila-alueen rajat

Valmistaja

Valmistuspäivä

medisana GmbH, Carl-Schurz-Str. 2, 41460 NEUSS, SAKSA

ANDON HEALTH CO., LTD.
No. 3 Jin Ping Street, Ya An Road, Nankai District, Tianjin 300190, Kiina
Puh.: 86-22-87611660

EU REP **iHealthLabs Europe SAS**
36 rue de Ponthieu, 75008, Paris, Ranska

FI TÄRKEÄÄ TIETOA! SÄILYTÄ EHDOTTOMASTI!

Lue käyttöohje, erityisesti turvaohjeet, huolellisesti läpi ennen kuin käytät laitetta, ja säilytä käyttöohje myöhempää käyttöä varten. Jos luovutat laitteen kolmannelle osapuolelle, tämä käyttöohje on ehdottomasti annettava mukana.

Käytä laitetta vain käyttöohjeessa ilmoitetun käyttötarkoituksen mukaisesti. Jos laitetta käytetään muihin käyttötarkoituksiin, takuu raukeaa.
Laitetta ei ole tarkoitettu ammattikäyttöön tai lääketieteelliseen käyttöön.

- Aikuisen on valvottava alle 16-vuotiaita lapsia heidän käyttäessään tätä tuotetta.
- Laite ei sovellu alle 6-vuotiaille lapsille.
- Pidä laite poissa lasten ulottuvilta.
- Älä katso suoraan lasersäteisiin edes käytettäessä optisia apuvälineitä (esim. lasit).
- Älä käytä laitetta palavien kaasujen (esim. nukutuskaasun, hapen tai vedyn) tai palavien nesteiden (esim. alkoholin) lähettyvillä. Älä käytä sitä hapella rikastetussa ympäristössä.
- Älä käytä laitetta, jos olet korkeataajuuksisten laitteiden lähettyvillä tai jos sellaisia on liitetty siihen (esim. lääketieteellisiä tutkimuksia varten).
- Laitetta ei saa käyttää lyhytaaltoja tai mikroaaltoja lähettävien laitteiden lähellä.
- Käytä yksinomaan laitteeseen tarkoitettuja ja valmistajan toimittamia lisäosia.
- Saat itse ainoastaan puhdistaa laitteen. Mikäli laitteeseen tulee vikoja, älä korjaa sitä itse, sillä tällöin takuu raukeaa eikä turvallista käyttöä voida enää taata. Kysy neuvoa myyjältä, ja anna ainoastaan **medisana**-huollon suorittaa korjaukset.
- Tietoa **Medinose Compact** -laitteen ja muiden laitteiden välisistä mahdollisista sähkömagneettisista häiriöistä ja muista yhteisvaikutuksista sekä vastatoimista löydät Electromagnetic Compatibility Information -kohdasta. Muiden laitteiden lähettämän sähkömagneettisen säteilyn aiheuttamien mahdollisten häiriöiden välttämiseksi suosittelemme pitämään **Medinose Compact** -laitteen vähintään **30 cm:n** etäisyydellä tällaisista laitteista (esim. WLAN-reitittimet, mikroaaltouunit). **Medinose Compact** -laitetta ei saa käyttää lääkinnällisten korkeataajuuksisten laitteiden tai magneettikuvauslaitteiden lähellä, koska sähkömagneettinen hajasäteily on siellä poikkeuksellisen suurta.
- Infektioiden välittymisen estämiseksi useat henkilöt eivät saa käyttää laitetta.
- Jos tunnet huonovointisuutta tai kipua käytön aikana, lopeta käyttö heti ja käänny lääkärin puoleen.
- Älä pudota laitetta, korjaa sitä itse tai tee siihen omia muutoksia.
- Älä upota laitetta veteen tai muihin nesteisiin.
- Jos laite käyttäytyy käytön aikana odottamattomalla tavalla, ota yhteyttä asiakaspalveluun.
- Kuristumisvaaran välttämiseksi älä kiedo johtoa vartalosi ympärille.
- Paristojen tai akkuhapon nieleminen voi olla erittäin vaarallista. Pidä laite ja paristot poissa lasten ja vammaisten ulottuvilta.
- Kaikki käyttö, jota ei ole kuvattu tässä ohjeessa, voi johtaa mahdollisesti vaaralliseen säteilyyn, minkä vuoksi sitä on vältettävä.
- Laitetta ei saa käyttää muoviallergioiden tapauksessa.
- Laite on tarkoitettu käytettäväksi potilaan itsensä toimesta.

PARISTOJEN TURVALLISUUSOHJEET

- Älä pura paristoja!
- Tarvittaessa puhdista paristojen ja laitteen liittimet ennen paristojen asettamista paikoilleen!
- Poista tyhjentyneet paristot laitteesta välittömästi!
- Kohonnut vuotovaara; vältä kosketusta ihon, silmien ja limakalvojen kanssa! Jos joudut kosketukseen akkuhapon kanssa, huuhtele kyseiset kohdat välittömästi runsaalla puhtaalla vedellä ja hakeudu heti lääkärin hoitoon!
- Jos paristo on nielty, on hakeuduttava välittömästi lääkärin hoitoon!
- Vaihda aina kaikki paristot samalla kertaa!
- Käytä ainoastaan samantyyppisiä paristoja, älä käytä erilaisia paristotyyppejä tai käytettyjä ja uusia paristoja sekaisin!
- Aseta paristot oikein, huomioi napaisuus!
- Pidä paristolokero hyvin suljettuna!
- Poista paristot, jos laitetta ei käytetä pitkään aikaan!
- Pidä paristot poissa lasten ulottuvilta!
- Älä lataa paristoja uudelleen! Räjähdysvaara!
- Älä oikosulje! Räjähdysvaara!
- Älä heitä tuleen! Räjähdysvaara!
- Oikosulun välttämiseksi säilytä käyttämättömät paristot omassa pakkauksessaan kaukana metalliesineistä!
- Älä laita käytettyjä paristoja ja akkuja kotitalousjätteen joukkoon, vaan vie ne vaarallisen jätteen keräyspisteisiin tai myymälöiden paristokeräyspisteisiin!

Käyttötarkoitus

Medinose Compact tarjoaa innovatiivisen ja tehokkaan mahdollisuuden lievittää allergiseen nuhaan liittyviä oireita (vuotavat silmät, vuotava nenä, aivastuksen tarve).

Käytön vasta-aiheet:

- Laite on helppo ja turvallinen käyttää seuraavia poikkeuksia lukuun ottamatta:
- fysioterapiapotilaat.
- Laite ei kuulu lasten käsiin.
- Laite ei sovellu henkilöille, joilla on sydämentahdistin tai muu lääketieteellinen implantti.
- Laitetta eivät saa käyttää henkilöt, joilla on sydämentahdistin tai muu lääketieteellinen implantti tai joilla on polyyppeja, herkkä nenän limakalvo tai heikko verenkierto.

Toimintaperiaate

Medinose Compact käyttää puna- ja infrapunavalohoitoa: infrapunavalo lämmittää ja edistää siten verenkiertoa, ja lisäksi punavalo estää histamiinin tuotantoa, lievittää ärsytystä ja vähentää näin oireita. **Medinose Compact** -laitetta voidaan käyttää ilman muita aineita tai yhdessä lääkärin määräämien lääkkeiden kanssa.

Toimituksen sisältö

Tarkista, että laite on täydellinen ja ettei siinä ole vaurioita. Jos olet epävarma, älä ota laitetta käyttöön, vaan käänny jälleenmyyjän tai huoltoliikkeen puoleen. Toimituksen sisältyvät seuraavat:

- 1 **medisana**-nenähoitolaite **Medinose Compact**
- 2 paristoa, tyyppi CR2032 (kumpikin 3 V)
- 1 suojakotelo ja kansi
- 1 käyttöohje

Jos havaitset pakkauksesta purettaessa kuljetusvaurion, ota välittömästi yhteyttä jälleenmyyjään.

Pakkaukset ovat uudelleenkäytettäviä tai ne voidaan kierrättää. Hävitä asianmukaisesti pakkausmateriaali, jota ei enää tarvita.

VAROITUS
Varmista, että pakkausmuovit eivät joudu lasten käsiin. Tukehtumisvaara!

Tuotteen rakenne/osat

❶ Päälaite, jossa on ❷ virtapainike ja ❸ liitäntäkosketin
❹ Nenäsondi, jossa on kaksi ❻ nenäpuikkoa ja ❺ kulmasäätö
❻ Nenäpuikkojen päässä on LED-valolähteet.
❼ + ❽ Suojakotelo ja kansi

Käyttö

Paristojen asettaminen

- Avaa päälaitteen ❶ alapuolella oleva paristolokero. (Katso kuva ❾.)
- Aseta sisään kaksi CR2032-paristoa. Ota huomioon napaisuus. (Katso kuva ❿.)
- Sulje paristolokero.

Huomautuksia paristoista

- Jos merkkiääni kuuluu viisi kertaa peräkkäin, paristot ovat (lähes) tyhjät. Vaihda tilalle uudet.
- Poista paristot, mikäli et aio käyttää laitetta kuukauteen (tai pidempään aikaan). Näin vältät vuotaneiden paristojen aiheuttamat laitevauriot.
- Akut (eli uudelleenladattavat paristot) eivät sovellu käytettäviksi.
- Älä käytä uutta paristoa yhdessä käytetyn kanssa. Älä käytä kahta erityyppistä paristoa.
- Silmiin ei saa päästä akkuhappoa. Jos näin käy, huuhtele silmät välittömästi erittäin runsaalla puhtaalla vedellä ja ota sitten yhteyttä lääkäriin.
- Tarkasta, että paristolokero on kunnossa ja ehjä, ennen kuin asetat paristoja.

Käyttö

- Kytke nenäsondi ❹ päälaitteeseen ❶.
- Vie nenäpuikot ❻ niin pitkälle nenään kuin se on mukavasti mahdollista. Kulmasäädön ❺ painaminen molemmilta puolilta helpottaa sondien vientiä nenään ja nenästä ulos.
- Paina virtapainiketta ❷ kytkeäksesi laitteen päälle. Kuuluu merkkiääni. Nenäpuikot ❻ alkavat tuottaa punavaloa kahdella aallonpituudella.
- Hoitojakso kestää noin kolme minuuttia. Laitteen virta kytkeytyy tämän jälkeen pois automaattisesti. Jos haluat kytkeä laitteen pois päältä hoidon aikana, paina virtapainiketta ❷.
- **Medinose Compact** -laitetta voidaan käyttää 2–5 kertaa päivässä, kun käyttökertojen välissä pidetään 5–6 tunnin tauko.

Vianetsintä

Vika	Mahdolliset syyt	Ratkaisu
Laite ei käynnisty.	Paristot ovat tyhjät (tai niitä ei ole asetettu).	Aseta laitteeseen uudet paristot.
	Paristoja ei ole asetettu oikein.	Tarkasta, että paristot on asetettu oikein. Tarkasta napaisuus, ja jos se on väärä, aseta paristot uudelleen paikoilleen niin, että navat ovat oikein.
	Virtapainiketta ei ole painettu.	Paina virtapainiketta ❷ kytkeäksesi laitteen päälle.
Merkkiääni kuuluu ja kahdessa nenäpuikossa ei pala valo tai vain toisessa niistä palaa valo.	Nenäsondia ❹ ei ole kiinnitetty oikein päälaitteeseen ❶.	Yhdistä nenäsondi ❹ vielä kerran oikein päälaitteeseen ❶.
Merkkiääni kuuluu viisi kertaa, minkä jälkeen laite sammuu.	Paristot ovat (lähes) tyhjät.	Vaihda uudet paristot.

Käytön päätyttyä / puhdistus

- Poista paristot, mikäli et aio käyttää laitetta kuukauteen (tai pidempään aikaan). Näin vältät vuotaneiden paristojen aiheuttamat laitevauriot.
- Laite ei ole vesitiivis. Älä käytä nestemäisiä puhdistusaineita, jotka voivat tunkeutua laitteeseen.
- Puhdista päälaite ja nenäsondi vain pehmeällä, kevyesti kostutetulla liinalla. Laitteeseen ei saa päästä vettä. Varmista, että kaikki osat ovat lopuksi hygieenisen puhtaita.
- Älä tee tuotteeseen muutoksia, joihin valmistaja ei ole antanut lupaa. Takuu raukeaa luvattomien muutosten tapauksessa. Laitetta tai sen osia ei saa purkaa tai yrittää korjata.
- Älä suorita puhdistus- tai huoltotöitä, kun laite on kytketty päälle!
- Vältä korkeita lämpötiloja ja suoraa auringonvaloa. Älä upota laitetta veteen, ettei se vaurioidu.
- Jos laitetta on säilytetty erittäin korkeissa tai alhaisissa lämpötiloissa, anna sen ensin sopeutua ympäristöön noin kaksi tuntia ennen kuin käytät sitä (teknisten tietojen Käyttöympäristö-kohdassa annetuissa lämpötiloissa).

Ilmoita kaikista tämän laitteen yhteydessä ilmenneistä vaaratilanteista – loukkaantumisista tai epäedullisista tuloksista – vastaavalle viranomaiselle sekä valmistajalle tai valtuutetulle EU-edustajalle (EU REP).
Löydät yhteystiedot osoitteesta:
https://ec.europa.eu/growth/sectors/medical-devices/contacts/

Tekniset tiedot

Nimi ja malli:	**medisana-**nenähoitolaite **Medinose Compact** (malli AN-6016)
Virransyöttö:	2 × 3 V⎓ (2 paristoa, tyyppi CR2032)
Paristojen käyttöaika:	n. 30 käyttökertaa (3 minuuttia kerrallaan)
Teknologia:	valohoito kahdella erilaisella aallonpituudella (652 nm ja 940 nm)
Käyttöpaikka:	sieraimet
Luokitus:	sisäinen virransyöttö, tyyppi BF, IP22, ei AP tai APG, jatkuva käyttö
Valopäästön tyyppi:	jatkuva
Valoteho:	3–6 mW
Käyttöaika:	n. 3 minuuttia
Käyttöympäristö:	Lämpötila: 15–40 °C Ilmankosteus: 30–85 % RH Ympäröivä paine: 80–105 kPa
Varastoinnin ja kuljetuksen ehdot:	Lämpötila: -20 – 60 °C Ilmankosteus: 30–85 % RH Ympäröivä paine: 80–105 kPa
Käyttöikä:	3 vuotta normaaleissa käyttöolosuhteissa
Mitat (P x L x K):	n. 70 × 39 × 17 mm
Paino:	n. 21 g
Tuotenumero:	45055
EAN-numero:	4015588 45055 6
Varaosa:	Nenäsondi ❹: tuotenro 45056, EAN 40 15588 45056 3

Hävittäminen

Tätä laitetta ei saa hävittää kotitalousjätteen mukana. Jokainen käyttäjä on velvollinen toimittamaan kaikki sähkö- tai elektroniset laitteet, sisälsivätpä ne haitallisia aineita tai ei, kotipaikkansa keräyspisteeseen tai myymälään, jottane voidaan hävittää ympäristöystävällisesti. Ota hävittämiseen liittyen yhteyttä kotikuntasi viranomaisiin tai jälleenmyyjään.

Pidätämme oikeuden teknisiin ja muotoon liittyviin muutoksiin jatkuvan tuotekehityksen puitteissa.

Tämän käyttöohjeen ajantasainen versio on saatavilla osoitteessa https://docs.medisana.com/45055.

Huoltotiedot ovat saatavilla täällä:
https://www.medisana.com/servicepartners

Käyttöopas Huolto

Tiedot sähkömagneettisesta yhteensopivuudesta: Katso painettu käyttöohje (saatavilla myös verkossa osoitteessa https://docs.medisana.com/45055).

CE 0197

medisana®

SE Bruksanvisning
Apparat för nasal terapi Medinose Compact

Enhet och reglage

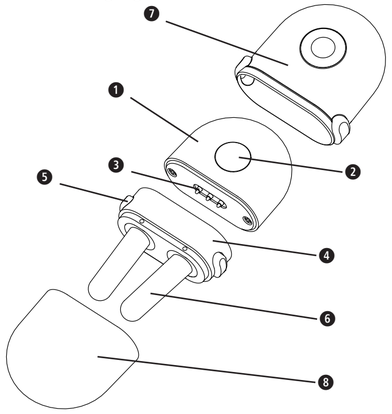

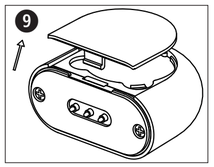

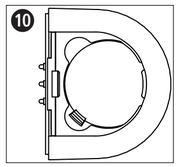

Symbolförklaring

Denna bruksanvisning ingår i enheten. Den innehåller viktig information om idrifttagning och hantering. Läs igenom hela denna bruksanvisning. Om anvisningen inte följs kan det leda till allvarliga personskador eller skador på enheten. Försiktighetsåtgärd: Läs bruksanvisningen noggrant före användning. Om du har några frågor, vänligen kontakta kundtjänst eller din läkare.

OBSERVERA
Allmän varningssymbol. Läs bruksanvisningen innan du använder enheten.

IP22

Den första siffran anger skyddsklassen mot kontakt med farliga delar samt inträngning av fasta främmande föremål. Den andra siffran anger skyddsklassen mot vatteninträngning.

Denna produkt omfattas av det europeiska direktivet 2012/19/EU om avfall som utgörs av eller innehåller elektrisk och elektronisk utrustning och är märkt i enlighet därmed.

Återvinningssymboler/koder: Dessa används för att ge information om materialet och hur det används och återvinns på ett korrekt sätt.

RECIKLA 84 LDPE 20 PAP

CE 0197 — Uppfyller kraven i det europeiska direktivet MDD 93/42/EEG.

UDI — Tydlig identifiering av apparaten

REF — Produktnummer

LOT — LOT-nummer

SN — Enhetens serienummer

Enhetsklassificering: Typ BF (nasal stift)

MD — Medicinteknisk produkt

Begränsning av luftfuktighet

EU REP — Auktoriserad representant i EU/Europeiska gemenskapen

Begränsning av atmosfärstryck

Importör

Temperaturgränser

Tillverkare

Tillverkningsdatum

medisana GmbH, Carl-Schurz-Str. 2,
41460 NEUSS, TYSKLAND

ANDON HEALTH CO., LTD.
No. 3 Jin Ping Street, Ya An Road, Nankai District,
Tianjin 300190, China
Tel: 86-22-87611660

EU REP **iHealthLabs Europe SAS**
36 rue de Ponthieu, 75008, Paris, Frankrike

SE VIKTIG INFORMATION! FÖRVARAS VÄL!

Läs bruksanvisningen noggrant, i synnerhet säkerhetsanvisningarna, innan du använder enheten och spara bruksanvisningen för framtida bruk. Om du lämnar enheten vidare till tredje part, bifoga alltid bruksanvisningen.

Använd endast enheten för det ändamål som anges i bruksanvisningen. Vid felaktig användning upphör garantin att gälla. Enheten är inte avsedd att användas professionellt eller i medicinskt syfte.

- Barn under 16 år måste övervakas av en vuxen när de använder denna produkt.
- Enheten är inte lämplig för barn under 6 år.
- Förvara enheten utom räckhåll för barn.
- Titta aldrig direkt in i ljusstrålarna – inte ens med optiska hjälpmedel (t.ex. glasögon).
- Använd inte enheten i närheten av brandfarlig gas (t.ex. bedövningsgas, syrgas eller vätgas) eller brandfarlig vätska (t.ex. alkohol). Använd den inte i en syrgasberikad miljö.
- Använd inte enheten i när du är i närheten av högfrekvensapparater eller när du är ansluten till sådana (t.ex. för medicinska undersökningar).
- Enheten får inte användas i närheten av apparater som sänder ut kortvågor eller mikrovågor.
- Använd endast tillbehör som är avsedda för enheten och medföljer från tillverkaren.
- Du själv får endast utföra rengöringsarbeten på enheten. Reparera inte enheten själv i händelse av fel, eftersom eventuella garantianspråk då upphör att gälla och en säker användning inte längre kan garanteras. Kontakta din återförsäljare och låt reparationer endast **medisana** utföras av Service.
- Information om möjliga elektromagnetiska störningar och andra interaktioner mellan **Medinose Compact** och andra enheter, samt om eventuella motåtgärder, finns i "Information om elektromagnetisk kompatibilitet". För att undvika störningar från elektromagnetisk strålning, som sänds ut från andra enheter, rekommenderar vi att du håller ett minsta avstånd för **Medinose Compact** på **30 cm** till sådana enheter (t.ex. WLAN-routrar, mikrovågsugnar). **Medinose Compact** Får varken användas i närheten av aktiva medicinska högfrekvensenheter eller i närheten av MRI-enheter, eftersom den elektromagnetiska störningsstrålningen är exceptionellt hög där.
- Enheten bör inte användas av flera personer för att undvika att föra infektioner vidare.
- Om du skulle känna obehag eller smärta under användningen, sluta omedelbart att använda den och rådgör med läkare.
- Låt inte enheten falla ned, reparera den inte själv och utför inga egna ändringar.
- Doppa inte ned enheten i vatten eller andra vätskor.
- Om enheten uppvisar oväntat beteende under drift, kontakta kundtjänst.
- Linda inte kabeln runt kroppen eftersom det finns risk för strypning.
- Det kan vara extremt farligt att svälja batterier eller batterisyra. Förvara enheten och batterierna utom räckhåll för barn och personer med funktionsnedsättning.
- All användning som inte beskrivs i denna bruksanvisning kan medföra potentiellt farliga strålningsutsläpp och ska därför undvikas.
- Använd inte enheten om du är allergisk mot plast.
- Enheten är avsedd att användas av patienten själv.

BATTERISÄKERHETSINFORMATION

- Ta inte isär batterierna!
- Rengör vid behov batteri- och enhetskontakterna innan du sätter i batterierna!
- Ta omgående ut förbrukade batterier ur enheten!
- Det finns ökad risk för läckage. Undvik kontakt med hud, ögon och slemhinnor! Vid kontakt med batterisyra, skölj omedelbart de drabbade ställena med stora mängder rent vatten och uppsök omgående läkare!
- Uppsök genast läkare om ett batteri har råkat sväljas!
- Byt alltid ut alla batterier samtidigt!
- Använd endast batterier av samma typ, använd inte olika typer eller använda och nya batterier tillsammans!
- Sätt i batterierna korrekt och beakta polariteten!
- Håll batterifacket ordentligt stängt!
- Ta ut batterierna ur enheten om du inte använder den under en längre tid!
- Håll batterierna utom räckhåll för barn!
- Batterierna får inte laddas upp igen! Det finns risk för explosion!
- Kortslut dem inte! Det finns risk för explosion!
- Får inte kastas i eld! Det finns risk för explosion!
- Förvara oanvända batterier i förpackningen och inte i närheten av metallföremål för att undvika kortslutning!
- Kasta inte använda batterier och uppladdningsbara batterier i hushållsavfallet. Sortera dem som specialavfall eller kasta dem på en batteriinsamlingsplats i fackhandeln!

Avsedd användning

Medinose Compact erbjuder en innovativ och effektiv möjlighet att lindra symtomen vid allergisk rinit (rinnande ögon, rinnande näsa och nysningar).

Kontraindikationer:

- Enheten är enkel och säker att använda, med följande undantag:
- Patienter inom fysioterapi.
- Enheten får inte användas av barn.
- Enheten är inte lämplig för personer med pacemaker eller andra medicinska implantat.
- Enheten får inte användas av personer med pacemaker eller andra medicinska implantat och inte heller av personer med polyper, känsliga näs别mhinnor eller dålig blodcirkulation.

Funktionsprincip

Medinose Compact Använder terapi med rött och infrarött ljus: Det infraröda ljuset värmer och främjar därigenom blodcirkulationen, medan det röda ljuset dessutom motverkar histaminproduktionen, minskar inflammation och lindrar på så sätt symtomen. **Medinose Compact** kan användas antingen utan ytterligare medel eller tillsammans med läkemedel som ordinerats av läkare.

Leveransomfattning

Kontrollera att enheten är komplett och att den inte har några som helst skador. Om du är osäker, använd inte enheten och kontakta din återförsäljare eller ditt serviceställe. I leveransen ingår:

- 1 **medisana** enhet för nasal terapi **Medinose Compact**
- 2 batterier, typ CR2032 (3 V vardera)
- 1 skyddshölje med lock
- 1 bruksanvisning

Kontakta omedelbart din återförsäljare om du upptäcker någon transportskada vid uppackningen.

Förpackningarna är återvinningsbara eller kan återföras till råmaterialkretsloppet. Avfallshantera förpackningsmaterial som inte längre behövs enligt föreskrifterna.

VARNING
Se till att hålla förpackningsfilmerna utom räckhåll för barn! Det finns risk för kvävning!

Produktkonstruktion/komponenter

❶ huvudenhet, med ❷ på/av-knapp och ❸ anslutningskontakt
❹ Nasalsond, med två ❻ nasala stift och ❺ vinkeljustering
❻ Nasalstiften är försedda med LED-ljuskällor i änden.
❼ + ❽ Skyddshölje med lock

Användning

Isättning av batterierna

- Öppna batterifacket på undersidan av huvudenheten ❶. (Se fig. ❾.)
- Sätt i två batterier av typen CR2032. Se till att polariteten är korrekt. (Se fig. ❿.)
- Stäng batterifacket.

Kommentarer om batterierna

- Om en ljudsignal hörs fem gånger i följd är batterierna (nästan) tomma. Byt ut dem mot nya.
- Ta ur batterierna om du inte tänker använda enheten på en månad (eller längre). På så sätt undviker du skador på enheten orsakade av läckande batterier.
- Ackumulatorer (dvs. uppladdningsbara batterier) är inte lämpliga.
- Använd inte ett nytt batteri tillsammans med ett begagnat. Använd inte två batterier av olika typ.
- Batterisyra får inte komma i kontakt med ögonen. Om detta ändå skulle ske ska du omedelbart skölja ögonen med väldigt mycket rent vatten och därefter kontakta läkare.
- Kontrollera att batterifacket är intakt och oskadat innan du sätter i batterierna.

Användning

- Sätt fast nasalsonden ❹ på huvudenheten ❶.
- För in nasalstiften ❻ så långt in i näsan som det är bekvämt möjligt. Tryck på båda sidor av vinkeljusteringen ❺ underlättar att föra in och ut sonden i näsan.
- Tryck på knappen På/Av ❷för att koppla på enheten. En ljudsignal hörs. Nasalstiften ❻ börjar avge rött ljus i två våglängder.
- En behandlingscykel tar cirka tre minuter. Enheten stängs sedan av automatiskt. Om du vill stänga av enheten under behandlingen trycker du på PÅ/AV-knappen ❷.
- **Medinose Compact** Kan användas tre till fem gånger per dag med en paus på fem till sex timmar mellan användningarna.

Felavhjälpning

Fel	möjliga orsaker	Lösning
Enheten kan inte kopplas på.	Batterierna är tomma (eller också är inga insatta).	Sätt in nya batterier.
	Batterierna är inte korrekt insatta.	Kontrollera att batterierna är korrekt insatta. Kontrollera polariteten, och om den är fel, sätt in batterierna på nytt med korrekt polaritet.
	På/Av-knappen hade inte tryckts in.	Tryck på knappen På/Av ❷för att koppla på enheten.
Ljudsignalen hörs och de två nasalstiften lyser inte, eller så lyser bara ett av dem.	Nasalsonden ❹ är inte korrekt fastsatt på huvudenheten ❶.	Anslut på nytt nasalsonden ❹ korrekt till huvudenheten ❶.
Ljudsignalen hörs fem gånger, varefter enheten stängs av.	Batterierna är (nästan) tomma.	Byt ut batterierna mot nya.

Efter avslutad användning/rengöring

- Ta ur batterierna om du inte tänker använda enheten på en månad (eller längre). På så sätt undviker du skador på enheten orsakade av läckande batterier.
- Enheten är inte vattentät. Använd därför inga flytande rengöringsmedel som kan tränga in i enheten.
- Rengör huvudenheten och nässonden enbart med en mjuk, lätt fuktad trasa. Inget vatten får tränga in i enheten. Se till att allt är hygieniskt rent efteråt.
- Gör inga ändringar på produkten som inte är godkända av tillverkaren. Obehöriga ändringar gör garantin ogiltig. Du får varken demontera eller försöka reparera enheten eller dess komponenter.
- Utför inga rengörings- eller underhållsarbeten när enheten är påkopplad!
- Undvik höga temperaturer och direkt solljus. Doppa inte ned enheten i vatten, eftersom den då skulle skadas.
- Om enheten har förvarats i mycket höga eller låga temperaturer, låt den först acklimatisera sig i cirka 2 timmar före användning (vid de temperaturer som anges i de tekniska specifikationerna under "Driftmiljö").

Rapportera alla incidenter relaterade till denna produkt – skador eller ogynnsamma resultat – till din behöriga myndighet samt till tillverkaren eller den auktoriserade EU-representanten (EU REP).
Du hittar kontaktadresser på:
https://ec.europa.eu/growth/sectors/medical-devices/contacts/

Tekniska data

Namn och modell:	**medisana** Enhet för nasal terapi **Medinose Compact** (modell AN-6016)
Strömförsörjning:	2 × 3 V⎓ (2 batterier, typ CR2032)
Batteriernas livslängd:	ca 30 användningar (3 minuter vardera)
Teknik:	Ljusbehandling med två olika våglängder (652 nm och 940 nm)
Användningsplats:	Näsborrar
Klassificering:	Internt strömförsörjd, typ BF, IP22, ingen AP eller APG, kontinuerlig drift
Typ av ljusemission:	kontinuerlig
Ljuseffekt:	3 mW – 6 mW
Användningstid:	ca 3 minuter
Driftmiljö:	Temperatur: 15 °C – 40 °C Luftfuktighet: 30 % RH – 85 % RH Omgivningstryck: 80 kPa – 105 kPa
Lagrings- och transportförhållanden:	Temperatur: −20 °C – 60 °C Luftfuktighet: 30 % RH – 85 % RH Omgivningstryck: 80 kPa – 105 kPa
Livslängd:	3 år, under normala driftsförhållanden
Mått (l x b x h):	ca 70 × 39 × 17 mm
Vikt:	ca 21 g
Artikelnummer:	45055
EAN-nummer:	4015588 45055 6
Reservdel:	Nasal sond ❹: Art.nr 45056, EAN 40 15588 45056 3

Avfallshantering

Denna apparat får inte kasseras tillsammans med hushållsavfall. Varje konsument är skyldig att lämna in alla elektriska eller elektroniska apparater, vare sig de innehåller skadliga ämnen eller ej. Lämna in produkten till en kommunal återvinningsstation eller en återförsäljare så att apparaterna kan avfallshanteras på ett miljöriktigt sätt. Ta ut batteriet innan du lämnar in apparaten för återvinning. Kasta inte förbrukade batterier i hushållssoporna. För dem till en batteriholk/batteriinsamlingsplats eller lämna in dem till en fackhandel. Vänd dig till din kommun eller till återförsäljaren angående avfallshanteringen.

För att ständigt förbättra produkten förbehåller vi oss rätten att göra tekniska och designändringar.

Den vid varje tidpunkt aktuella versionen av denna bruksanvisning finns på https://docs.medisana.com/45055.

Information om service finns tillgänglig här:
https://www.medisana.com/servicepartners

Bruksanvisning | Service

Information om elektromagnetisk kompatibilitet: Se den tryckta bruksanvisningen (som även finns tillgänglig online på https://docs.medisana.com/45055).

CE 0197

medisana®

NO Bruksanvisning
Neseterapiapparat Medinose Compact

Apparat og betjeningselementer

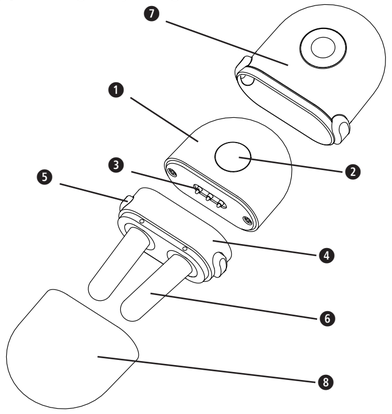

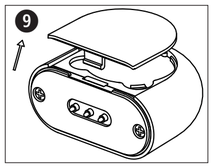

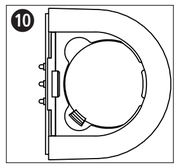

Tegnforklaring

Denne bruksanvisningen tilhører dette apparatet. Den inneholder viktig informasjon om igangkjøring og håndtering. Les hele bruksanvisningen.
Hvis anvisningene ikke følges, kan det oppstå alvorlige personskader eller skader på produktet.
Forholdsregler: Les bruksanvisningen nøye før du tar produktet i bruk. Hvis du har spørsmål, vennligst kontakt kundeservice eller legen din.

FORSIKTIG
Generell advarsel. Les bruksanvisningen før du bruker apparatet.

IP22 — Det første tallet angir beskyttelsesklassen mot kontakt med farlige deler og mot inntrengning av faste fremmedlegemer. Det andre tallet angir beskyttelsesgraden mot inntrengning av vann.

Dette produktet oppfyller kravene i det europeiske direktivet 2012/19/EU om elektrisk og elektronisk avfall og er merket i samsvar med dette.

Resirkuleringssymboler/-koder: Disse gir deg informasjon om materialet og om riktig bruk og resirkulering.

CE 0197 — I samsvar med EU-direktivet MDD 93/42/EWG.

UDI — Unik apparatidentifikasjon

REF — Produktnummer

LOT — LOT-nummer

SN — Apparatets serienummer

Klassifisering av apparat: Type BF (nesestifter)

MD — Medisinsk utstyr

Begrensning for luftfuktighet

EU REP — Autorisert representant i EU

Begrensning for omgivelsestrykk

Importør

Temperaturområder

Produsent

Produksjonsdato

medisana GmbH, Carl-Schurz-Str. 2,
41460 NEUSS, TYSKLAND

ANDON HEALTH CO., LTD.
No. 3 Jin Ping Street, Ya An Road, Nankai District,
Tianjin 300190, Kina
Tlf.: 86-22-87611660

EU REP **iHealthLabs Europe SAS**
36 rue de Ponthieu, 75008, Paris, Frankrike

NO VIKTIGE ANVISNINGER! TA VARE PÅ DENNE!

Les bruksanvisningen nøye, spesielt sikkerhetsinstruksjonene, før du tar apparatet i bruk, og ta vare på bruksanvisningen i tilfelle du vil trenge den senere. Hvis du gir apparatet videre til en tredjepart, må bruksanvisningen følge med.

Apparatet skal kun brukes i henhold til tiltenkt bruk som forklart i bruksanvisningen. Garantien vil bortfalle dersom apparatet brukes feil.
Apparatet er ikke ment til bruk i næringsvirksomhet eller på det medisinske feltet.

- Barn under 16 år må holdes under oppsyn av en voksen når de bruker dette produktet.
- Apparatet er ikke egnet for barn under 6 år.
- Oppbevar apparatet utilgjengelig for barn.
- Ikke se direkte inn i lysstrålene, heller ikke ved bruk av optiske hjelpemidler (f.eks. briller).
- Ikke bruk apparatet i nærheten av brennbar gass (f.eks. bedøvelsesgass, oksygen eller hydrogen) eller brennbar væske (f.eks. alkohol). Ikke bruk produktet i et miljø med høyt oksygeninnhold.
- Ikke bruk apparatet hvis du befinner deg i nærheten av høyfrekvente apparater eller hvis du er koblet til slike apparater (f.eks. for medisinske undersøkelser).
- Apparatet må ikke brukes i nærheten av apparater som sender ut kortbølger eller mikrobølger.
- Bruk utelukkende tilbehørsdeler som er laget til apparatet og som følger med i leveransen fra produsenten.
- Du må kun utføre rengjøringsarbeid på apparatet selv. I tilfelle feil, må du ikke reparere apparatet selv, da dette vil medføre at garantien mister gyldigheten og at sikker bruk ikke lenger kan garanteres. Forhør deg med forhandleren, og sørg for at reparasjoner kun utføres av **medisana**-servicestedet.
- Opplysninger om mulig elektromagnetisk interferens og andre interaksjoner mellom **Medinose Compact** og andre apparater, samt informasjon om forebyggende tiltak finner du i "Informasjon om elektromagnetisk kompatibilitet". For å unngå eventuelle forstyrrelser på grunn av elektromagnetisk stråling fra andre apparater, anbefaler vi en minimumsavstand for **Medinose Compact** på **30 cm** til slike apparater (f.eks. WLAN-rutere, mikrobølgeovner). **Medinose Compact** må ikke brukes i nærheten av aktive medisinske høyfrekvente apparater eller i nærheten av MR-apparater, da elektromagnetisk stråling er ekstremt høy i slike omgivelser.
- Apparatet bør ikke brukes av flere personer. Slik unngår man smitteoverføring.
- Hvis du skulle føle ubehag eller smerter under bruken, må du umiddelbart avbryte bruken og oppsøke lege.
- Ikke la apparatet falle, ikke reparer det selv og ikke foreta noen modifikasjoner på det.
- Senk aldri apparatet ned i vann eller andre væsker.
- Hvis apparatet oppfører seg på en uventet måte under bruk, må du kontakte kundeservice.
- Ikke vikle kabelen rundt kroppen din, fare for kvelning.
- Det kan være ekstremt farlig å svelge batterier eller batterisyre. Hold apparatet og batteriene utenfor rekkevidde for barn og personer med nedsatt funksjonsevne.
- Enhver bruk som ikke beskrives i denne bruksanvisningen kan føre til potensielt farlig stråling og må derfor unngås.
- Apparatet bør ikke brukes av personer med plastallergi.
- Apparatet er beregnet for å brukes av pasienten selv.

SIKKERHETSINFORMASJON FOR BATTERIER

- Ikke ta batterier fra hverandre!
- Rengjør batteri- og apparatkontaktene ved behov før batteriene settes inn.
- Fjern tomme batterier umiddelbart fra apparatet!
- Økt fare for lekkasje – unngå kontakt med hud, øyne og slimhinner! Ved kontakt med batterisyre må de berørte områdene straks skylles med store mengder rent vann. Ta umiddelbart kontakt med legen!
- Hvis et batteri har blitt svelget, kontakt lege umiddelbart!
- Bytt alltid ut alle batteriene samtidig!
- Bruk bare batterier av samme type, ikke bruk forskjellige typer eller brukte og nye batterier sammen.
- Legg i batteriene riktig. Vær oppmerksom på polariteten!
- Hold batterirommet godt lukket.
- Ta batteriene ut av apparatet hvis det ikke skal brukes på en stund!
- Oppbevar batterier utilgjengelig for barn!
- Ikke lad opp batteriene på nytt! Eksplosjonsfare!
- Unngå kortslutning! Eksplosjonsfare!
- Må ikke kastes inn i åpen ild! Eksplosjonsfare!
- Oppbevar ubrukte batterier i emballasjen og ikke i nærheten av metallgjenstander for å unngå kortslutning!
- Ikke kast brukte batterier i husholdningsavfallet. De må kastes som spesialavfall eller leveres ved et returpunkt i butikken!

Bruksområde

Medinose Compact tilbyr en innovativ og effektiv måte å lindre symptomene på allergisk rhinitt (rennende øyne, rennende nese, nysing) på.

Kontraindikasjoner:

- Apparatet er enkelt og trygt å bruke, med følgende unntak:
- Fysioterapipasienter.
- Apparatet må holdes utenfor barns rekkevidde.
- Apparatet er ikke egnet for personer med pacemaker eller andre medisinske implantater.
- Apparatet må ikke brukes av personer med pacemaker eller andre medisinske implantater, og av personer som har polypper, følsom neseslimhinne eller dårlig blodsirkulasjon.

Funksjon

Medinose Compact bruker rød- og infrarødlysbehandling: Infrarødt lys varmer og fremmer dermed blodsirkulasjonen, og i tillegg motvirker det røde lyset produksjonen av histaminer, demper betennelsen og lindrer dermed symptomene. **Medinose Compact** kan brukes enten uten andre midler eller sammen med legemidler som er en lege har foreskrevet.

Leveransens omfang

Kontroller at apparatet er komplett, og at det ikke har tegn på skader. Hvis du er i tvil, skal du ikke bruke apparatet. Ta kontakt med forhandleren eller servicestedet. Esken inneholder:

- 1 **medisana** Neseterapiapparat **Medinose Compact**
- 2 Batterier Typ CR2032 (hver på 3 V)
- 1 Beskyttelsesdeksel med hette
- 1 bruksanvisning

Hvis du oppdager transportskader under utpakkingen, må du kontakte forhandleren din umiddelbart.

Emballasjen kan gjenbrukes eller resirkuleres. Emballasje som ikke lenger er nødvendig, må avhendes på riktig måte.

ADVARSEL
Pass på at ikke barn får tak i emballasjematerialet! Fare for kvelning!

Produktdeler

❶ Hovedapparat med ❷ Av/På-knapp og ❸ tilkoblingskontakt
❹ Nesesonde med to ❻ nesestifter og ❺ Justering av vinkel
❻ Nesestiftene er utstyrt med lysdioder i enden.
❼ + ❽ Beskyttelsesdeksel med hette

Bruk

Sette inn batterier

- Åpne batterirommet på undersiden av hovedapparatet ❶. (Se fig. ❾.)
- Sett inn to batterier av typen CR2032. Vær oppmerksom på batterienes polaritet. (Se fig. ❿.)
- Sett på batteridekselet.

Kommentarer til batteriene

- Når det høres en summelyd fem ganger etter hverandre, betyr det at batteriene er (nesten) tomme. Bytt dem ut med nye.
- Ta ut batteriene hvis du ikke skal bruke apparatet på en måned (eller mer). På denne måten unngår du at apparatet blir skadet av utløpte batterier.
- Oppladbare batterier skal ikke brukes.
- Ikke bruk et nytt batteri sammen med et brukt batteri. Ikke bruk to batterier av ulike typer.
- Pass på at ikke batterisyre kommer i øynene. Hvis dette likevel skulle skje, må du skylle øynene umiddelbart rikelig med rent vann og oppsøke lege.
- Sjekk at batterirommet er intakt og uskadet før du setter inn batterier.

Bruk

- Sett inn nesesonden ❹ på hovedapparatet ❶.
- Før nesestiftene ❻ så langt inn i nesen som mulig uten at det er ubehagelig. Ved å trykke på begge sider av vinkeljusteringen ❺ blir det lettere å føre sonden inn i og ut av nesen.
- Trykk på Av-/På-knappen ❷ for å slå på apparatet. Du vil høre en summelyd. Nesestiftene ❻ begynner å avgi rødt lys i to forskjellige bølgelengder.
- En behandlingssyklus varer i omtrent tre minutter. Apparatet slås deretter automatisk av. Hvis du ønsker å slå av apparatet under behandlingen, må du trykke på AV/PÅ-knappen ❷.
- **Medinose Compact** kan brukes tre til fem ganger om dagen med en pause på fem til seks timer mellom hver bruk.

Utbedring av feil

Feil	Mulig årsak	Løsning
Apparatet kan ikke slås på.	Batteriene er tomme (eller det er ikke satt inn noen).	Sett inn nye batterier.
	Batteriene er ikke satt inn riktig.	Sjekk at batteriene er satt inn riktig. Kontroller polariteten, og sett batteriene inn på nytt med riktig polaritet hvis den er feil.
	Av/På-knappen var ikke trykket inn.	Trykk på Av-/På-knappen ❷ for å slå på apparatet.
Summeren lyder og de to nesestiftene lyser ikke, eller bare den ene lyser.	Nesesonden ❹ er ikke riktig festet til hovedapparatet ❶.	Koble nesesonden ❹ til hovedapparatet ❶ på nytt.
Summeren lyder fem ganger, hvoretter apparatet slås av.	Batteriene er (nesten) tomme.	Bytt ut batteriene med nye.

Etter bruk / rengjøring

- Ta ut batteriene hvis du ikke skal bruke apparatet på en måned (eller mer). På denne måten unngår du at apparatet blir skadet av utløpte batterier.
- Apparatet er ikke vanntett. Bruk derfor ingen flytende rengjøringsmidler som vil kunne trenge inn i apparatet.
- Rengjør hovedapparatet og nesesonden kun med en myk, lett fuktig klut. Det må ikke komme vann inn i apparatet. Forsikre deg om at alt er hygienisk rent etterpå.
- Ikke gjør endringer på produktet som ikke er godkjent av produsenten. Uautoriserte endringer vil gjøre alle garantikrav ugyldige. Du må ikke demontere eller forsøke å reparere apparatet eller dets komponenter.
- Ikke utfør rengjøring eller vedlikehold mens apparatet er slått på!
- Unngå høye temperaturer og direkte sollys. Ikke dypp apparatet i vann, dette vil skade det.
- Hvis apparatet har vært oppbevart ved svært høye eller svært lave temperaturer, må det akklimatiseres i ca. 2 timer før det tas i bruk (ved temperaturene som er angitt i tekniske data under "Driftsomgivelser").

Meld fra om alle episoder med dette apparatet – skader eller ugunstige resultater – til ansvarlig statlig organ samt produsent eller autorisert EU-representant (EU REP).
Du finner kontaktadresser på:
https://ec.europa.eu/growth/sectors/medical-devices/contacts/

Tekniske data

Navn og modell:	**medisana** Neseterapiapparat **Medinose Compact** (Modell AN-6016)
Strømforsyning:	2 × 3 V⎓ (2 batterier, Typ CR2032)
Batterienes brukstid:	ca. 30 behandlinger (3 minutter hver)
Teknologi:	Fototerapi ved hjelp av to ulike bølgelengder (652 nm og 940 nm)
Anvendelsessted:	Nesebor
Klassifikasjon:	Intern strømforsyning, type BF, IP22, ingen AP eller APG, kontinuerlig drift
Type lysutstråling:	kontinuerlig
Lyseffekt:	3 mW – 6 mW
Brukstid:	ca. 3 minutter
Driftsomgivelser:	Temperatur: 15°C – 40°C Luftfuktighet: 30%RH – 85%RH Omgivelsestrykk: 80kPa – 105kPa
Betingelser for lagring og transport:	Temperatur: −20°C – 60°C Luftfuktighet: 30%RH – 85%RH Omgivelsestrykk: 80kPa – 105kPa
Levetid:	3 år, under normale bruksforhold
Mål (L x B x H):	ca. 70 × 39 × 17 mm
Vekt:	ca. 21 g
Artikkelnummer:	45055
EAN-nummer:	4015588 45055 6
Reservedel:	Nesesonde ❹: Artikkelnr. 45056, EAN 40 15588 45056 3

Avfallshåndtering

Denne enheten skal ikke kastes i husholdningsavfallet. Hver forbruker er selv forpliktet til å levere alle elektriske og elektroniske apparater ved et lokalt mottaksted for slikt avfall for å sikre en miljøvennlig avfallshåndtering. Ta ut batteriet før du avhender apparatet. Ikke kast brukte batterier i husholdningsavfallet. De må kastes som spesialavfall eller leveres på en oppsamlingstasjon for batterier i faghandelen. Ta kontakt med kommunen eller forhandleren hvis du har spørsmål om avfallshåndtering.

Vi forbeholder oss retten til å utføre tekniske og stilistiske endringer for å forbedre produktet.

Den til enhver tid aktuelle versjonen av denne bruksanvisningen finner du på https://docs.medisana.com/45055.

Serviceinformasjon er tilgjengelig her:
https://www.medisana.com/servicepartners

Håndbok | Service

Opplysninger om elektromagnetisk kompatibilitet: Se den trykte bruksanvisningen (som også er tilgjengelig online på https://docs.medisana.com/45055).

CE 0197

medisana®

DK Brugsanvisning
Apparat til næseterapi Medinose Compact

Apparat og betjeningselementer

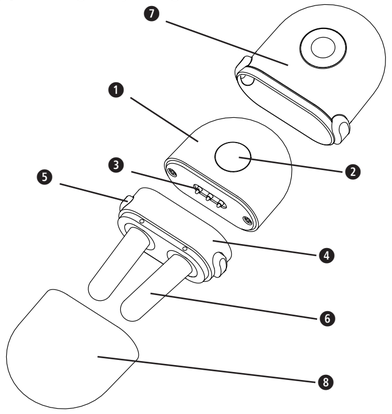

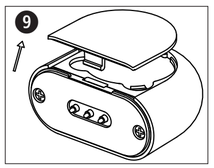

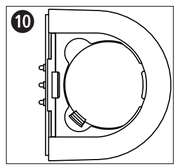

Tegnforklaring

Denne brugsanvisning er en del af apparatet. Den indeholder vigtige oplysninger om ibrugtagning og anvendelse. Læs hele brugsanvisningen grundigt igennem. Manglende overholdelse af denne anvisning kan medføre alvorlige personskader eller skader på apparatet. Sikkerhedsforanstaltning: Læs omhyggeligt hele brugsanvisningen, inden apparatet anvendes. Henvend dig til kundeservice eller din læge, hvis du har spørgsmål.

OBS!
Generelt advarselssymbol. Læs brugsanvisningen, inden du bruger apparatet.

IP22

Det første ciffer betegner beskyttelsesarten mod kontakt med farlige dele og mod indtrængning af fremmedlegemer. Det andet ciffer betegner beskyttelsesarten mod indtrængning af vand.

Dette produkt er underlagt EU's direktiv 2012/19/EU om affald af elektrisk og elektronisk udstyr, og det er mærket i overensstemmelse hermed.

Genbrugssymboler/koder: Disse symboler og koder har til formål at oplyse om materialet og dets korrekte anvendelse samt genanvendelse.

RECICLA 04 LDPE 20 PAP

CE 0197 — Opfylder det europæiske direktiv MDD 93/42/EWG.

UDI — Entydig enhedsidentifikation

REF — Produktnummer

LOT — LOT-nummer

SN — Enhedens serienummer

Enhedsklassificering: Type BF (næsestifter)

MD — Medicinsk udstyr

Begrænsning af luftfugtigheden

EU REP — Autoriseret repræsentant i Det Europæiske Fællesskab/ Den Europæiske Union

Trykbegrænsning i omgivelserne

Importør

Begrænsning af temperaturområde

Producent

Produktionsdato

medisana GmbH, Carl-Schurz-Str. 2,
41460 NEUSS, TYSKLAND

ANDON HEALTH CO., LTD.
No. 3 Jin Ping Street, Ya An Road, Nankai District,
Tianjin 300190, Kina
Tlf.: 86-22-87611660

EU REP **iHealthLabs Europe SAS**
36 rue de Ponthieu, 75008, Paris, Frankrig

DK VIGTIGE ANVISNINGER! SKAL GEMMES!

Læs hele brugsanvisningen grundigt, inden apparatet tages i brug. Dette gælder især sikkerhedsanvisningerne. Gem brugsanvisningen til senere brug. Hvis apparatet videregives til tredjepart, skal brugsanvisningen altid følge med.

Brug kun apparatet i overensstemmelse med det formål, der er beskrevet i brugsanvisningen. Ved formålsstridig anvendelse bortfalder garantien.
Apparatet er ikke beregnet til erhvervsmæssig brug eller anvendelse inden for det medicinske område.

- Børn under 16 år skal være under opsyn af en voksen under anvendelsen.
- Apparatet er ikke egnet til børn under 6 år.
- Hold apparatet uden for børns rækkevidde.
- Se ikke direkte ind i lysstrålen, heller ikke selv om der anvendes optiske hjælpemidler (f.eks. briller).
- Brug ikke apparatet i nærheden af brændbar gas (f.eks. bedøvelsesgas, ilt eller brint) eller brændbar væske (f.eks. alkohol). Benyt det ikke i omgivelser, der er beriget med ilt.
- Anvend ikke dette apparat i nærheden af højfrekvensenheder (f.eks. til medicinske undersøgelser) eller hvis sådanne enheder er tilsluttet.
- Apparatet må ikke anvendes i nærheden af apparater, der udsender kortbølger eller mikrobølger.
- Brug kun tilbehør, der følger med apparatet, og som er beregnet til apparatet og som leveres af producenten.
- Du må kun udføre rengøringsarbejde på apparatet. I tilfælde af fejl må du ikke selv reparere apparatet, da garantien i så fald bortfalder, og den sikre anvendelse kan ikke længere garanteres. Spørg din forhandler til råds, og få alle reparationer udført af **medisanas** serviceafdeling.
- Der findes oplysninger om eventuelle elektromagnetiske interferenser og andre vekselvirkninger mellem **Medinose Compact** og andre apparater samt oplysninger om forholdsregler i "Oplysninger om elektromagnetisk kompatibilitet". For at undgå mulige forstyrrelser som følge af elektromagnetisk stråling, der udsendes af andre apparater, anbefaler vi, at **Medinose Compact** anbringes mindst **30 cm** fra sådanne apparater (f.eks. Wi-Fi-routere eller mikroovne). **Medinose Compact** må hverken anvendes i nærheden af aktive medicinske højfrekvente apparater eller i nærheden af MR-apparater, da den elektromagnetiske interferensstråling er usædvanlig høj på sådanne steder.
- Apparatet må ikke bruges af flere personer for at sikre, at infektioner ikke videregives.
- Hvis du under anvendelsen bliver dårlig eller oplever smerter, skal du straks stoppe anvendelsen og søge lægelig rådgivning.
- Pas på ikke at tabe apparatet, reparer det ikke selv og udfør ikke modifikationer på egen hånd.
- Nedsænk aldrig apparatet i vand eller andre væsker.
- Kontakt kundeservice, hvis apparatet reagerer uventet under anvendelsen.
- Vikl ikke ledningen rundt om kroppen, da der i så fald er fare for kvælning.
- Det kan være ekstremt farligt at sluge batterier eller batterisyre. Hold apparatet og batterierne uden for rækkevidde af børn og personer med handicap.
- Enhver type anvendelse, der ikke er beskrevet i denne brugsanvisning, kan medføre potentielt farlige stråler og skal derfor undgås.
- Apparatet må ikke anvendes i tilfælde af plastikallergier.
- Apparatet er beregnet til, at patienten selv kan benytte det.

SIKKERHEDSANVISNINGER VEDRØRENDE BATTERIER

- Skil ikke batterierne ad!
- Rengør om nødvendigt batteriernes og apparatets kontaktpunkter før isætning!
- Tag straks brugte batterier ud af apparatet!
- Der er øget fare for lækage, og undgå kontakt med hud, øjne og slimhinder! Ved kontakt med batterisyre skal huden på de berørte steder straks skylles med rigelige mængder rent vand. Søg omgående lægehjælp!
- Hvis et batteri sluges, skal der straks søges lægehjælp!
- Udskift altid alle batterierne samtidig!
- Isæt kun batterier af samme type, og anvend ikke batterier af forskellige typer eller nye og brugte batterier sammen!
- Placér batterierne korrekt, og sørg for at vende polerne korrekt!
- Hold batterirummet forsvarligt lukket!
- Tag batterierne ud, hvis apparatet ikke skal anvendes i længere tid!
- Batterierne skal altid opbevares utilgængelige for børn!
- Batterierne må ikke genoplades! Eksplosionsfare!
- Må ikke kortsluttes! Eksplosionsfare!
- Må ikke brændes! Eksplosionsfare!
- Opbevar ubrugte batterier i emballagen og ikke i nærheden af metalgenstande, da det kan skabe en risiko for kortslutning!
- Smid ikke brugte batterier i husholdningsaffaldet, men aflever dem i affaldssorteringens battericontainer eller i en beholder til batterier hos forhandleren!

Anvendelsesformål

Medinose Compact giver en innovativ og effektiv mulighed for at lindre symptomer, der stammer fra en allergisk rhinitis (øjne der løber i vand, løbende næse, nysetrang).

Kontraindikationer:

- Det er enkelt og sikkert at anvende apparatet, undtagen i følgende tilfælde:
- På fysioterapipatienter.
- Apparatet må ikke håndteres af børn.
- Dette apparat egner sig ikke til personer med pacemaker eller andre mekaniske implantater.
- Apparatet må ikke benyttes af personer med pacemaker eller andre medicinske implantater samt af personer med polypper, følsomme næseslimhinder eller dårligt blodomløb.

Driftsprincip

Medinose Compact yder behandling med rødt og infrarødt lys: Det infrarøde lys varmer og fremmer derved blodgennemstrømningen. Desuden modvirker det røde lys dannelsen af histamin, mildner betændelse og lindrer på den måde symptomerne. **Medinose Compact** kan enten benyttes uden yderligere midler eller sammen med de lægeligt ordinerede medikamenter.

Leveringsomfang

Kontrollér, at enheden er komplet og ikke viser tegn på skader. I tvivlstilfælde skal du undlade at tage enheden i brug og kontakte forhandleren eller kundeservice. Leveringsomfanget omfatter:

- 1 **medisana**-næseterapiapparat **Medinose Compact**
- 2 batterier, type CR2032 (hver 3 V)
- 1 beskyttelseshætte med dække
- 1 brugsanvisning

Kontakt straks din forhandler, hvis du konstaterer transportskader under udpakningen.

Emballagen kan genbruges eller afleveres til genanvendelse. Bortskaf overskydende emballagemateriale i henhold til gældende regler.

ADVARSEL
Sørg for, at emballagefolien er uden for børns rækkevidde!
Der er risiko for kvælning!

Produktets struktur/bestanddele

❶ Hovedenhed, med ❷ tænd-/slukknap og ❸ tilslutningskontakt
❹ Næsesonde, med to ❻ næsestifter og ❺ vinkeljustering
❻ Næsestifterne er forsynet med LED-lyskilder i enden.
❼ + ❽ Beskyttelseshætte med dække

Anvendelse

Sæt batterier i

- Åbn batterirummet på undersiden af apparatet ❶. (Se fig. ❾.)
- Sæt to batterier af typen CR2032 i. Overhold polariteten. (Se fig. ❿.)
- Luk batterirummet.

Bemærkninger om batterier

- Hvis der fem gange efter hinanden lyder en summetone, er batterierne (næsten) tomme. Udskift dem med nye.
- Tag batterierne ud, hvis du ikke vil benytte apparatet i en måned (eller længere). Dette forhindrer skader på apparatet som følge af utætte batterier.
- Genopladelige batterier er ikke egnede.
- Benyt ikke et nyt batteri sammen med et brugt. Anvend ikke to forskellige typer batterier.
- Batterisyre må ikke komme i øjnene. Hvis dette skulle ske, skal du straks skylle dine øjne med store mængder rent vand og derefter kontakte en læge.
- Kontrollér, at batterirummet er intakt og ubeskadiget, inden du sætter batterier i.

Anvendelse

- Sæt næsesonden ❹ på hovedapparatet ❶.
- Før næsestiften ❻ så langt ind i næsen, som det er muligt, uden at det føles ubehageligt. Trykket i begge sider på vinkeljusteringen ❺ gør det lettere at indføre og udtage sonden i næsen.
- Tryk på tænd-/slukknappen ❷ for at tænde apparatet. Der lyder en summetone. Næsestifterne ❻ begynder at udsende rødt lys i to bølgelængder.
- En behandlingscyklus varer ca. tre minutter. Apparatet slukkes derefter automatisk. Tryk på tænd-/slukknappen ❷, hvis du vil slukke for apparatet under behandlingen.
- **Medinose Compact** kan anvendes tre til fem gange dagligt med en pause på fem til seks timer mellem anvendelserne.

Afhjælpning af fejl

Fejl	Mulige årsager	Løsning
Apparatet kan ikke tændes.	Batterierne er tomme (eller der er ikke sat batterier i).	Sæt nye batterier i apparatet.
	Batterierne er ikke sat korrekt i.	Kontrollér, at batterierne er sat korrekt i. Kontrollér polariteten. Sæt batterierne i igen, hvis polariteten er forkert.
	Der er ikke trykket på tænd-/slukknappen.	Tryk på tænd-/slukknappen ❷ for at tænde apparatet.
Summeren lyser, men de to næsestifter lyser ikke eller kun den ene lyser.	Næsesonden ❹ er ikke fastgjort korrekt på hovedenheden ❶.	Forbind næsesonden ❹ korrekt med hoveddelen ❶.
Summeren lyder fem gange, og derefter slukker apparatet.	Batterierne er (næsten) tomme.	Udskift batterierne med nye.

Efter afslutning af anvendelsen/rengøringen

- Tag batterierne ud, hvis du ikke vil benytte apparatet i en måned (eller længere). Dette forhindrer skader på apparatet som følge af utætte batterier.
- Apparatet er ikke vandtæt. Anvend derfor ikke flydende rengøringsmidler, der kan trænge ind i apparatet.
- Rengør altid kun hovedenheden og næsesonden med en blød og let fugtig klud. Der må ikke trænge vand ind i apparatet. Kontrollér, at alt er hygiejnisk rent.
- Udfør ingen modifikationer på produktet, der ikke er godkendt af producenten. Ikke godkendte ændringer ugyldiggør ethvert garantikrav. Du må ikke adskille apparatet eller dets komponenter eller forsøge at reparere disse.
- Udfør ikke rengøring eller vedligeholdelse af apparatet, mens det er tændt!
- Undgå høje temperaturer og direkte sol. Nedsænk aldrig apparatet i vand, da det kan beskadige det.
- Hvis et apparat opbevares ved særligt høje eller lave temperaturer, skal du først lade det blive akklimatiseret i ca. 2 timer, inden du anvender det (ved de temperaturer, der er angivet i de tekniske data under "Driftsomgivelser".

Rapportér alle hændelser i forbindelse med dette apparat – personskader eller dårlige resultater – til de ansvarlige myndigheder i dit område samt til producenten eller den befuldmægtigede EU-repræsentant (EU REP). Du finder kontaktadresser på:
https://ec.europa.eu/growth/sectors/medical-devices/contacts/

Tekniske data

Navn og model:	**medisana** Næseterapiapparat **Medinose Compact** (model AN-6016)
Strømforsyning:	2 × 3 V⎓ (2 batterier, type CR2032)
Batteriernes anvendelsestid:	Ca. 30 anvendelser (hver på 3 minutter)
Teknologi:	Fototerapi ved hjælp af to forskellige bølgelængder (652 nm og 940 nm)
Anvendelsessted:	Næsebor
Klassifikation:	Intern strømforsyning, type BF, IP22, ingen AP eller APG, kontinuerlig anvendelse
Lysemission:	kontinuerlig
Lyseffekt:	3 mW – 6 mW
Anvendelsesvarighed:	Ca. 3 minutter
Anvendelsesmiljø:	Temperatur: 15 °C – 40 °C Luftfugtighed: 30 % – 85 % relativ luftfugtighed Omgivende tryk: 80 kPa – 105 kPa
Betingelser for opbevaring og transport:	Temperatur: −20 °C – 60 °C Luftfugtighed: 30 % – 85 % relativ luftfugtighed Omgivende tryk: 80 kPa – 105 kPa
Produktets levetid:	3 år, under normale driftsbetingelser
Mål (L x B x H):	Ca. 70 × 39 × 17 mm
Vægt:	Ca. 21 g
Varenr.:	45055
EAN-nummer:	4015588 45055 6
Reservedel:	Næsesonde ❹: Varenr. 45056, EAN 40 15588 45056 3

Bortskaffelse

Dette apparat må ikke bortskaffes sammen med husholdningsaffaldet. Enhver forbruger er forpligtet til at aflevere samtlige elektriske og elektroniske apparater til miljørigtig bortskaffelse eller genanvendelse, uanset om de indeholder skadestoffer eller ej. Udtjente apparater afleveres på den kommunale genbrugsstation eller hos den forhandler, hvor produktet i sin tid blev købt. Tag batterierne ud inden du kasserer apparatet. Smid ikke brugte batterier i husholdningsaffaldet, men i specialaffald eller i en batterispand hos forhandleren. Henvend dig til din kommune eller din forhandler ved spørgsmål til bortskaffelsen.

Af hensyn til løbende produktforbedringer forbeholder vi os ret til at foretage tekniske og designmæssige ændringer.

Den seneste udgave af denne brugsanvisning findes på https://docs.medisana.com/45055.

Her findes serviceoplysninger:
https://www.medisana.com/servicepartners

Brugsanvisning | Service

Oplysninger om elektromagnetisk kompatibilitet:
Se den trykte brugsanvisning (der også findes online på https://docs.medisana.com/45055).

CE 0197

medisana®

PL Instrukcja obsługi
Urządzenie do terapii donosowej
Medinose Compact

Urządzenie i elementy obsługi

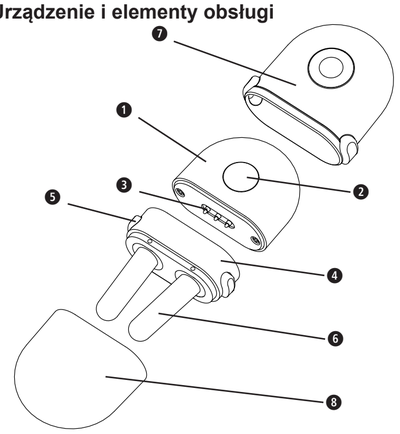

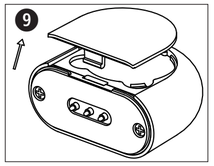

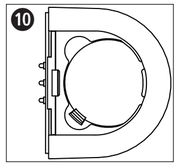

Objaśnienie symboli

Niniejsza instrukcja obsługi stanowi integralną część tego urządzenia. Zawiera ważne informacje dotyczące uruchamiania i obsługi urządzenia. Należy zapoznać się z całą instrukcją obsługi. Nieprzestrzeganie niniejszej instrukcji może prowadzić do powstania poważnych obrażeń ciała lub uszkodzenia urządzenia. Środek ostrożności: Przed użyciem należy dokładnie zapoznać się z instrukcją obsługi. W przypadku pytań należy zwrócić się do działu obsługi klienta lub swojego lekarza.

UWAGA
Ogólny znak ostrzegawczy. Przed rozpoczęciem użytkowania należy przeczytać instrukcję.

IP22
Pierwsza cyfra wskazuje stopień ochrony przed kontaktem z niebezpiecznymi częściami i przed wnikaniem stałych ciał obcych. Druga cyfra wskazuje stopień ochrony przed wnikaniem wody.

Ten produkt podlega dyrektywie europejskiej 2012/19/UE w sprawie zużytego sprzętu elektrycznego i elektronicznego i jest odpowiednio oznakowany.

Symbole/kody recyklingu: Informują one o materiale i jego prawidłowym zastosowaniu oraz możliwości jego ponownego wykorzystania.

REGIOLA 04 LDPE 20 PAP

CE 0197 — Odpowiada dyrektywie europejskiej MDD 93/42/EWG.

UDI — Unikalna identyfikacja urządzenia

REF — Numer produktu

LOT — Numer partii

SN — Numer seryjny urządzenia

Klasyfikacja urządzenia: Typ BF (sztyfty do nosa)

MD — Wyrób medyczny

Ograniczenie wilgotności powietrza

EU REP — Upoważniony przedstawiciel we Wspólnocie Europejskiej lub Unii Europejskiej

Ograniczenie ciśnienia otoczenia

Importer

Limity zakresu temperatur

Producent

Data produkcji

medisana GmbH, Carl-Schurz-Str. 2,
41460 NEUSS, NIEMCY

ANDON HEALTH CO., LTD.
No. 3 Jin Ping Street, Ya An Road, Nankai District,
Tianjin 300190, Chiny
Tel.: 86-22-87611660

EU REP **iHealthLabs Europe SAS**
36 rue de Ponthieu, 75008, Paryż, Francja

PL WAŻNE WSKAZÓWKI! NALEŻY BEZWZGLĘDNIE ZACHOWAĆ!

Przed użyciem urządzenia należy uważnie przeczytać niniejszą instrukcję obsługi, a w szczególności wskazówki dotyczące bezpieczeństwa, oraz zachować ją, aby w razie konieczności móc z niej ponownie skorzystać. W przypadku przekazania urządzenia kolejnym osobom należy koniecznie dołączyć do niego instrukcję obsługi.

Z urządzenia należy korzystać wyłącznie zgodnie z jego przeznaczeniem oraz instrukcją obsługi. W przypadku użytkowania niezgodnego z przeznaczeniem wygasają roszczenia z tytułu gwarancji.
Urządzenie nie jest przeznaczone do użytku w celach komercyjnych lub medycznych.

- Dzieci poniżej 16 roku życia mogą korzystać z urządzenia tylko pod nadzorem dorosłych.
- Urządzenie nie jest przeznaczone dla dzieci poniżej 6. roku życia.
- Urządzenie należy przechowywać poza zasięgiem dzieci.
- Nigdy nie patrzeć na promienie światła, nawet przy użyciu środków chroniących wzrok (np. okularów).
- Nie używać urządzenia w pobliżu gazów palnych (np. gazu anestetycznego, tlenu lub wodoru) lub łatwopalnych cieczy (np. alkoholu). Nie używać w środowisku o podwyższonej zawartości tlenu.
- Nie używać urządzenia w pobliżu urządzeń o wysokiej częstotliwości lub jeśli użytkownik jest do nich podłączony (np. podczas badań lekarskich).
- Urządzenie nie może być używane w pobliżu urządzeń emitujących fale krótkie lub mikrofale.
- Wraz z urządzeniem można używać wyłącznie przewidzianych i dostarczonych przez producenta akcesoriów.
- Samodzielnie można wykonywać wyłącznie czyszczenie urządzenia. W przypadku usterek nie naprawiać urządzenia samodzielnie, ponieważ spowoduje to unieważnienie wszelkich roszczeń gwarancyjnych i nie będzie można zagwarantować bezpiecznego użytkowania. Należy skontaktować się z dystrybutorem, w zakresie napraw korzystać jedynie z serwisów **medisana**.
- Informacje na temat możliwych zakłóceń elektromagnetycznych i innych interakcji między **Medinose Compact** a innymi urządzeniami, a także informacje na temat środków zaradczych można znaleźć w „Informacji o kompatybilności elektromagnetycznej”. Aby uniknąć ewentualnych zakłóceń spowodowanych promieniowaniem elektromagnetycznym emitowanym przez inne urządzenia, zalecamy zachowanie minimalnej odległości **30 cm Medinose Compact** od takich urządzeń (np. routerów WLAN, kuchenek mikrofalowych). Nie wolno używać **Medinose Compact** w pobliżu aktywnych medycznych urządzeń wysokiej częstotliwości lub w pobliżu urządzeń MRI, ponieważ promieniowanie zakłóceń elektromagnetycznych jest tam wyjątkowo wysokie.
- Urządzenie nie może być używane przez więcej niż jedną osobę, aby uniknąć przenoszenia infekcji.
- W przypadku odczuwania dyskomfortu lub bólu podczas stosowania, natychmiast przerwać stosowanie i zasięgnąć porady lekarza.
- Nie upuszczać urządzenia, nie naprawiać go samodzielnie ani nie modyfikować.
- Nie zanurzać urządzenia w wodzie ani innych cieczach.
- Jeśli urządzenie zachowuje się w nieoczekiwany sposób podczas pracy, skontaktować się z działem obsługi klienta.
- Nie owijać kabla wokół ciała, ponieważ istnieje ryzyko uduszenia.
- Połknięcie baterii lub kwasu akumulatorowego może być skrajnie niebezpieczne. Przechowywać urządzenie i baterie poza zasięgiem dzieci i osób niepełnosprawnych.
- Każde użycie nieopisane w niniejszej instrukcji może spowodować potencjalnie niebezpieczną emisję promieniowania i dlatego należy go unikać.
- Urządzenie nie powinno być używane w przypadku uczulenia na plastik.
- Urządzenie jest przeznaczone do samodzielnego stosowania przez pacjenta.

INSTRUKCJE BEZPIECZEŃSTWA DOTYCZĄCE BATERII

- Nie należy rozkładać baterii na części!
- W razie potrzeby należy oczyścić styki urządzenia i baterii przed ich włożeniem!
- Zużyte baterie należy niezwłocznie wyjąć z urządzenia!
- Ze względu na niebezpieczeństwo wycieku płynu z baterii należy unikać kontaktu ze skórą, oczami i śluzówką! W przypadku kontaktu z kwasem znajdującym się w baterii należy natychmiast spłukać miejsca, które miały kontakt z kwasem, dużą ilością czystej wody i zgłosić się do lekarza!
- W przypadku połknięcia baterii należy niezwłocznie zgłosić się do lekarza!
- Zawsze należy wymieniać wszystkie baterie równocześnie!
- Należy stosować tylko baterie tego samego typu, nie mieszać różnych typów oraz baterii nowych z używanymi!
- Baterie należy umieścić w komorze baterii, zwracając uwagę na prawidłowe ułożenie biegunów!
- Komora baterii musi być dobrze zamknięta!
- Jeśli urządzenie nie jest użytkowane przez dłuższy czas, należy wyjąć z niego baterie.
- Baterie należy przechowywać poza zasięgiem dzieci!
- Baterii nie wolno ponownie ładować! Niebezpieczeństwo wybuchu!
- Nie zwierać! Niebezpieczeństwo wybuchu!
- Nie wrzucać do ognia! Niebezpieczeństwo wybuchu!
- Nieużywane baterie należy przechowywać w opakowaniu, z dala od metalowych przedmiotów, aby nie dopuścić do zwarcia!
- Zużytych baterii i akumulatorów nie wolno wyrzucać razem z odpadami komunalnymi, lecz wyłącznie z odpadami specjalnymi. Można je też wrzucić do specjalnych pojemników na baterie!

Przeznaczenie

Medinose Compact oferuje innowacyjny i skuteczny sposób łagodzenia objawów związanych z alergicznym nieżytem nosa (łzawienie oczu, katar, kichanie).

Przeciwwskazania:

- Urządzenie jest bezproblemowe i bezpieczne w użyciu, z następującymi wyjątkami:
- Pacjenci poddawani fizjoterapii.
- Urządzenie nie powinno być używane przez dzieci.
- Urządzenie nie jest przeznaczone dla osób z rozrusznikiem serca lub innymi implantami medycznymi.
- Urządzenie nie może być używane przez osoby z rozrusznikiem serca lub innymi implantami medycznymi oraz przez osoby z polipami, wrażliwą błoną śluzową nosa lub słabym krążeniem.

Zasada działania

Medinose Compact wykorzystuje terapię światłem czerwonym i podczerwonym. Światło podczerwone ogrzewa, a tym samym wspomaga krążenie krwi, a czerwone światło przeciwdziała również produkcji histaminy, zmniejsza stan zapalny, a tym samym łagodzi objawy. **Medinose Compact** można stosować bez żadnych innych leków lub razem z lekami przepisanymi przez lekarza.

Zawartość zestawu

Należy sprawdzić, czy urządzenie jest kompletne oraz czy nie ma żadnych uszkodzeń. W razie wątpliwości nie należy uruchamiać urządzenia, lecz skontaktować się ze sprzedawcą lub punktem serwisowym. W skład zestawu wchodzi:

- 1 **medisana** urządzenie do terapii donosowej **Medinose Compact**
- 2 baterie, typ CR2032 (każda 3 V)
- 1 pokrywa ochronna z zaślepką
- 1 instrukcja obsługi

Jeśli podczas rozpakowywania urządzenia stwierdzone zostaną uszkodzenia powstałe podczas transportu, należy niezwłocznie skontaktować się ze sprzedawcą.

Opakowania są produktami wielokrotnego użytku i można je wprowadzić do ponownego obrotu surowcami. Niepotrzebne materiały opakowaniowe należy odpowiednio utylizować.

OSTRZEŻENIE
Folie opakowaniowe należy przechowywać poza zasięgiem dzieci!
Istnieje ryzyko uduszenia!

Budowa produktu / komponenty

❶ urządzenie główne, z ❷ przyciskiem Wł./Wył. i ❸ zestykiem ❹ sonda donosowa z dwoma ❺ sztyftami do nosa i ❺ regulacją kąta ❻ sztyfty donosowe są wyposażone w źródła światła LED na końcu.
❼ + ❽ pokrywa ochronna z zaślepką

Użytkowanie

Wkładanie baterii

- Otworzyć komorę baterii znajdującą się na spodzie urządzenia głównego ❶. (Patrz ilustracja ❾.)
- Włożyć dwie baterie typu CR2032. Zwrócić uwagę na biegunowość. (Patrz ilustracja ❿).
- Zamknąć komorę baterii.

Uwagi dotyczące baterii

- Jeśli brzęczyk rozlegnie się pięć razy z rzędu, oznacza to, że baterie są (prawie) rozładowane. Wymienić je na nowe.
- Jeśli urządzenie nie będzie używane przez miesiąc (lub dłużej), należy wyjąć z niego baterie. W ten sposób można uniknąć uszkodzeń urządzenia spowodowanych przez wyciek z baterii.
- Akumulatory (tzn. baterie wielokrotnego ładowania) nie są odpowiednie.
- Nie używać nowej baterii wraz z używaną. Nie używać baterii różnych typów.
- Nie dopuścić do dostania się kwasu akumulatorowego do oczu. Jeśli to nastąpi, natychmiast przepłukać oczy dużą ilością czystej wody, a następnie skontaktować się z lekarzem.
- Przed włożeniem baterii sprawdzić, czy komora baterii jest sprawna i nieuszkodzona.

Użytkowanie

- Podłączyć sondę donosową ❹ do urządzenia głównego ❶.
- Wprowadzić sztyfty donosowe ❻ do nosa tak głęboko, jak to możliwe. Nacisk po obu stronach regulacji kąta ❺ ułatwia wkładanie sondy do nosa i wyjmowanie jej.
- Aby włączyć urządzenie, nacisnąć przycisk Wł./Wył. ❷. Rozlegnie się brzęczyk. Sztyfty donosowe ❻ zaczną emitować czerwone światło o dwóch długościach fali.
- Cykl zabiegu trwa około trzech minut. Urządzenie wyłączy się automatycznie. Aby wyłączyć urządzenie podczas zabiegu, nacisnąć przycisk Wł./Wył. ❷.
- Zabieg **medinose Compact** można wykonywać od trzech do pięciu razy dziennie z pięcio-, sześciogodzinnymi przerwami.

Usuwanie usterek

Usterka	Możliwe przyczyny	Rozwiązanie
Nie można włączyć urządzenia.	Baterie są rozładowane (lub nie zostały włożone).	Włożyć nowe baterie.
	Baterie są nieprawidłowo włożone.	Sprawdzić, czy baterie są prawidłowo włożone. Sprawdzić, czy bieguny baterii znajdują się na właściwych miejscach; jeśli nie, włożyć je jeszcze raz w prawidłowy sposób.
	Przycisk Wł./Wył. nie został naciśnięty.	Aby włączyć urządzenie, nacisnąć przycisk Wł./Wył. ❷.
Rozlega się brzęczyk, a dwa sztyfty donosowe nie świecą się lub świeci się tylko jeden.	Sonda donosowa ❹ nie jest prawidłowo podłączona do urządzenia głównego ❶.	Ponownie podłączyć prawidłowo sondę donosową ❹ do urządzenia głównego ❶.
Brzęczyk rozlega się pięć razy, po czym urządzenie wyłącza się.	Baterie są (prawie) rozładowane.	Wymienić baterie na nowe.

Po zakończeniu użytkowania / czyszczenie

- Jeśli urządzenie nie będzie używane przez miesiąc (lub dłużej), należy wyjąć z niego baterie. W ten sposób można uniknąć uszkodzeń urządzenia spowodowanych przez wyciek z baterii.
- Urządzenie nie jest wodoszczelne. Nie należy więc stosować płynnych środków czyszczących, które mogłyby do niego wniknąć.
- Urządzenie główne i sondę donosową czyścić tylko miękką, lekko zwilżoną szmatką. Nie wolno dopuścić do wniknięcia wody do wnętrza urządzenia. Należy upewnić się, że wszystko jest czyste i higieniczne.
- Nie należy dokonywać modyfikacji produktu, które nie są autoryzowane przez producenta. Nieautoryzowane zmiany skutkują wygaśnięciem roszczeń z tytułu gwarancji. Urządzenia lub jego komponentów nie wolno rozkładać ani próbować ich naprawiać.
- Nie należy dokonywać napraw i konserwacji przy włączonym urządzeniu!
- Należy unikać wysokich temperatur i bezpośredniego nasłonecznienia. Nie należy zanurzać urządzenia w wodzie, gdyż można je w ten sposób uszkodzić.
- Jeśli urządzenie było przechowywane w bardzo wysokich lub bardzo niskich temperaturach, przed użyciem pozostawić je na około 2 godziny w celu uzyskania odpowiedniej temperatury (w temperaturach określonych w danych technicznych w sekcji „Środowisko pracy”).

Wszelkie incydenty związane z tym urządzeniem – obrażenia lub niekorzystne rezultaty – należy zgłaszać właściwemu organowi, a także producentowi lub upoważnionemu przedstawicielowi w UE (EU REP).
Adresy kontaktowe można znaleźć na stronie:
https://ec.europa.eu/growth/sectors/medical-devices/contacts/

Dane techniczne

Nazwa i model:	**medisana** Urządzenie do terapii donosowej **Medinose Compact** (model AN-6016)
Zasilanie:	2 × 3 V⎓ (2 baterie, typ CR2032)
Żywotność baterii:	ok. 30 użyć (każdorazowo po 3 minuty)
Technologia:	Fototerapia z wykorzystaniem dwóch różnych długości fal (652 nm i 940 nm)
Miejsce aplikacji:	Otwory nosowe
Klasyfikacja:	Zasilanie wewnętrzne, typ BF, IP22, bez AP lub APG, praca ciągła
Typ emisji światła:	stały
Moc światła:	3 mW – 6 mW
Czas użytkowania:	ok. 3 minuty
Środowisko pracy:	Temperatura: 15°C – 40°C Wilgotność powietrza: od 30% do 85% wilgotności względnej Ciśnienie otoczenia: 80 kPa – 105 kPa
Warunki podczas przechowywania i transportu	Temperatura: od -20°C do +60°C Wilgotność powietrza: od 30% do 85% wilgotności względnej Ciśnienie otoczenia: 80 - 105 kPa
Żywotność:	3 lata w normalnych warunkach pracy
Wymiary (dł. x szer. x wys.):	ok. 70 × 39 × 17 mm
Masa:	ok. 21 g
Numer artykułu:	45055
Numer EAN:	4015588 45055 6
Część zamienna:	Sonda donosowa ❹: Nr art. 45056, EAN 40 15588 45056 3

Utylizacja

Tego urządzenia nie można utylizować razem z odpadami komunalnymi. Każdy użytkownik jest zobowiązany do oddawania wszystkich urządzeń elektrycznych, niezależnie od tego, czy zawierają substancje szkodliwe czy nie, do specjalnego punktu odbioru takich odpadów, aby zapewnić ich utylizację w sposób przyjazny dla środowiska. Przed utylizacją urządzenia należy wyjąć z niego baterie. Zużytych baterii nie wolno wyrzucać razem z odpadami domowymi, lecz z odpadami specjalnymi. Można je też oddać do punktów zbiórki baterii znajdujących się w specjalistycznych sklepach. W sprawach dotyczących utylizacji należy zwrócić się do odpowiedniego urzędu lub do sprzedawcy.

W ramach ciągłego doskonalenia produktów zastrzegamy sobie prawo do wprowadzania zmian technicznych i konstrukcyjnych.

Aktualna wersja niniejszej instrukcji obsługi znajduje się na stronie https://docs.medisana.com/45055.

Informacje o serwisie są dostępne tutaj:
https://www.medisana.com/servicepartners

Instrukcja Serwis

Informacje dotyczące kompatybilności elektromagnetycznej:
Patrz drukowana instrukcja obsługi (dostępna również online https://docs.medisana.com/45055).

CE 0197

medisana®

CZ Návod k použití
Nosní terapeutický přístroj Medinose Compact

Přístroj a ovládací prvky

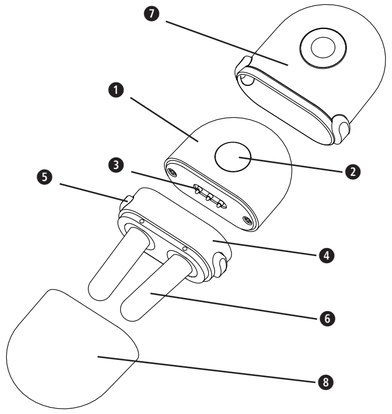

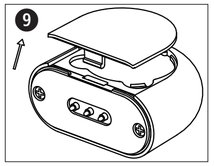

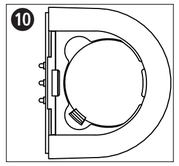

Vysvětlení symbolů

Tento návod k použití patří k tomuto přístroji. Obsahuje důležité informace o uvedení do provozu a manipulaci. Přečtěte si celý návod k použití. Nerespektování tohoto návodu může mít za následek těžká zranění či škody na přístroji. Bezpečnostní opatření: Před použitím si pečlivě přečtěte návod k použití. V případě dotazů se obraťte na zákaznický servis nebo na svého lékaře.

POZOR
Všeobecná výstražná značka. Před použitím přístroje si přečtěte návod.

IP22
První číslice označuje stupeň ochrany proti kontaktu s nebezpečnými částmi a proti vniknutí pevných cizích předmětů. Druhá číslice označuje stupeň ochrany proti vniknutí vody.

Tento výrobek podléhá evropské směrnici 2012/19/EU o odpadních elektrických a elektronických zařízeních a je odpovídajícím způsobem označen.

Recyklační symboly/kódy: Informují o materiálu a jeho správném použití, jakož i o jeho recyklaci.

RECICLA 04 LDPE 20 PAP

CE 0197 — V souladu s evropskou směrnicí 93/42/EHS o zdravotnických prostředcích.

UDI — Jednoznačná identifikace přístroje

REF — Číslo produktu

LOT — Číslo šarže (LOT)

SN — Sériové číslo přístroje

Klasifikace přístroje: typ BF (nosní tyčinky)

MD — Zdravotnický prostředek

Omezení vlhkosti vzduchu

EU REP — Zplnomocněný zástupce v Evropském společenství, resp. v Evropské unii

Omezení okolního tlaku

Dovozce

Limity teplotního rozsahu

Výrobce

Datum výroby

medisana GmbH, Carl-Schurz-Str. 2,
41460 NEUSS, NĚMECKO

ANDON HEALTH CO., LTD.
No. 3 Jin Ping Street, Ya An Road, Nankai District,
Tianjin 300190, China
Tel.: 86-22-87611660

EU REP **iHealthLabs Europe SAS**
36 rue de Ponthieu, 75008 Paris, Francie

CZ DŮLEŽITÉ POKYNY! BEZPODMÍNEČNĚ USCHOVEJTE!

Před použitím přístroje si pečlivě přečtěte návod k použití, zejména bezpečnostní pokyny, a uschovejte si ho pro pozdější potřebu. Pokud přístroj předáváte třetím osobám, přiložte k němu v každém případě i tento návod k použití.

Přístroj používejte pouze v souladu s jeho určením podle návodu k použití. Při použití k nevhodnému účelu zaniká nárok na záruku. Přístroj není určen pro komerční účely nebo pro použití v lékařském prostředí.

- Děti mladší 16 let musí být při používání tohoto produktu pod dohledem dospělé osoby.
- Přístroj není vhodný pro děti do 6 let.
- Uchovávejte přístroj mimo dosah dětí.
- Nikdy se nedívejte přímo do světelných paprsků, ani při použití optických pomůcek (např. brýle).
- Neprovozujte přístroj v blízkosti hořlavých plynů (např. anestetických plynů, kyslíku nebo vodíku) nebo hořlavých kapalin (např. alkoholu). Nepoužívejte v prostředí obohaceném kyslíkem.
- Přístroj nepoužívejte, pokud se nacházíte v blízkosti vysokofrekvenčních zařízení nebo jste k nim připojeni (např. při lékařském vyšetření).
- Přístroj nesmí být provozován v blízkosti přístrojů, které vysílají krátké vlny nebo mikrovlny.
- Používejte pouze příslušenství určené pro tento přístroj a dodané výrobcem.
- Přístroj smíte sami pouze čistit. V případě poruchy přístroj neopravujte sami, protože tím zaniká jakýkoli nárok na záruku a není zaručeno bezpečné používání. Zeptejte se svého specializovaného prodejce a nechte opravy provádět pouze **medisana** servisem.
- Informace o možném elektromagnetickém rušení a jiných interakcích mezi přístrojem **Medinose Compact** a jinými přístroji, jakož i informace o protiopatřeních naleznete v informacích o elektromagnetické kompatibilitě (Electromagnetic Compatibility Information). Aby se předešlo možným poruchám způsobeným elektromagnetickým zářením vysílaným jinými přístroji, doporučujeme přístroj **Medinose Compact** udržovat v minimální vzdálenosti **30 cm** od těchto přístrojů (např. WLAN routerů, mikrovlnných trub). Přístroj **Medinose Compact** nesmí být používán v blízkosti aktivních vysokofrekvenčních lékařských přístrojů ani v blízkosti přístrojů pro magnetickou rezonanci, protože elektromagnetické rušení je zde mimořádně vysoké.
- Přístroj by neměl být používán více osobami, aby se zabránilo přenosu infekcí.
- Pokud se během používání budete cítit nepříjemně nebo pocítíte bolest, okamžitě přestaňte přístroj používat a vyhledejte lékařskou pomoc.
- Nedovolte, aby přístroj spadl na zem, neopravujte ho sami a neprovádějte na něm žádné vlastní úpravy.
- Nikdy neponořujte přístroj do vody nebo jiných kapalin.
- Pokud se přístroj během provozu chová nezvykle, kontaktujte zákaznický servis.
- Kabel neomotávejte kolem těla, hrozí nebezpečí uškrcení.
- Spolknutí baterií nebo akumulátorové kyseliny může být velmi nebezpečné. Uchovávejte přístroj a baterie mimo dosah dětí a osob se zdravotním postižením.
- Jakékoli použití, které není popsáno v tomto návodu, může vést k potenciálně nebezpečnému záření a je proto třeba se mu vyhnout.
- V případě alergie na plasty by se přístroj neměl používat.
- Přístroj je určen pro samostatné použití pacientem.

BEZPEČNOSTNÍ POKYNY TÝKAJÍCÍ SE BATERIÍ

- Baterie nerozebírejte!
- Je-li to nutné, očistěte před vložením baterií kontakty na bateriích a na přístroji!
- Vybité baterie ihned vyjměte z přístroje!
- Zvýšené nebezpečí vytečení! Zabraňte kontaktu s pokožkou, očima a sliznicemi! Při kontaktu s akumulátorovou kyselinou okamžitě opláchněte zasažené místo dostatečným množstvím čisté vody a ihned vyhledejte lékaře!
- Pokud došlo ke spolknutí baterie, je třeba okamžitě vyhledat lékaře!
- Vždy vyměňujte všechny baterie najednou!
- Do přístroje vkládejte pouze baterie stejného typu. Nekombinujte různé typy baterií nebo použité a nové baterie!
- Při vkládání baterií dbejte na správnou polaritu!
- Ujistěte se, že je přihrádka na baterie dobře uzavřená!
- Vyjměte baterie z přístroje, pokud ho delší dobu nepoužíváte!
- Baterie uchovávejte mimo dosah dětí!
- Baterie nedobíjejte! Hrozí nebezpečí výbuchu!
- Baterie nezkratujte! Hrozí nebezpečí výbuchu!
- Nevhazujte do ohně! Hrozí nebezpečí výbuchu!
- Nepoužité baterie skladujte v obalu a mimo dosah kovových předmětů, abyste předešli možnému zkratu!
- Použité baterie a akumulátory nevyhazujte do domovního odpadu, ale do zvláštního odpadu nebo do sběrného boxu na baterie ve specializovaném obchodě!

Účel použití

Přístroj **Medinose Compact** nabízí inovativní a účinný způsob zmírnění příznaků alergické rýmy (slzící oči, rýma, kýchání).

Kontraindikace:

- Použití přístroje je bezproblémové a bezpečné, avšak s následujícími výjimkami:
- pacienti fyzioterapie.
- Přístroj nepatří do rukou dětí.
- Přístroj není vhodný pro osoby s kardiostimulátorem nebo jinými lékařskými implantáty.
- Přístroj nesmí používat osoby s kardiostimulátorem nebo jinými lékařskými implantáty a osoby s polypy, citlivou nosní sliznicí nebo špatným prokrvením.

Princip fungování

Přístroj **Medinose Compact** využívá terapii červeným a infračerveným světlem: Infračervené světlo hřeje, a tím podporuje prokrvení, červené světlo dále působí proti tvorbě histaminu, zmírňuje zánět, a tím tlumí příznaky. Přístroj **Medinose Compact** lze použít buď samostatně, nebo společně s léky předepsanými lékařem.

Rozsah dodávky

Zkontrolujte, zda je přístroj kompletní a nepoškozený. V případě pochybností přístroj nepoužívejte a obraťte se na prodejce, u kterého jste výrobek zakoupili, nebo na servisní středisko. Obsah balení:

- 1 nosní terapeutický přístroj **medisana Medinose Compact**
- 2 baterie, typ CR2032 (každá 3 V)
- 1 ochranný obal s víčkem
- 1 návod k použití

Pokud při rozbalování zjistíte, že zboží bylo během přepravy poškozeno, kontaktujte prosím ihned prodejce, u kterého jste zboží zakoupili.

Obaly jsou určeny k opakovanému použití, resp. lze je předat k recyklaci. Nepotřebný obalový materiál zlikvidujte v souladu s předpisy.

VAROVÁNÍ
Dbejte na to, aby se balicí fólie nedostaly do rukou dětem! Hrozí nebezpečí udušení!

Struktura výrobku / komponenty

❶ Hlavní jednotka s ❷ tlačítkem ZAP/VYP a
❸ připojovacím kontaktem
❹ Nosní sonda se dvěma ❻ nosními tyčinkami a
❺ zařízením pro nastavení úhlu
❻ Nosní tyčinky jsou na konci vybaveny světelnými zdroji LED.
❼ + ❽ Ochranný obal s víčkem

Použití

Vložení baterií

- Otevřete přihrádku na baterie na spodní straně hlavní jednotky ❶. (Viz obr. ❾.)
- Vložte dvě baterie typu CR2032. Dbejte přitom na správnou polaritu. (Viz obr. ❿.)
- Zavřete přihrádku na baterie.

Poznámky k bateriím

- Pokud pětkrát za sebou zazní zvukový signál, jsou baterie (téměř) vybité. Vyměňte je za nové.
- Pokud přístroj nebudete používat po dobu jednoho měsíce (nebo déle), vyjměte baterie. Tím zabráníte poškození přístroje vyteklými bateriemi.
- Akumulátory (tzn. dobíjecí baterie) nejsou vhodné.
- Nepoužívejte nové baterie společně s použitými. Nepoužívejte dvě baterie různých typů.
- Akumulátorová kyselina se nesmí dostat do očí. Pokud se tak přesto stane, okamžitě vypláchněte oči velkým množstvím čisté vody a vyhledejte lékařskou pomoc.
- Před vložením baterií zkontrolujte, zda je přihrádka na baterie neporušená a nepoškozená.

Použití

- Nasaďte nosní sondu ❹ na hlavní jednotku ❶.
- Zasuňte nosní tyčinky ❻ do nosu tak daleko, jak je to pohodlně možné. Tlak na zařízení pro nastavení úhlu ❺ z obou stran usnadňuje zavedení a vyjmutí sondy z nosu.
- Pro zapnutí přístroje stiskněte tlačítko ZAP/VYP ❷. Zazní zvukový signál. Nosní tyčinky ❻ začnou vydávat červené světlo ve dvou vlnových délkách.
- Jeden léčebný cyklus trvá zhruba tři minuty. Přístroj se poté automaticky vypne. Pokud chcete přístroj vypnout během aplikace, stiskněte tlačítko ZAP/VYP ❷.
- Přístroj **Medinose Compact** lze používat třikrát až pětkrát denně s přestávkou pět až šest hodin mezi jednotlivými aplikacemi.

Odstraňování závad

Závada	Možné příčiny	Řešení
Přístroj nelze zapnout.	Baterie jsou vybité (nebo nejsou vložené).	Vložte nové baterie.
	Baterie nejsou vloženy správně.	Zkontrolujte, zda jsou baterie vloženy správně. Zkontrolujte polaritu, a pokud je nesprávná, vložte baterie znovu se správnou polaritou.
	Tlačítko ZAP/VYP nebylo stisknuto.	Pro zapnutí přístroje stiskněte tlačítko ZAP/VYP ❷.
Zazní zvukový signál a nosní tyčinky nesvítí, resp. svítí pouze jedna.	Nosní sonda ❹ není správně připojena k hlavní jednotce ❶.	Znovu správně připojte nosní sondu ❹ k hlavní jednotce ❶.
Pětkrát zazní zvukový signál a poté se přístroj vypne.	Baterie jsou (téměř) vybité.	Vyměňte baterie za nové.

Po dokončení aplikace / čištění

- Pokud přístroj nebudete používat po dobu jednoho měsíce (nebo déle), vyjměte baterie. Tím zabráníte poškození přístroje vyteklými bateriemi.
- Přístroj není vodotěsný. Nepoužívejte proto žádné tekuté čisticí prostředky, které by mohly vniknout do přístroje.
- Hlavní jednotku a nosní sondu čistěte pouze měkkým, mírně navlhčeným hadříkem. Do přístroje nesmí vniknout žádná voda. Ujistěte se, že je vše hygienicky čisté.
- Neprovádějte žádné úpravy výrobku, které nejsou schváleny výrobcem. Neoprávněné změny mají za následek ztrátu veškerých nároků na záruku. Přístroj ani jeho součásti nesmíte rozebírat ani se pokoušet je opravovat.
- Neprovádějte žádné čisticí ani údržbové práce na zapnutém přístroji!
- Vyvarujte se vysokých teplot a přímého slunečního záření. Přístroj neponořujte do vody, mohlo by dojít k jeho poškození.
- Pokud byl přístroj skladován při velmi vysokých nebo velmi nízkých teplotách, nechte ho nejprve asi 2 hodiny aklimatizovat, než ho začnete používat (při teplotách uvedených v technických údajích v části „Provozní prostředí“).

Jakékoli incidenty související s tímto přístrojem – zranění nebo nepříznivé výsledky – nahlaste příslušnému orgánu a také výrobci nebo zplnomocněnému zástupci EU (EU REP).
Kontaktní adresy naleznete na:
https://ec.europa.eu/growth/sectors/medical-devices/contacts/

Technické údaje

Název a model:	Nosní terapeutický přístroj **medisana Medinose Compact** (model AN-6016)
Napájení:	2× 3 V ⎓ (2 baterie, typ CR2032)
Životnost baterií:	cca 30 aplikací (vždy po 3 minutách)
Technologie:	fototerapie pomocí dvou různých vlnových délek (652 nm a 940 nm)
Místo aplikace:	nosní dírky
Klasifikace:	interní napájení, typ BF, IP22, bez AP nebo APG, nepřetržitý provoz
Typ vyzařování světla:	kontinuální
Světelný výkon:	3 mW – 6 mW
Délka aplikace:	cca 3 minuty
Provozní prostředí:	Teplota: 15 °C – 40 °C Vlhkost vzduchu: 30 % RH – 85 % RH Okolní tlak: 80 kPa – 105 kPa
Skladovací a přepravní podmínky:	Teplota: −20 °C – 60 °C Vlhkost vzduchu: 30 % RH – 85 % RH Okolní tlak: 80 kPa – 105 kPa
Životnost:	3 roky při běžných provozních podmínkách
Rozměry (d × š × v):	cca 70 × 39 × 17 mm
Hmotnost:	cca 21 g
Číslo výrobku:	45055
Číslo EAN:	4015588 45055 6
Náhradní díl:	nosní sonda ❹: č. výr. 45056, EAN 40 15588 45056 3

Likvidace

Tento přístroj se nesmí likvidovat společně s běžným domovním odpadem. Každý spotřebitel je povinen odevzdat veškeré elektrické nebo elektronické přístroje – bez ohledu na to, zda obsahují škodlivé látky, či nikoliv – na sběrném místě ve svém bydlišti nebo v obchodě, aby mohly být zlikvidovány způsobem šetrným k životnímu prostředí. Před likvidací přístroje vyjměte baterii. Použité baterie nevyhazujte do domovního odpadu, ale do zvláštního odpadu nebo do sběrného boxu na baterie ve specializovaném obchodě. Pro informace týkající se likvidace se obraťte na místní orgán nebo na svého prodejce.

V rámci neustálého zlepšování výrobku si vyhrazujeme právo provádět na něm technické a designové změny.

Aktuální verzi tohoto návodu k použití najdete na adrese https://docs.medisana.com/45055.

Servisní informace jsou k dispozici zde:
https://www.medisana.com/servicepartners

Příručka Servis

Informace o elektromagnetické kompatibilitě: Viz tištěný návod k použití (k dispozici také online na adrese https://docs.medisana.com/45055).

CE 0197

medisana®

SK Návod na použitie
Prístroj na nosovú terapiu Medinose Compact

Prístroj a ovládacie prvky

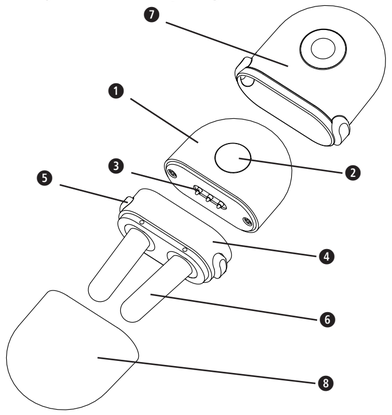

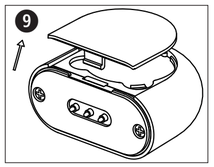

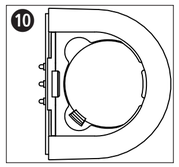

Vysvetlenie značiek

Tento návod na použitie patrí k tomuto prístroju. Obsahuje dôležité informácie o uvedení do prevádzky a manipulácii. Prečítajte si celé znenie tohto návodu na použitie. Nedodržanie tohto návodu môže viesť k vážnym poraneniam alebo k poškodeniu prístroja. Bezpečnostné opatrenie: Pred použitím si starostlivo prečítajte návod na použitie. V prípade otázok sa obráťte na zákaznícky servis alebo na svojho lekára.

POZOR
Všeobecná výstražná značka. Pred použitím prístroja si prečítajte návod.

IP22
Prvá číslica označuje druh krytia proti kontaktu s nebezpečnými dielmi a proti vniknutiu pevných cudzích telies. Druhá číslica označuje druh krytia proti vniknutiu vody.

Tento výrobok podlieha európskej smernici 2012/19/EÚ o odpade z elektrických a elektronických zariadení a je príslušne označený.

Symboly recyklácie/kódy: Slúžia na informovanie o materiáli a jeho správnom použití, ako aj o opätovnom použití.

Zodpovedá európskej smernici MDD 93/42/EHS.

UDI Jednoznačná identifikácia prístroja

REF Číslo výrobku

LOT Číslo šarže

SN Sériové číslo prístroja

Klasifikácia prístroja: Typ BF (nosové tyčinky)

MD Zdravotnícka pomôcka

Obmedzenie vlhkosti vzduchu

EU REP Splnomocnenec v Európskom spoločenstve, resp. v Európskej únii

Obmedzenie okolia

Dovozca

Limity rozsahu teploty

Výrobca

Dátum výroby

medisana GmbH, Carl-Schurz-Str. 2, 41460 NEUSS, NEMECKO

ANDON HEALTH CO., LTD.
No. 3 Jin Ping Street, Ya An Road, Nankai District, Tianjin 300190, China
Tel.: 86-22-87611660

EU REP **iHealthLabs Europe SAS**
36 rue de Ponthieu, 75008, Paríž, Francúzsko

SK DÔLEŽITÉ UPOZORNENIA! BEZPODMIENEČNE USCHOVAJTE!

Skôr než začnete prístroj používať, pozorne si prečítajte návod na použitie, obzvlášť bezpečnostné pokyny, a návod uschovajte na neskoršie použitie. Ak prístroj odovzdávate tretím osobám, bezpodmienečne s ním odovzdajte aj tento návod na použitie.

Prístroj používajte len v súlade s jeho určením podľa návodu na použitie. Pri používaní na iné účely zaniká nárok na záruku.
Prístroj nie je určený na komerčné účely ani na medicínske použitie.
- Deti vo veku do 16 rokov musia byť počas používania tohto prístroja pod dozorom dospelej osoby.
- Prístroj nie je vhodný pre deti do 6 rokov.
- Prístroj uschovávajte mimo dosahu detí.
- Nepozerajte sa priamo do svetelných lúčov, ani pri použití optických pomôcok (napríklad okuliarov).
- Prístroj nepoužívajte v blízkosti horľavých plynov (napr. narkotizačný plyn, kyslík alebo vodík) ani horľavých kvapalín (napr. alkohol). Nepoužívajte ho v prostredí obohatenom kyslíkom.
- Prístroj nepoužívajte, ak sa nachádzate v blízkosti vysokofrekvenčných zariadení alebo ste k nim pripojení (napr. pri lekárskych vyšetreniach).
- Prístroj sa nesmie používať v blízkosti zariadení, ktoré vyžarujú krátke vlny alebo mikrovlny.
- Používajte výlučne diely príslušenstva určené pre prístroj a dodávané výrobcom.
- Vy osobne môžete na prístroji vykonávať len čistenie. V prípade porúch prístroj svojpomocne neopravujte, pretože tým zaniká akýkoľvek nárok na záruku a už nie je zaručené bezpečné použitie. Informujte sa u svojho špecializovaného predajcu a opravy nechajte vykonať len v **medisana** servise.
- Informácie o možnom elektromagnetickom rušení a iných interakciách medzi prístrojom **Medinose Compact** a inými zariadeniami, ako aj informácie o protiopatreniach nájdete v „Electromagnetic Compatibility Information“. Aby sa predišlo možnému rušeniu elektromagnetickým žiarením vysielaným inými zariadeniami, odporúčame minimálnu vzdialenosť **Medinose Compact 30 cm** od takýchto zariadení (napr. WLAN routre, mikrovlnné rúry). **Medinose Compact** sa nesmie používať v blízkosti aktívnych lekárskych vysokofrekvenčných prístrojov alebo v blízkosti prístrojov MRI, pretože elektromagnetické rušivé žiarenie je tam mimoriadne vysoké.
- Prístroj by nemali používať viaceré osoby, aby sa zabránilo prenosu infekcií.
- Ak počas používania pocítite nepríjemné pocity alebo bolesť, ihneď prestaňte s používaním a poraďte sa s lekárom.
- Prístroj nenechajte spadnúť, neopravujte ho, nevykonávajte žiadne vlastné modifikácie.
- Prístroj neponárajte do vody ani do iných kvapalín.
- Ak sa prístroj počas prevádzky správa neočakávaným spôsobom, kontaktujte zákaznícky servis.
- Kábel si neomotávajte okolo tela, existuje nebezpečenstvo strangulácie.
- Prehltnutie batérií alebo elektrolytu môže byť extrémne nebezpečné. Prístroj uchovávajte mimo dosahu detí alebo osôb so zdravotným postihnutím.
- Akékoľvek použitie, ktoré nie je popísané v tomto návode, by mohlo viesť k potenciálne nebezpečnému žiareniu, a preto by ste sa mu mali vyhnúť.
- Prístroj by ste nemali používať, ak máte alergiu na plasty.
- Prístroj je určený na samostatnú aplikáciu pacientom.

BEZPEČNOSTNÉ UPOZORNENIA PRE BATÉRIE

- Batérie nerozoberajte!
- V prípade potreby pred vložením očistite kontakty batérií a prístroja!
- Vybité batérie okamžite vyberte z prístroja!
- Zvýšené nebezpečenstvo vytečenia, zabráňte kontaktu s pokožkou, očami a so sliznicami! Pri kontakte s elektrolytom batérie postihnuté miesta ihneď opláchnite veľkým množstvom čistej vody a okamžite vyhľadajte lekára!
- V prípade prehltnutia batérie musíte ihneď vyhľadať lekára!
- Všetky batérie vždy vymieňajte súčasne!
- Vkladajte len batérie rovnakého typu, nepoužívajte rôzne typy alebo použité a nové batérie súčasne!
- Batérie vkladajte správne, dodržte na polaritu!
- Priehradku na batérie dobre zatvorte!
- Ak prístroj dlhšie nepoužívate, vyberte z neho batérie!
- Batérie odkladajte mimo dosahu detí!
- Batérie znovu nenabíjajte! Existuje nebezpečenstvo výbuchu!
- Neskratujte! Existuje nebezpečenstvo výbuchu!
- Neodhadzujte do ohňa! Existuje nebezpečenstvo výbuchu!
- Nepoužité batérie skladujte v obale a nie v blízkosti kovových predmetov, aby sa zabránilo skratu!
- Použité batérie a akumulátory nevyhadzujte do komunálneho odpadu, ale do špeciálneho odpadu alebo do zberne na batérie v špecializovanom obchode!

Účel použitia

Medinose Compact ponúka inovatívny a účinný spôsob zmiernenia príznakov spojených s alergickou nádchou (slzenie očí, výtok z nosa, kýchanie).

Kontraindikácie:
- Použitie prístroja je bezproblémové a bezpečné okrem nasledujúcich výnimiek:
- pacienti podrobujúci sa fyzikálnej liečbe.
- Prístroj nepatrí do rúk deťom.
- Prístroj nie je vhodný pre ľudí s kardiostimulátorom alebo inými medicínskymi implantátmi.
- Prístroj nesmú používať osoby s kardiostimulátorom alebo inými lekárskymi implantátmi a osoby s polypmi, citlivou nosovou sliznicou alebo zlým prekrvením.

Princíp funkcie

Medinose Compact používa terapiu s červeným a infračerveným svetlom: Infračervené svetlo zahrieva, a tým podporuje prekrvenie, a červené svetlo tiež pôsobí proti produkcii histamínu, znižuje zápal, a tým zmierňuje príznaky. **Medinose Compact** sa môže používať buď bez iných prostriedkov, alebo spolu s liečivami predpísanými lekárom.

Obsah balenia

Skontrolujte, či je prístroj úplný a či nie je poškodený. V prípade pochybností prístroj neuvádzajte do prevádzky a obráťte sa na svojho predajcu alebo servisné pracovisko. Balenie obsahuje:
- 1 **medisana** prístroj na nosovú terapiu **Medinose Compact**
- 2 batérie, typ CR2032 (každá 3 V)
- 1 ochranné puzdro s uzáverom
- 1 návod na použitie

Ak pri rozbaľovaní zistíte poškodenie spôsobené prepravou, okamžite kontaktujte svojho predajcu.

Obaly sú recyklovateľné alebo ich možno vrátiť do kolobehu surovín. Nepotrebný obalový materiál riadne zlikvidujte.

VAROVANIE
Dávajte pozor, aby sa obalové fólie nedostali do rúk deťom! Hrozí nebezpečenstvo zadusenia!

Konštrukcia výrobku/súčasti

❶ hlavný prístroj s ❷ tlačidlom zapnutia/vypnutia a ❸ pripojovacím kontaktom
❹ nosová sonda s dvomi ❻ nosovými tyčinkami a ❺ nastavením uhla
❻ Nosové tyčinky majú na konci LED svetelné zdroje.
❼ + ❽ ochranné puzdro s uzáverom

Použitie

Vloženie batérií
- Otvorte priehradku na batérie na spodnej strane hlavného prístroja ❶. (Pozri obr. ❾.)
- Vložte dve batérie typu CR2032. Pritom dbajte na polaritu. (Pozri obr. ❿.)
- Zatvorte priehradku na batérie.

Poznámky týkajúce sa batérií
- Ak päťkrát za sebou zaznie bzučanie, sú batérie (skoro) vybité. Vymeňte ich za nové.
- Ak prístroj nebudete používať mesiac (alebo dlhšie), vyberte batérie. Zabránite tak poškodeniam prístroja vytečenými batériami.
- Akumulátory (teda nabíjateľné batérie) nie sú vhodné.
- Nepoužívajte nové batérie spolu s použitými. Nepoužívajte dve batérie rôzneho typu.
- Elektrolyt sa nesmie dostať do očí. Ak by sa tak predsa stalo, okamžite si vypláchnite oči veľkým množstvom čistej vody a potom vyhľadajte lekára.
- Pred vložením batérií skontrolujte, či je priehradka na batérie neporušená a nepoškodená.

Použitie
- Zasuňte nosovú sondu ❹ na hlavný prístroj ❶.
- Nosové tyčinky ❻ zaveďte do nosa tak ďaleko, ako je to pohodlne možné. Obojstranné stlačenie nastavenia uhla ❺ uľahčí zasunutie a vysunutie sondy do nosa.
- Prístroj zapnete stlačením tlačidla zapnutia/vypnutia ❷. Zaznie bzučanie. Nosové tyčinky ❻ začnú vydávať červené svetlo v dvoch vlnových dĺžkach.
- Terapeutický cyklus trvá približne tri minúty. Prístroj sa potom automaticky vypne. Ak by ste chceli prístroj vypnúť počas ošetrenia, stlačte tlačidlo zapnutia/vypnutia ❷.
- **Medinose Compact** Môžete používať až päťkrát denne s prestávkou päť až šesť hodín medzi aplikáciami.

Riešenie problémov

Chyba	Možné príčiny	Riešenie
Prístroj sa nedá zapnúť.	Batérie sú vybité (alebo žiadne nie sú vložené).	Vložte nové batérie.
	Batérie nie sú správne vložené.	Skontrolujte, či ste správne vložili batérie. Skontrolujte polaritu a keď je nesprávna, vložte batérie ešte raz so správnou polaritou.
	Nebolo stlačené tlačidlo zapnutia/vypnutia.	Prístroj zapnete stlačením tlačidla zapnutia/vypnutia ❷.
Zaznie bzučanie a dve nosové tyčinky nesvietia alebo svieti len jedna.	Nosová sonda ❹ nie je správne upevnená na hlavnom prístroji ❶.	Nosovú sondu ❹ ešte raz správne pripojte k hlavnému prístroju ❶.
Bzučanie zaznie päťkrát, potom sa prístroj vypne.	Batérie sú (skoro) vybité.	Vymeňte batérie za nové.

Po skončení použitia/čistenie

- Ak prístroj nebudete používať mesiac (alebo dlhšie), vyberte batérie. Zabránite tak poškodeniam prístroja vytečenými batériami.
- Prístroj nie je vodotesný. Preto nepoužívajte žiadne tekuté čistiace prostriedky, ktoré by mohli vniknúť do prístroja.
- Hlavný prístroj a nosovú sondu čistite len mäkkou, mierne navlhčenou handričkou. Do prístroja nesmie vniknúť voda. Uistite sa, že je potom všetko hygienicky čisté.
- Na výrobku nevykonávajte modifikácie, ktoré nie sú autorizované výrobcom. Neautorizované zmeny majú za následok neplatnosť akéhokoľvek nároku na záruku. Prístroj alebo jeho komponenty nesmiete rozoberať ani opravovať.
- Čistenie ani údržbu nevykonávajte na zapnutom prístroji!
- Vyhýbajte sa vysokým teplotám a priamemu slnečnému žiareniu. Prístroj neponárajte do vody, pretože by sa tým poškodil.
- Ak bol prístroj skladovaný pri veľmi vysokých alebo veľmi nízkych teplotách, pred použitím ho nechajte približne 2 hodiny aklimatizovať (pri teplotách uvedených v technických údajoch v časti „Prevádzkové prostredie“).

Akékoľvek incidenty súvisiace s týmto prístrojom – zranenia alebo nepriaznivé výsledky – nahláste príslušnému úradu, výrobcovi alebo autorizovanému zástupcovi EÚ (EU REP).
Kontaktné adresy nájdete na adrese:
https://ec.europa.eu/growth/sectors/medical-devices/contacts/

CE 0197

Technické údaje

Názov a model:	**medisana** prístroj na nosovú terapiu **Medinose Compact** (model AN-6016)
Napájanie:	2× 3 V⎓ (2 batérie, typ CR2032)
Doba použitia batérií:	cca 30 aplikácií (po 3 minúty)
Technológia:	fototerapia pomocou dvoch rôznych vlnových dĺžok (652 nm a 940 nm)
Miesto aplikácie:	nosové dierky
Klasifikácia:	interné napájanie, typ BF, IP22, bez AP alebo APG, nepretržitá prevádzka
Druh svetelných emisií:	kontinuálny
Svetelný výkon:	3 mW – 6 mW
Doba použitia:	cca 3 minúty
Prevádzkové prostredie:	Teplota: 15 °C – 40 °C Vlhkosť vzduchu: 30 % RV – 85 % RV, tlak okolia: 80kPa – 105kPa
Podmienky skladovania a prepravy:	Teplota: -20 °C – +60 °C Vlhkosť vzduchu: 30 % RV – 85 % RV, tlak okolia: 80kPa – 105kPa
Životnosť:	3 roky za normálnych prevádzkových podmienok
Rozmery (D × Š × V):	cca 70 × 39 × 17 mm
Hmotnosť:	cca 21 g
Číslo výrobku:	45055
Číslo EAN:	4015588 45055 6
Náhradný diel:	nosová sonda ❹: č. výr. 45056, EAN 40 15588 45056 3

Likvidácia

Tento prístroj sa nesmie likvidovať spolu s komunálnym odpadom. Každý používateľ je povinný všetky elektrické alebo elektronické prístroje bez ohľadu na to, či obsahujú, alebo neobsahujú škodlivé látky, odovzdať v zbernom mieste vo svojej obci alebo v obchode, aby sa mohli ekologicky likvidovať. Skôr ako prístroj zlikvidujete, vyberte z neho batériu. Použité batérie neodhadzujte do komunálneho odpadu, ale do špeciálneho odpadu alebo ich odovzdajte do zberne na batérie v špecializovanom obchode. O likvidácii sa informujte na svojom komunálnom úrade alebo u svojho predajcu.

V záujme stáleho zdokonaľovania výrobkov si vyhradzujeme technické a konštrukčné zmeny.

Vždy aktuálne znenie tohto návodu na použitie nájdete na https://docs.medisana.com/45055.

Tu nájdete informácie o servise:
https://www.medisana.com/servicepartners

Manuál Servis

Informácie o elektromagnetickej kompatibilite: Pozri vytlačený návod na použitie (je k dispozícii aj online na https://docs.medisana.com/45055).

medisana®

SI Navodila za uporabo
Naprava za terapijo nosu Medinose Compact

Naprava in upravljalni elementi

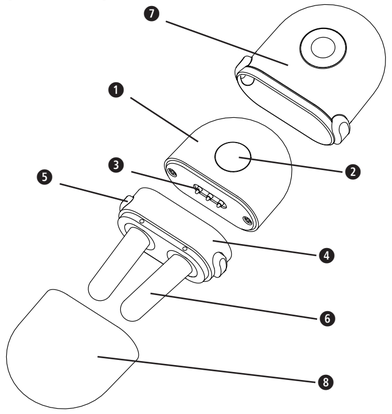

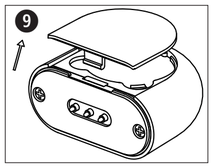

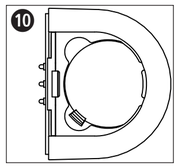

Razlaga simbolov

Ta navodila za uporabo spadajo k tej napravi. Vsebujejo pomembne informacije v zvezi s prvo uporabo in ravnanjem z izdelkom. Ta navodila za uporabo preberite v celoti. Neupoštevanje teh navodil lahko povzroči hude telesne poškodbe ali poškodbe naprave. Previdnostni ukrep Pred uporabo natančno preberite navodila za uporabo. Če imate kakršna koli vprašanja, se obrnite na službo za stranke ali svojega zdravnika.

POZOR
Splošni opozorilni znak. Prosimo, da skrbno preberete navodila za uporabo, preden začnete z uporabo naprave.
Prva številka označuje stopnjo zaščite pred stikom z nevarnimi deli in pred vdorom trdnih tujkov. Druga številka označuje stopnjo zaščite pred vdorom vode.
IP22

Za ta izdelek velja evropska Direktiva 2012/19/EU o odpadni elektronski in električni opremi in je ustrezno označena.

Simboli/kode za recikliranje: Namenjeni so zagotavljanju informacij o materialu ter njegovi pravilni uporabi in recikliranju.

CE 0197	V skladu z evropsko direktivo MDD 93/42/EGS.	UDI	Enoumna identifikacija naprave
REF	Številka izdelka	LOT	Številka serije
SN	Serijska številka naprave		Klasifikacija pripomočka: Tip BF (inhalatorja)
MD	Medicinski pripomoček		Omejitev zračne vlažnosti
EU REP	Pooblaščeni zastopnik v Evropski skupnosti ali Evropski uniji		Omejitev tlaka okolice
	Uvoznik		Omejitve temperaturnega območja
	Proizvajalec		Datum proizvodnje

medisana GmbH , Carl-Schurz-Str. 2, 41460 NEUSS, NEMČIJA

ANDON HEALTH CO., LTD.
No. 3 Jin Ping Street, Ya An Road, Nankai District, Tianjin 300190, Kitajska
Tel: 86-22-87611660

EU REP **iHealthLabs Europe SAS**
36 rue de Ponthieu, 75008, Paris, Francija

SI POMEMBNI NAPOTKI! OBVEZNO SHRANITE!

Pred uporabo izdelka skrbno preberite navodila za uporabo, zlasti varnostne napotke, in jih shranite za kasnejšo uporabo. Če napravo posredujete tretji osebi, obvezno priložite tudi ta navodila za uporabo.

Napravo uporabljajte le v za to predviden namen in v skladu z navodili za uporabo. V primeru nenamenske uporabe izgubite pravico do uveljavljanja garancijskih zahtevkov.
Naprava ni namenjena za komercialno ali medicinsko uporabo.

- Otroci, mlajši od 16 let, morajo biti pri uporabi tega izdelka pod nadzorom odrasle osebe.
- Naprava ni primerna za otroke, mlajše od 6 let.
- Napravo hranite izven dosega otrok.
- Nikoli ne glejte neposredno v svetlobne žarke, tudi če uporabljate optične pripomočke (npr. očala).
- Naprave nikoli ne uporabljajte v bližini gorljivega plina (npr. uspavalnega plina, kisika ali vodika) ali gorljivih tekočin (npr. alkohol). Ne uporabljajte je v okolju, obogatenem s kisikom.
- Naprave ne uporabljajte, če se nahajate v bližini visokofrekvenčnih naprav ali ste z njimi povezani (npr. pri zdravniških pregledih).
- Naprave ne smete uporabljati v bližini naprav, ki oddajajo kratke valove ali mikrovalove.
- Uporabljajte izključno za napravo predvideno dodatno upremo, ki jo dobavlja proizvajalec.
- Na napravi lahko čiščenje izvajate samo vi. V primeru okvare naprave ne popravljajte sami, saj s tem razveljavite morebitne garancijske zahtevke in ne morete več zagotoviti varne uporabe. Obrnite se na vašega prodajalca, popravila pa naj izvaja samo pooblaščen **medisana** servis.
- Informacije o možnih elektromagnetnih motnjah in drugih interakcijah med **Medinose Compact** in drugimi napravami ter informacije o protiukrepih najdete v poglavju „Informacije o elektromagnetni združljivosti“. Da bi se izognili morebitnim motnjam zaradi elektromagnetnega sevanja, ki ga oddajajo druge naprave, priporočamo oddaljenost **Medinose Compact** najmanj 30 cm od takih naprav (npr. usmerjevalniki WLAN, mikrovalovne pečice). Naprava **Medinose Compact se ne sme uporabljati v bližini aktivnih medicinskih visokofrekvenčnih naprav ali v bližini naprav za magnetno resonanco, saj je tam elektromagnetno interferenčno sevanje izjemno visoko.**
- **Naprave ne sme uporabljati več kot ena oseba, da bi se izognili prenašanju okužb.**
- Če med uporabo začutite nelagodje ali bolečino, takoj prenehajte z uporabo in poiščite zdravniško pomoč.
- Poskrbite, da naprava ne bo padla, je ne popravljate in ne spreminjate sami.
- Naprave ne potapljajte v vodo ali druge tekočine.
- Če med delovanjem naprave pride do nepričakovanega delovanja, potem se obrnite na službo za pomoč uporabnikom.
- Kabla ne ovijte okoli telesa, saj obstaja nevarnost zadušitve.
- Če pogoltnete baterije ali baterijsko kislino je lahko to zelo nevarno. Napravo in baterije hranite zunaj dosega otrok in invalidov.
- Vsaka uporaba, ki ni opisana v tem priročniku, lahko povzroči potencialno nevarne emisije sevanja, zato se ji je treba izogniti.
- Če ste alergični na plastiko, naprave ne smete uporabljati.
- Naprava je zasnovana tako, da jo bolnik sam uporabi.

VARNOSTNI NAPOTKI ZA BATERIJO

- Baterij ne razstavljajte!
- Po potrebi pred vstavljanjem baterij očistite kontakte baterij in naprave!
- Izpraznjene baterije nemudoma odstranite iz naprave!
- Povišana nevarnost iztekanja iz baterij. Preprečite stik s kožo, očmi in sluznicami! Pri stiku s kislino baterij zadevna mesta takoj sperite z veliko količino čiste vode in nemudoma poiščite zdravniško pomoč!
- Če baterijo pogoltnete, takoj poiščite zdravnika!
- Vedno zamenjajte vse baterije hkrati!
- Uporabljajte samo baterije enakega tipa. Različnih tipov ali rabljenih in novih baterij ne uporabljajte skupaj!
- Baterije pravilno vstavite in upoštevajte polarnost!
- Predal za baterije naj bo vselej dobro zaprt!
- Če naprave dalj časa ne uporabljate, iz nje odstranite baterije!
- Baterije hranite izven dosega otrok!
- Baterij ne polnite ponovno! Obstaja nevarnost eksplozije!
- Ne povzročite kratkega stika! Obstaja nevarnost eksplozije!
- Ne mečite v ogenj! Obstaja nevarnost eksplozije!
- Nerabljene baterije skladiščite v embalaži in ne v bližini kovinskih predmetov, saj lahko samo tako preprečite kratek stik!
- Izrabljenih baterij in akumulatorjev ne odstranite med gospodinjske odpadke, temveč kot posebne odpadke ali pa jih predajte na zbiralnih mestih v specializiranih trgovinah!

Namen uporabe

Medinose Compact ponuja inovativen in učinkovit način za lajšanje simptomov, povezanih z alergijskim rinitisom (solzenje oči, izcedek iz nosu, kihanje).

Kontraindikacije:

- Naprava je neproblematična in varna za uporabo, z naslednjimi izjemami:
- Fizioterapevtski bolniki.
- Naprava na sodi v roke otrok.
- Naprava ni primerna za osebe s srčnim spodbujevalnikom ali drugimi medicinskimi vsadki.
- Naprave ne smejo uporabljati osebe s srčnim spodbujevalnikom ali drugimi medicinskimi vsadki ter osebe s polipi, občutljivo nosno sluznico ali slabo prekrvavitvijo.

Načelo delovanja

Naprava **Medinose Compact** uporablja rdečo terapijo in infrardečo terapijo: Infrardeča svetloba segreva in tako spodbuja prekrvavitev, rdeča svetloba pa preprečuje nastajanje histamina, zmanjšuje vnetje in tako blaži simptome. **Medinose Compact** se lahko uporablja brez drugih zdravil ali skupaj z zdravili, ki jih je predpisal zdravnik.

Obseg dobave

Prosimo preverite, ali je naprava popolna in nepoškodovana. V primeru dvoma naprave ne uporabljajte in se obrnite na svojega prodajalca ali servisno službo. V obseg dobave sodijo:

- 1 **medisana** naprava za terapijo nosu **Medinose Compact**
- 2 bateriji tipa CR2032 (po 3 V)
- 1 zaščitni ovoj s pokrovom
- 1 navodila za uporabo

Če med odpiranjem izdelka opazite poškodbe, ki so nastale med transportom, se takoj obrnite na svojega prodajalca.

Embalaža je namenjena za ponovno uporabo ali za vračilo v reciklažo. Embalažo, ki je ne potrebujete več, pravilno odstranite med odpadke.

OPOZORILO
Poskrbite, da embalažna folija ne pride v roke otrokom! Obstaja nevarnost zadušitve!

Postavitev izdelka / sestavni deli

❶ Glavna naprava s ❷ tipko vklop/izklop in ❸ priključni kontakt
❹ Sonda za nos, z dvema ❻ inhalatorjema in ❺ nastavitvijo kota
❻ Žepna Inhalatorja sta na koncu opremljena z LED svetilkami.
❼ + ❽ Zaščitni ovoj s kapico

Uporaba

Vstavljanje baterije

- Odprite predalček za baterije na spodnji strani glavne naprave ❶. (Glejte sl. ❾.)
- Vstavite dve bateriji tipa CR2032. Pri tem pazite na polarnost. (Glejte sl. ❿.)
- Zaprite predalček za baterije.

Opombe k baterijam

- Če se zvočni signal oglasi petkrat zaporedoma, so baterije (skoraj) prazne. Zamenjajte jih z novimi.
- Če naprave ne nameravate uporabljati en mesec (ali dlje), odstranite baterije. S tem boste preprečili poškodbe naprave zaradi puščanja baterij.
- Akumulatorji (npr. baterije za ponovno polnjenje) niso primerni.
- Ne uporabljajte nove baterije skupaj z rabljeno. Ne uporabljajte dveh baterij različnih tipov.
- Baterijska kislina ne sme priti v oči. Če se to zgodi, takoj sperite oči z veliko čiste vode in se nato obrnite na zdravnika.
- Pred vstavljanjem baterij preverite, ali je predal za baterije nedotaknjen in nepoškodovan.

Uporaba

- Sondo za nos ❹ vstavite v glavno napravo ❶.
- Inhalatorje ❻ vstavite tako daleč v nos, kolikor je mogoče udobno. Obojestranski pritisk na nastavitev kota ❺ olajšuje vstavitev in odstranitev sonde v nos in iz nosu.
- Pritisnite tipko vklop/izklop ❷ za vklop naprave. Oglasi se zvočni signal. Inhalatorji za nos ❻ začnejo oddajati rdečo svetlobo v dveh valovnih dolžinah.
- Cikel posamezne terapije traja približno tri minute. Naprava se samodejno izklopi. Če želite napravo med zdravljenjem izklopiti, pritisnite gumb VKLOP/IZKLOP ❷.
- Napravo **Medinose Compact** lahko uporabite tri- do petkrat na dan s pet- do šesturnim premorom med posameznimi terapijami.

Odprava napak

Napaka	možni vzroki	Rešitev
Naprave ni mogoče vklopiti.	Baterije so izpraznjene (ali pa niso vstavljene).	Vstavite nove baterije.
	Baterije niso pravilno vstavljene.	Preverite, da so baterije pravilno vstavljene. Preverite polarnost in če je napačna, ponovno vstavite baterije s pravilno polarnostjo.
	Tipka vklop/izklop ni bila aktivirana.	Pritisnite tipko vklop/izklop ❷ za vklop naprave.
Zasliši se zvočni signal in oba nosna zatiča se ne prižgeta ali pa se prižge samo eden.	Nosna sonda ❹ ni pravilno pritrjena na glavno napravo ❶.	Nosno sondo ❹ ponovno pravilno priključite na glavno enoto ❶.
Zvočni signal se oglasi petkrat, nato se naprava izklopi.	Baterije so (skoraj) prazne.	Zamenjajte baterije z novimi.

Po koncu uporabe / čiščenja

- Če naprave ne nameravate uporabljati en mesec (ali dlje), odstranite baterije. S tem boste preprečili poškodbe naprave zaradi puščanja baterij.
- Naprava ni vodotesna. Zato ne uporabljajte tekočih čistil, ki bi lahko prodrla v aparat.
- Glavno napravo in nosno sondo čistite le z mehko, rahlo vlažno krpo. V napravo ne sme vdreti voda. Poskrbite, da bo potem vse higiensko čisto.
- Na izdelku ne izvajajte nobenih sprememb, ki jih ni odobril proizvajalec. Nepooblaščene spremembe povzročijo neveljavnost garancijskih zahtevkov. Naprave ali njenih sestavnih delov ne razstavljajte in ne poskušajte popraviti.
- Ko je aparat vklopljen, na njem ne izvajajte nobenih čistilnih ali vzdrževalnih del!
- Preprečite visoke temperature in neposreden vpliv sončnih žarkov. Naprave ne potapljajte v vodo, saj bi jo s tem poškodovali.
- Če je bila naprava shranjena pri zelo visokih ali zelo nizkih temperaturah, pred uporabo počakajte približno 2 uri, da se aklimatizira (pri temperaturah, navedenih v tehničnih podatkih pod „Delovno okolje“).

O vseh incidentih, povezanih s tem pripomočkom - poškodbah ali neugodnih rezultatih - obvestite svoj pristojni organ ter proizvajalca ali pooblaščenega zastopnika EU (EU REP).
Kontaktne naslove najdete na:
https://ec.europa.eu/growth/sectors/medical-devices/contacts/

CE 0197

Tehnični podatki

Naziv in model:	**medisana** Naprava za terapijo nosu **Medinose Compact** (model AN-6016)
Napajanje:	2 × 3 V⎓ (2 bateriji, tipa CR2032)
Čas uporabe baterij:	pribl. 30 uporab (po 3 minute)
Tehnologija	Fototerapija z uporabo dveh različnih valovnih dolžin (652 nm in 940 nm)
Mesto uporabe:	Nosnice
Klasifikacija:	Interno električno napajanje, tip BF, IP22, brez AP ali APG, neprekinjeno delovanje
Vrsta svetlobne emisije:	neprekinjeno
Svetlobna moč:	3 mW – 6 mW
Trajanje uporabe:	pribl. 3 minute
Okolje obratovanja:	Temperatura: 15°C – 40°C Zračna vlažnost: 30% RH – 85 %RH Tlak okolice: 80 kPa – 105 kPa
Pogoji za skladiščenje in transport:	Temperatura: −20 °C – 60 °C Zračna vlažnost: 30% RH – 85 %RH Tlak okolice: 80 kPa – 105 kPa
Življenjska doba:	3 leta, v običajnih pogojih obratovanja
Mere (D x Š x V):	pribl. 70 × 39 × 17 mm
Teža:	pribl. 21 g
Številka artikla:	45055
Številka EAN:	4015588 45055 6
Nadomestni del	Nosna sonda ❹: Št. art. 45056, EAN 40 15588 45056 3

Odstranitev

Te naprave ne smete odstraniti skupaj z gospodinjskimi odpadki. Vsak uporabnik je dolžan oddati vse električne in elektronske naprave na zbirno mesto v domačem kraju ali vrniti v trgovino, da bodo lahko odstranjeni na okolju prijazen način. Pred odstranitvijo iz naprave vzemite baterije. Izrabljenih baterij ne odstranjujte skupaj z gospodinjskimi odpadki ampak kot posebne odpadke ali pa jih predajte na zbiralnih mestih v specializiranih trgovinah. V zvezi z odstranjevanjem se obrnite na vaš lokalni komunalni organ ali vašega trgovca.

Zaradi nenehnih izboljšav izdelka si pridržujemo pravico do tehničnih in oblikovnih sprememb.

Aktualna različica teh navodil za uporabo je na voljo na spletni strani https://docs.medisana.com/45055.

Servisne informacije so na voljo tukaj:
https://www.medisana.com/servicepartners

Priročnik Servis

Informacije o elektromagnetni združljivosti: Oglejte si natisnjena navodila za uporabo (na voljo tudi na spletu na https://docs.medisana.com/45055).

medisana®

HR Upute za uporabu
Uređaj za terapiju nosa Medinose Compact

Uređaj i elementi za upravljanje

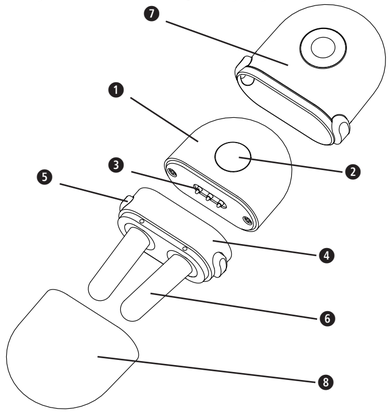

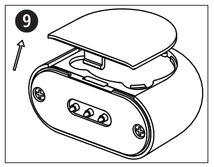

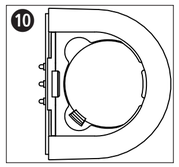

Objašnjenje znakova

Ove Upute za uporabu pripadaju ovom uređaju. One sadrže važne informacije o stavljanju u rad i rukovanju. Pročitajte u cijelosti ove Upute za uporabu. Nepridržavanje ovih uputa može dovesti do teških ozljeda ili oštećenja na uređaju. Mjere opreza: molimo vas da prije upotrebe pažljivo pročitate Upute za uporabu. Ako imate bilo kakvih pitanja, obratite se korisničkoj službi ili svojem liječniku.

POZOR
Opći znak upozorenja. Prije uporabe uređaja pročitajte ove Upute.

IP22
Prva znamenka označava stupanj zaštite od kontakta s opasnim dijelovima i od prodiranja krutih stranih tijela. Druga znamenka označava stupanj zaštite od prodiranja vode.

Ovaj proizvod podliježe europskoj Direktivi 2012/19/EU o otpadnoj električnoj i elektroničkoj opremi te je označen u skladu s tim.

Simboli za recikliranje / kôdovi: služe za informaciju o materijalu i njegovoj pravilnoj uporabi kao i o oporabi istih.

CE 0197	U skladu s europskom Direktivom MDD 93/42/EEZ.	UDI	Jedinstvena identifikacija uređaja
REF	Broj proizvoda	LOT	Broj ŠARŽE
SN	Serijski broj uređaja		Klasifikacija uređaja: tip BF (nazalni štapići)
MD	Medicinski proizvod		Ograničenje vlažnosti zraka
EU REP	Ovlašteni predstavnik u Europskoj zajednici odn. Europskoj uniji		Ograničenje tlaka u okruženju
	Uvoznik		Granice temperaturnog raspona
	Proizvođač		Datum proizvodnje

medisana GmbH, Carl-Schurz-Str. 2,
41460 NEUSS, NJEMAČKA

ANDON HEALTH CO., LTD.
No. 3 Jin Ping Street, Ya An Road, Nankai District,
Tianjin 300190, Kina
Tel: 86-22-87611660

EU REP **iHealthLabs Europe SAS**
36 rue de Ponthieu, 75008, Pariz, Francuska

HR VAŽNE NAPOMENE! OBVEZNO SAČUVATI!

Prije nego započnete s upotrebom uređaja, pažljivo pročitajte Upute za uporabu, osobito sigurnosne napomene, i sačuvajte ove Upute za uporabu za kasnije korištenje. Kada uređaj dajete drugima na korištenje, obavezno im uručite i ove Upute za uporabu.

Uređaj upotrebljavajte samo u skladu s njegovom namjenom prema Uputama za uporabu. U slučaju nenamjenskog korištenja gubi se pravo na jamstvo.
Uređaj nije predviđen za korištenje u profesionalne ili medicinske svrhe.

- Djecu mlađu od 16 godina moraju nadzirati odrasle osobe prilikom uporabe ovog proizvoda.
- Uređaj nije prikladan za djecu mlađu od 6 godina.
- Držite uređaj izvan dohvata djece.
- Nikada ne gledajte izravno u svjetlosne zrake, čak ni kada koristite optička pomagala (npr. naočale).
- Ne koristite uređaj u blizini zapaljivog plina (kao što je npr. anestetik, kisik ili vodik) ili zapaljivih tekućina (npr. alkohol). Ne rabite uređaj u okruženju obogaćenom kisikom.
- Ne upotrebljavajte uređaj ako ste u blizini visokofrekventne opreme ili ako ste priključeni na istu (npr. radi liječničkog pregleda).
- Uređaj se ne smije upotrebljavati u blizini uređaja koji emitiraju kratke valove ili mikrovalove.
- Upotrebljavajte isključivo dijelove pribora koji su predviđeni za ovaj uređaj i koje je isporučio proizvođač.
- Vi osobno smijete samo čistiti uređaj. U slučaju smetnji nikada sami ne popravljajte uređaj, jer se u protivnom slučaju gubi svako pravo na jamstvo, a sigurna upotreba uređaja više nije zajamčena. Raspitajte se kod svog specijaliziranog trgovca i prepustite popravak isključivo **medisana** servisnoj službi.
- Informacije o mogućim elektromagnetskim interferencijama i drugim interakcijama između **Medinose Compact** i drugih uređaja, kao i informacije o protumjerama, naći ćete u poglavlju „Informacije o elektro-magnetskoj kompatibilnosti". Kako biste izbjegli moguće smetnje uzrokovane elektromagnetskim zračenjem koje emitiraju drugi uređaji, preporučujemo da održavate minimalnu udaljenost od **30 cm** između **Medinose Compact** i takvih uređaja (npr. Wi-Fi usmjerivača, mikrovalnih pećnica). Uređaj **Medinose Compact** se ne smije koristiti u blizini aktivnih visoko-frekventnih medicinskih uređaja ili u blizini MRI uređaja, jer je ometajuće elektromagnetsko zračenje tamo izuzetno visoko.
- Uređaj ne bi trebalo koristiti više osoba kako bi se izbjeglo širenje zaraze.
- Ako biste osjetili bilo kakvu nelagodu ili bol tijekom upotrebe, odmah prekinite s tretmanom i potražite liječnički savjet.
- Pazite da vam uređaj ne padne, ne popravljajte ga sami, ne vršite nikakve preinake sami.
- Ne uranjajte uređaj u vodu ili u druge tekućine.
- Ako se uređaj tijekom rada ponaša na neočekivani način, obratite se službi za korisnike.
- Nemojte omotavati kabel oko svojeg tijela, jer postoji opasnost od strangulacije.
- Gutanje baterija ili kiseline iz baterija može biti izuzetno opasno. Uređaj i baterije držite izvan dohvata djece i osoba s posebnim potrebama.
- Svaka uporaba koja nije opisana u ovom priručniku može rezultirati potencijalno opasnom izlaganju zračenju te ga stoga treba izbjegavati.
- Ako ste alergični na plastiku, ne biste trebali koristiti ovaj uređaj.
- Uređaj je namijenjen za samostalnu primjenu od strane pacijenta.

SIGURNOSNE NAPOMENE O BATERIJAMA

- Ne rastavljajte baterije!
- Ako je potrebno, očistite kontakte baterija i uređaja prije umetanja baterija!
- Istrošene baterije odmah uklonite iz uređaja!
- Povećana opasnost od curenja baterija, izbjegavajte kontakt s kožom, očima i sluznicama! U slučaju kontakta s kiselinom iz baterije pogođena mjesta odmah dobro isperite čistom vodom i bez odlaganja potražite liječničku pomoć!
- U slučaju da se proguta baterija, odmah potražite liječničku pomoć!
- Uvijek zamijenite sve baterije istodobno!
- Umetnite samo istovrsne baterije, ne koristite različite tipove i ne stavljajte zajedno rabljene i nove baterije!
- Umetnite pravilno baterije vodeći računa o polaritetu!
- Držite pretinac za baterije dobro zatvorenim!
- Uklonite baterije iz uređaja ako ga ne koristite dulje vrijeme!
- Držite baterije podalje od djece!
- Baterije nemojte ponovno puniti! Postoji opasnost od eksplozije!
- Ne stvarajte kratki spoj! Postoji opasnost od eksplozije!
- Ne bacajte baterije u vatru! Postoji opasnost od eksplozije!
- Neiskorištene baterije čuvajte u ambalaži i ne u blizini metalnih predmeta kako biste izbjegli kratki spoj!
- Istrošene baterije i aku-baterije ne bacajte u kućni nego u posebni otpad ili ih predajte na mjesto za skupljanje baterija u specijaliziranim trgovinama!

Svrha korištenja

Medinose Compact nudi inovativnu i učinkovitu mogućnost ublažavanja simptoma povezanih s alergijskim rinitisom (suzenje očiju, curenje iz nosa, kihanje).

Kontraindikacije:

- Uređaj je neproblematičan i siguran za upotrebu, uz sljedeće iznimke:
- za pacijente na fizioterapiji.
- Uređaj se ne smije ostavljati u dječjim rukama.
- Uređaj nije prikladan za osobe nositelje elektrostimulatora srca ili drugih medicinskih implantata.
- Uređaj ne smiju koristiti osobe sa elektrostimulatorom srca ili drugim medicinskim implantatima te osobe s polipima, osjetljivom nosnom sluznicom ili slabom cirkulacijom.

Princip funkcioniranja

Uređaj **Medinose Compact** aktivira terapiju crvenim i infracrvenim svjetlom: Infracrveno svjetlo zagrijava i tako potiče cirkulaciju krvi, a crveno svjetlo dodatno suzbija proizvodnju histamina, smanjuje upalu i time ublažava simptome. **Medinose Compact** se može koristiti ili samostalno ili u kombinaciji s lijekovima koje je propisao liječnik.

Opseg isporuke

Prije upotrebe prvo provjerite je li uređaj u cijelosti isporučen i ima li na njemu kakvih oštećenja. Ako ste u nedoumici, ne upotrebljavajte uređaj i obratite se svom prodavaču ili servisnoj službi. U opseg isporuke spadaju:

- 1 **medisana** uređaj za terapiju nosa **Medinose Compact**
- 2 baterije, tip CR2032 (od po 3 V)
- 1 zaštitni ovitak s kapicom
- 1 Upute za uporabu

Ako prilikom raspakiravanja primijetite oštećenje nastalo uslijed transporta, molimo vas da odmah stupite u kontakt sa svojim trgovcem.

Ambalaža se može ponovno iskoristiti ili vratiti u kružno gospodarstvo. Ambalažni materijal koji vam više nije potreban zbrinite u skladu s propisima.

UPOZORENJE
Vodite računa o tome da folije ambalaže ne dospiju u ruke djece!
Postoji opasnost od gušenja!

Konstrukcija proizvoda / Sastavni dijelovi

❶ Glavna jedinica s tipkom ❷ Uključi/Isključi i ❸ priključnim kontaktom
❹ Nosna sonda s dva ❻ nazalna štapića i ❺ namještanjem kuta
❻ Nosni štapići su na krajevima opremljeni LED izvorima svjetla.
❼ + ❽ Zaštitni ovitak s kapicom

Primjena

Umetanje baterija

- Otvorite pretinac za baterije s donje strane glavne jedinice ❶. (vidi sl. ❾.)
- Umetnite dvije baterije tipa CR2032. Pri tome vodite računa o ispravnom polaritetu. (vidi sl. ❿.)
- Zatvorite pretinac za baterije.

Napomene o baterijama

- Ako se zujanje oglasi pet puta zaredom, baterije su (gotovo) prazne. Zamijenite ih novima.
- Izvadite baterije ako ne mislite koristiti uređaj mjesec dana (ili dulje). To će spriječiti oštećenje uređaja uzrokovano curenjem baterija.
- Aku-baterije (t.j. punjive baterije) nisu prikladne.
- Ne koristite novu bateriju zajedno s rabljenom. Ne rabite dvije baterije različitog tipa.
- Kiselina iz baterije ne smije dospjeti u oči. Ako se to ipak dogodi, odmah isperite oči s puno čiste vode, a zatim se obratite liječniku.
- Prije umetanja baterija provjerite je li pretinac za baterije neoštećen i netaknut.

Uporaba

- Nataknite nosnu sondu ❹ na glavnu jedinicu ❶.
- Uvedite nosne štapiće ❻ u nos koliko god je to moguće a da vam ne stvara neugodu. Obostranim pritiskom na podešavanje kuta ❺ olakšava se uvođenje sonde u nos odn. njezino vađenje iz nosa.
- Pritisnite tipku Uključi/Isključi ❷ kako biste uključili uređaj. Čuje se zujanje. Nosni štapići ❻ počinju emitirati crveno svjetlo u dvije valne duljine.
- Jedan terapijski ciklus traje oko tri minute. Uređaj se potom isključuje automatski. Ako želite isključiti uređaj tijekom tretmana, pritisnite tipku UKLJUČI/ISKLJUČI ❷.
- Uređaj **Medinose Compact** se može koristiti tri do pet puta dnevno s pauzom od pet do šest sati između tretmana.

Otklanjanje smetnji

Greška	Mogući uzroci	Rješenje
Uređaj se ne da uključiti.	Baterije su prazne (ili nisu umetnute).	Umetnite nove baterije.
	Baterije nisu pravilno umetnute.	Provjerite jesu li baterije ispravno umetnute. Provjerite polaritet i ako nije ispravan, ponovno umetnite baterije s ispravnim polaritetom.
	Tipka Uključi/Isključi nije bila aktivirana.	Nije se pritisnulo tipku Uključi/Isključi ❷ za uključenje uređaja.
Zvučni signal se oglašava, no dva štapića za nos ne svijetle ili svijetli samo jedan.	Nosna sonda ❹ nije pravilno pričvršćena na glavnoj jedinici ❶.	Ponovno ispravno spojite nosnu sondu ❹ s glavnom jedinicom ❶.
Zvučni signal oglasio se pet puta, a zatim se uređaj isključio.	Baterije su (gotovo) prazne.	Zamijenite baterije novima.

Po završetku primjene / Čišćenje

- Izvadite baterije ako ne mislite koristiti uređaj mjesec dana (ili dulje). To će spriječiti oštećenje uređaja uzrokovano curenjem baterija.
- Uređaj nije vodonepropustan. Stoga nemojte koristiti nikakva tekuća sredstva za čišćenje koja bi mogla prodrijeti u uređaj.
- Glavnu jedinicu i nosnu sondu čistite samo mekom, blago navlaženom krpom. U uređaj ne smije prodrijeti voda. Provjerite da je nakon toga sve higijenski čisto.
- Ne vršite nikakve preinake na proizvodu koje nisu odobrene od strane proizvođača. Neovlaštene izmjene poništit će svaku mogućnost ostvarivanja prava na jamstvo. Ne smijete rastavljati ili pokušavati popraviti uređaj ili njegove komponente.
- Ne obavljajte nikakvo čišćenje ili radove na održavanju uređaja dok je uključen!
- Izbjegavajte visoke temperature i izlaganje izravnoj Sunčevoj svjetlosti. Ne uranjajte uređaj u vodu, jer će se na taj način oštetiti.
- Ako je uređaj skladišten na vrlo visokim ili vrlo niskim temperaturama, ostavite ga prije upotrebe da se aklimatizira otprilike 2 sata (na temperaturama navedenim u poglavlju „Radno okruženje" pod tehnički podaci).

Prijavite sve incidente povezane s ovim uređajem, ozljede ili štetne ishode, svom nadležnom tijelu, proizvođaču ili ovlaštenom predstavniku EU-a (EU REP).
Adrese za kontakt pronaći ćete na:
https://ec.europa.eu/growth/sectors/medical-devices/contacts/

CE 0197

Tehnički podaci

Naziv i model:	**medisana** uređaj za terapiju nosa **Medinose Compact** (model AN-6016)
Opskrba strujom:	2 × 3 V⎓ (2 baterije, tip CR2032)
Trajanje korištenja baterija:	oko 30 primjena (od po 3 minute)
Tehnologija:	Fototerapija korištenjem dvije različite valne duljine (652 nm i 940 nm)
Mjesto primjene:	nosnice
Klasifikacija:	interna opskrba strujom, tip BF, IP22, bez AP ili APG, kontinuirani rad
Način emisije svjetla:	kontinuirani
Svjetlosni napon:	3 mW – 6 mW
Trajanje primjene:	oko 3 minute
Radno okruženje:	temperatura: 15°C – 40°C vlažnost zraka: 30 % – 85 % rel. vlažnosti tlak okoline: 80 kPa – 105 kPa
Uvjeti za skladištenje i transport:	temperatura: −20°C – 60°C vlažnost zraka: 30 % – 85 % rel. vlažnosti tlak okoline: 80 kPa – 105 kPa
Životni vijek:	3 godine, pod normalnim radnim uvjetima
Dimenzije (D x Š x V):	oko 70 × 39 × 17 mm
Težina:	oko 21 g
Broj artikla:	45055
EAN broj:	4015588 45055 6
Zamjenski dio:	Nosna sonda ❹: Br. art. 45056, EAN 40 15588 45056 3

Zbrinjavanje

Ovaj uređaj ne smije se zbrinuti zajedno s ostalim kućnim otpadom. Svaki potrošač je obavezan sve električne ili elektroničke uređaje, neovisno o tome sadrže li oni opasne tvari ili ne, predati u recikližno dvorište u svom gradu ili u trgovinu, kako bi isti mogli biti zbrinuti na ekološki prihvatljiv način. Prije zbrinjavanja uređaja uklonite iz njega baterije. Istrošene baterije ne bacajte u kućni nego u posebni otpad ili ih predajte na mjesto za skupljanje baterija u specijaliziranim trgovinama. Imate li pitanja o zbrinjavanju uređaja, obratite se svome komunalnom poduzeću ili svome trgovcu.

U okviru stalnog poboljšanja proizvoda zadržavamo pravo na tehničke i dizajnerske izmjene.

Trenutačno važeću verziju ovih Uputa za uporabu možete pronaći na stranici https://docs.medisana.com/45055.

Servisne informacije stoje vam na raspolaganju ovdje:
https://www.medisana.com/servicepartners

Priručnik Servis

Informacije o elektromagnetskoj kompatibilnosti: Pogledajte tiskane Upute za uporabu (također dostupne na mreži na https://docs.medisana.com/45055).

medisana®

HU Használati útmutató
Orrterápiás eszköz Medinose Compact

Készülék és kezelőelemek

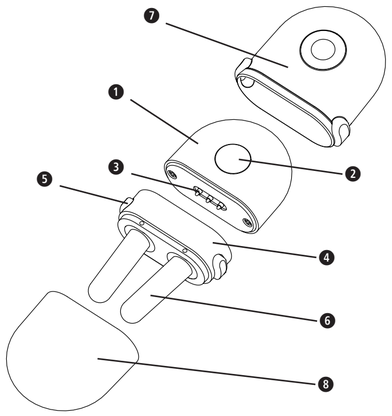

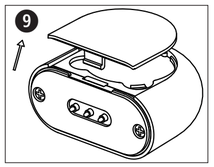

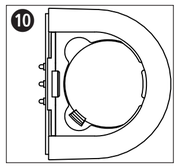

Jelmagyarázat

A használati útmutató a készülékhez tartozik. Fontos tudnivalókat tartalmaz a készülék üzembe helyezésével és kezelésével kapcsolatban. Olvassa el a teljes használati útmutatót. Az útmutató figyelmen kívül hagyása súlyos sérülésekhez vagy a készülék károsodásához vezethet. Fontos tudnivalók: Kérjük, a készülék használatba vétele előtt figyelmesen olvassa el a használati útmutatót. Ha bármilyen kérdése lenne, forduljon az ügyfélszolgálathoz vagy orvosához.

FIGYELEM
Általános figyelmeztető jelzés. A készülék használata előtt olvassa el a kezelési útmutatót.

IP22
A besorolás első számjegye az érintésvédelmet és a szilárd testek (por) behatolása elleni védettséget jellemzi. A második számjegy a víz behatolása elleni védettséget jellemzi.

A készülék a 2012/19/EU, az elektromos és elektronikus berendezések hulladékairól szóló európai irányelv hatálya alá tartozik, jelölése ennek megfelelő.

Újrahasznosítási szimbólumok/kódok: Ezek tájékoztatást nyújtanak az anyagról és annak szakszerű használatáról vagy újrahasznosításáról.

RECYCLE 04 LDPE 20 PAP

CE 0197 — Megfelel az MDD 93/42/EGK irányelvnek.

UDI — Egyedi eszközazonosító

REF — Termékszám

LOT — Tételszám

SN — A készülék sorozatszáma

A készülék besorolása: BF-típus (nazális eszköz)

MD — Orvostechnikai eszköz

A levegő páratartalmának korlátozása

Meghatalmazott képviselő az Európai Közösségben ill. az Európai Unióban (EU REP)

A környezeti légnyomás korlátozása

Importőr

Hőmérsékleti tartomány határai

Gyártó

Gyártási dátum

medisana GmbH, Carl-Schurz-Str. 2,
41460 NEUSS, NÉMETORSZÁG

ANDON HEALTH CO., LTD.
No. 3 Jin Ping Street, Ya An Road, Nankai District,
Tianjin 300190, China
Tel: 86-22-87611660

EU REP **iHealthLabs Europe SAS**
36 rue de Ponthieu, 75008, Paris, Frankreich

HU FONTOS MEGJEGYZÉSEK! FELTÉTLENÜL ŐRIZZE MEG!

A termék használatba vétele előtt figyelmesen olvassa el a használati útmutatót, főként a biztonsági tudnivalókat, és őrizze meg a használati útmutatót későbbi használatra. Ha harmadik félnek továbbadja a terméket, feltétlenül mellékelje a használati útmutatót.

A készüléket csak a használati útmutatóban ismertetett rendeltetésének megfelelően használja. Ettől eltérő használat esetén a vállalt garancia érvényét veszti.
Ez a készülék nem kereskedelmi célú vagy orvosi használatra készült.
- A 16 évnél fiatalabb gyermekek kizárólag felnőtt felügyelete mellett használhatják a terméket.
- A készülék 6 évnél fiatalabb gyermekek számára nem alkalmas.
- Tartsa a készüléket gyermekektől elzárva.
- Soha ne nézzen közvetlenül a fénysugárba, még optikai segédeszköz (pl. szemüveg) használatával sem.
- Ne használja a készüléket éghető gáz (például altatógáz, oxigén vagy hidrogén) vagy éghető folyadék (pl. alkohol) közelében. Ne használja a készüléket oxigénnel dúsított környezetben.
- Ne használja a készüléket, ha nagyfrekvenciás berendezés közelében tartózkodik, vagy ha ilyenre van kötve (pl. orvosi vizsgálatoknál).
- A készüléket nem szabad rövidhullámot vagy mikrohullámot kibocsátó készülékek közelében működtetni.
- Kizárólag a készülékhez tervezett, és a gyártó által a termékhez mellékelt tartozékokat használjon.
- Önnek a készüléket csak tisztítania szabad. Üzemzavar esetén ne javítsa saját kezűleg a készüléket, ugyanis ebben az esetben minden garanciaigény megszűnik, és a biztonságos működtetés feltételei nem teljesíthetők. Érdeklődjön a szakkereskedőjénél, és csak a **medisana** szervizzel végeztessen javításokat.
- A **Medinose Compact** és más készülékek közötti esetleges elektromágneses interferenciákról és kölcsönhatásokról, valamint az ellenintézkedésekről szóló információkat lásd az „Electromagnetic Compatibility Information (Elektromágneses összeférhetőségi információk)" című szakaszban. Az egyéb készülékek által kibocsátott elektromágneses sugárzás lehetséges zavarásainak elkerülése végett javasoljuk, hogy az ilyen készülékektől (pl. vezeték nélküli routerek, mikrohullámú sütők) **Medinose Compact** legyen legalább **30 cm** távolságra. A **Medinose Compact** készüléket tilos aktív nagyfrekvenciás orvosi eszközök vagy MRI készülékek közelében használni, mivel az ilyen területeken a zavaró elektromágneses sugárzások rendkívül erősek.
- A fertőzések továbbadásának elkerülése végett a készüléket nem szabad több személynek használnia.
- Ha bármilyen kényelmetlen érzés vagy fájdalom lép fel a készülék használata közben, azonnal hagyja abba annak használatát és forduljon orvoshoz.
- Ne ejtse le a készüléket, ne próbálja meg önállóan megjavítani, és ne végezzen rajta semmilyen átalakítást.
- Ne merítse a készüléket vízbe vagy más folyadékba.
- Ha használat közben a készülék nem az elvárt módon viselkedik, forduljon az ügyfélszolgálathoz.
- Ne csévélje a kábelt a testére, mert fennáll a fulladás veszélye.
- Az elemek vagy az akkumulátorsav lenyelése rendkívül veszélyes lehet. Tartsa távol a készüléket és az elemeket gyermekektől és fogyatékkal élőktől.
- Az ebben az útmutatóban le nem írt használati módok bármelyike potenciálisan veszélyes sugárzást okozhat, ezért kerülni kell.
- Fennálló műanyag-allergia esetén ne használja a készüléket.
- A készüléket úgy tervezték, hogy a páciens önállóan használni tudja.

ELEMEKRE VONATKOZÓ BIZTONSÁGI TUDNIVALÓK

- Ne szerelje szét az elemeket!
- Szükség esetén tisztítsa meg az érintkezőket az elemeken és a készülékben behelyezés előtt!
- A lemerült elemeket haladéktalanul vegye ki a készülékből!
- Megnövekedett kifolyásveszély: Kerülje a bőrrel, szemmel és nyálkahártyával való érintkezést! Az elemből kifolyt savval érintkezésbe került testrészt azonnal mossa le bő tiszta vízzel, és haladéktalanul forduljon orvoshoz!
- Ha lenyelt egy elemet, azonnal forduljon orvoshoz!
- Az elemcserekor mindig cserélje ki az összes elemet!
- Csak azonos vagy egyenértékű elemtípust használjon, ne használjon együtt különböző típusú vagy használt és új elemeket!
- Helyesen tegye be az elemeket, ügyeljen a polaritásra!
- Az elemek rekeszét tartsa jól lezárva!
- Ha a készüléket hosszabb ideig nem használja, vegye ki belőle az elemeket!
- Az elemeket tartsa távol a gyermekektől!
- Ne töltse fel az elemeket! Robbanásveszély áll fenn!
- Ne zárja rövidre az elemeket! Robbanásveszély áll fenn!
- Az elemeket ne dobja tűzbe! Robbanásveszély áll fenn!
- A még nem használt elemeket a rövidzárlat elkerülése érdekében tartsa a csomagolásban és fémtárgyaktól távol!
- A használt elemeket ne dobja a háztartási hulladékba, hanem adja le azokat a veszélyes hulladékok gyűjtőjébe vagy egy szakkereskedés elemgyűjtőjébe!

Rendeltetés

A **Medinose Compact** innovatív és hatékony módszert kínál az allergiás nátha jellegzetes tüneteinek (könnyezés, orrfolyás, tüsszögés) enyhítésére.

Ellenjavallatok:
- Az eszköz használata problémamentes és biztonságos, az alábbi kivételekkel:
- Fizioterápiás betegek.
- A készüléket tilos gyermekeknek odaadni.
- Ez a készülék nem alkalmas szívritmus-szabályozóval vagy más orvosi implantátummal élő személyek számára.
- A készüléket nem használhatják szívritmus-szabályozóval vagy más orvosi implantátummal élők, illetve olyan személyek, akiknek polipja, érzékeny ornyálkahártyája vagy nem kielégítő vérkeringése van.

Működési elv

A **Medinose Compact** vörös és infravörös fényterápiát használ: Az infravörös fény a melegítő hatás által serkenti a vérkeringést, míg a vörös fény ellensúlyozza a hisztamintermelést, csökkenti a gyulladást és ezáltal enyhíti a tüneteket. A **Medinose Compact** önállóan vagy orvos által felírt gyógyszerekkel együtt is alkalmazható.

A csomag tartalma

Ellenőrizze a készülék teljességét és épségét. Ha bármilyen kétsége merülne fel, ne helyezze üzembe a készüléket, hanem forduljon a forgalmazójához vagy a szervizhez. A csomag a következőket tartalmazza:
- 1 db **medisana** orrterápiás eszköz **(medinose Compact)**
- 2 db elem, CR2032 típus (egyenként 3 V)
- 1 db védőtok kupakkal
- 1 db használati útmutató

Ha kicsomagolás közben szállítási sérülést észlel, azonnal forduljon a forgalmazójához.

A csomagolás újrahasznosítható, vagy visszajuttatható a nyersanyagkörforgásba. A feleslegessé vált csomagolóanyagot az előírásoknak megfelelően ártalmatlanítsa!

FIGYELMEZTETÉS
Ügyeljen arra, hogy a csomagolófóliák ne kerüljenek gyermekek kezébe!
Fulladásveszélyt okozhat!

A termék felépítése / Alkatrészek

❶ Főegység ❷ Be-/kikapcsoló gombbal és ❸ Csatlakozó érintkezővel
❹ Orrszonda két ❻ Orrpálcával és ❺ Dőlésszög-beállítóval
❻ Az orrpálcák végén LED-fényforrás van.
❼ + ❽ Védőtok kupakkal

Alkalmazás

Az elemek behelyezése
- Nyissa ki a főegység alsó részén található elemtartó rekeszt ❶. (Lásd a ❾ ábrát)
- Helyezzen be két db CR2032 elemet. Behelyezéskor ügyeljen a polaritásra. (Lásd a ❿ ábrát)
- Zárja vissza az elemtartó rekeszt.

Megjegyzések az elemek használatához
- Ha egymás után ötször zümmögő hangot hall, az elemek (majdnem) lemerültek. Helyezzen be újakat.
- Vegye ki az elemeket a készülékből, ha egy hónapig (vagy hosszabb ideig) nem kívánja használni azt. Ezzel elkerülheti a készülék kifolyó elemek okozta károsodását.
- Akkumulátorok (újratölthető elemek) nem alkalmasak a készülék működtetésére.
- Ne használjon együtt új és használt elemet. Ne használjon két eltérő típusú elemet.
- Ne engedje, hogy az akkumulátorsav a szemébe kerüljön. Ha ez mégis megtörténik, azonnal öblítse ki a szemét bőséges tiszta vízzel, majd forduljon orvoshoz.
- Az elemek behelyezése előtt ellenőrizze, hogy az elemtartó ép és sérüléstől mentes-e.

Használat
- Illessze rá az ❹ orrszondát a ❶ főegységre.
- Vezesse be az ❻ orrpálcákat az orrba olyan mélyre, amely még nem okoz kellemetlen érzést. A ❺ dőlésszög-beállító kétoldali megnyomásával a szonda be- és kivezetése megkönnyíthető.
- Nyomja meg a ❷ be-/kikapcsoló gombot a készülék bekapcsolásához. Zümmögő hang hallható. Az ❻ orrpálcák piros fényt kezdenek sugározni két hullámhosszon.
- Egy-egy kezelési ciklus kb. 3 percig tart. Ezután a készülék automatikusan kikapcsol. Ha kezelés közben szeretné kikapcsolni a készüléket, nyomja meg a ❷ be-/kikapcsoló gombot.
- A **Medinose Compact** naponta három-öt alkalommal alkalmazható, és a kezelések között 5-6 órás szünetet kell tartani.

Hibaelhárítás

Hiba	Lehetséges okok	Megoldás
A készüléket nem lehet bekapcsolni.	Az elemek lemerültek (vagy nincsenek behelyezve).	Helyezzen be új elemeket.
	Az elemek nem megfelelően vannak behelyezve.	Ellenőrizze, hogy az elemek megfelelően vannak-e behelyezve. Ellenőrizze az elemek polaritását, és ha nem megfelelő, vegye ki és helyezze vissza az elemeket a megfelelő polaritással.
	A be-/kikapcsolót nem működtette.	Nyomja meg a ❷ be-/kikapcsoló gombot a készülék bekapcsolásához.
Zümmögő hang hallatszik, és a két orrpálca nem vagy csak az egyik világít.	Az ❹ orrszonda nem jól van a ❶ főegységhez erősítve.	Válassza le és illessze össze újból az ❹ orrszondát a ❶ főegységgel.
Öt zümmögő hang hallatszik, majd a készülék kikapcsol.	Az elemek (gyorsan) lemerültek.	Cserélje ki az elemeket újakra.

A használat befejezése után / Tisztítás

- Vegye ki az elemeket a készülékből, ha egy hónapig (vagy hosszabb ideig) nem kívánja használni azt. Ezzel elkerülheti a készülékből kifolyó elemek okozta károsodást.
- A készülék nem vízálló. Ezért ne használjon semmilyen folyékony tisztítószert, mert az behatolhat a készülékbe.
- A főegységet és az orrszondát csak puha, enyhén nedves törlővel tisztítsa. A készülékbe nem kerülhet víz. Győződjön meg róla, hogy a művelet végén minden higiénikusan tiszta marad.
- Ne végezzen semmilyen, a gyártó által nem engedélyezett átalakítást a terméken. Az engedély nélküli átalakítás érvényteleníthet minden garanciális igényt. Tilos a készüléket vagy annak egyes alkatrészeit szétszerelni vagy megpróbálni megjavítani.
- A készülék bekapcsolt állapotában ne végezzen semmilyen tisztítási vagy karbantartási munkát!
- Kerülje a magas hőmérsékletet, és a közvetlen napsugárzást. Ne merítse vízbe a készüléket, mert ez károsodást okozhat.
- Ha a készüléket nagyon magas vagy nagyon alacsony hőmérsékleten tárolta, használat előtt hagyja körülbelül 2 órán át akklimatizálódni (a műszaki adatok "Működési környezet" című részében megadott hőmérsékleten).

Kérjük, hogy az eszközzel kapcsolatos bármilyen incidenst - sérüléseket vagy kedvezőtlen eredményeket - jelentsen az illetékes hatóságnak, valamint a gyártónak vagy az EU meghatalmazott képviselőjének (EU REP). Kapcsolatfelvételi lehetőségeket az https://ec.europa.eu/growth/sectors/medical-devices/contacts/ oldalon talál.

CE 0197

Műszaki adatok

Név és modell:	**medisana** Orrterápiás eszköz **Medinose Compact** (AN-6016 modell)
Áramellátás:	2 x 3 V (2 db elem, CR2032 típus)
Az elemek élettartama:	kb. 30 használat (3 perces kezeléseket feltételezve)
Technológia	Fényterápia két különböző hullámhosszon (652 nm és 940 nm)
Alkalmazási hely:	Orrlyukak
Osztályozás:	Belső áramellátás, BF-típus, IP22, AP vagy APG nélkül, folyamatos üzem
Fénykibocsátás típusa:	folyamatos
Fényteljesítmény:	3 - 6 mW
Használat időtartama:	kb. 3 perc után
Üzemi környezet:	Hőmérséklet: 15°C – 40°C Páratartalom: 30% – 85% rel. páratartalom Környezeti légnyomás: 80 – 105 kPa
Tárolási és szállítási feltételek:	Hőmérséklet: -20 °C és +60 °C között Páratartalom: 30% – 85% rel. páratartalom Környezeti légnyomás: 80 – 105 kPa
Élettartam:	3 év, normál üzemi körülmények között
Méretek (H x Sz x M):	kb. 70 × 39 × 17 mm
Tömeg:	kb. 21 g
Cikkszám:	45055
EAN-kód:	4015588 45055 6
Pótalkatrész:	Orrszonda ❹: Cikkszám: 45056, EAN 40 15588 45056 3

Ártalmatlanítás

A készüléket nem szabad a háztartási hulladékkal együtt ártalmatlanítani. Minden felhasználó köteles valamennyi elektromos és elektronikus készüléket, akár tartalmaz káros anyagokat, akár nem, a települési gyűjtőhelyén vagy a szakkereskedőnek leadni a hulladékká vált termék környezetkímélő ártalmatlanítása érdekében. Mielőtt leselejtezi a készüléket, vegye ki belőle az elemeket. Az elhasznált elemeket ne dobja a háztartási hulladékba, hanem vigye azokat a veszélyes hulladékok gyűjtőjébe vagy a szakkereskedés elemgyűjtőjébe. Az ártalmatlanítással kapcsolatos kérdéseivel forduljon a helyi illetékes hatóságokhoz vagy a forgalmazóhoz.

A folyamatos termékfejlesztésre tekintettel fenntartjuk a műszaki és formatervezési módosítások jogát.

A használati útmutató aktuális változata itt található: https://docs.medisana.com/45055.

Szervizre vonatkozó információk itt állnak rendelkezésre: https://www.medisana.com/servicepartners

Kézikönyv Szerviz

Az elektromágneses összeférhetőségre vonatkozó információk: Lásd a nyomtatott használati útmutatót (az interneten https://docs.medisana.com/45055 is elérhető).

medisana®

RO Instrucțiuni de utilizare
Aparat pentru terapie nazală
Medinose Compact

Aparat și elemente de operare

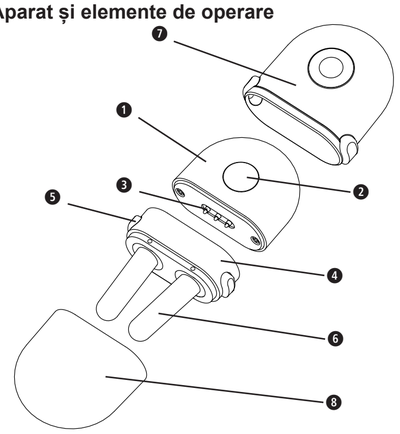

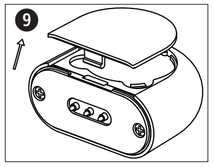

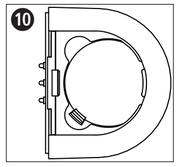

Explicația simbolurilor

Instrucțiunile de utilizare de față aparțin acestui aparat. Ele conțin informații importante pentru punerea în funcțiune și pentru manevrare. Citiți aceste instrucțiuni de utilizare în întregime. Nerespectarea acestor instrucțiuni poate cauza vătămări grave sau deteriorarea aparatului. Măsură de precauție: Vă rugăm să citiți cu atenție instrucțiunile de utilizare înainte de utilizare. Dacă aveți întrebări, vă rugăm să contactați serviciul pentru clienți sau medicul dvs.

ATENȚIE
Simbol general de avertizare. Vă rugăm să citiți instrucțiunile înainte de a utiliza aparatul.

IP22
Prima cifră indică gradul de protecție împotriva contactului cu părți periculoase și împotriva pătrunderii corpurilor străine solide. A doua cifră indică gradul de protecție împotriva pătrunderii apei.

Acest produs face obiectul Directivei Europene 2012/19/UE privind deșeurile de echipamente electrice și electronice și este marcat în consecință.

Simboluri pentru reciclare/coduri: servesc la furnizarea de informații cu privire la material și la utilizarea și reciclarea sa corecte.

CE 0197	Respectă directiva europeană MDD 93/42/CEE.	UDI	Identificator unic al dispozitivului
REF	Număr produs	LOT	Număr LOT
SN	Număr de serie al aparatului		Clasificare aparat: tip BF (știfturi nazale)
MD	Dispozitiv medical		Limitare a umidității aerului
EU REP	Reprezentant împuternicit în Comunitatea Europeană sau în Uniunea Europeană		Limitare presiune ambiantă
	Importator		Limite ale intervalului de temperatură
	Producător		Data fabricației

medisana GmbH, Carl-Schurz-Str. 2,
41460 NEUSS, GERMANIA

ANDON HEALTH CO., LTD.
No. 3 Jin Ping Street, Ya An Road, Nankai District,
Tianjin 300190, China
Tel: 86-22-87611660

EU REP **iHealthLabs Europe SAS**
36 rue de Ponthieu, 75008, Paris, Franța

RO INDICAȚII IMPORTANTE! A SE PĂSTRA OBLIGATORIU!

Citiți cu atenție instrucțiunile de utilizare, în special indicațiile de siguranță, înainte de a utiliza aparatul și păstrați instrucțiunile pentru utilizare ulterioară. Dacă predați aparatul unor terțe persoane, predați în mod obligatoriu și instrucțiunile de utilizare.

Utilizați aparatul numai conform destinației sale, așa cum este descrisă în instrucțiunile de utilizare. În caz de utilizare necorespunzătoare, se pierde dreptul la garanție.
Aparatul nu este conceput pentru utilizare în scopuri comerciale sau pentru domeniul medical.

- Copiii sub 16 ani trebuie supravegheați de un adult atunci când utilizează acest produs.
- Aparatul nu este potrivit pentru copiii cu vârsta sub 6 ani.
- Nu lăsați aparatul la îndemâna copiilor.
- Nu priviți niciodată direct în razele de lumină, chiar dacă folosiți mijloace optice (de ex. ochelari).
- Nu utilizați aparatul în apropierea unui gaz inflamabil (de ex. gaz anestezic, oxigen sau hidrogen) sau a lichidelor inflamabile (de ex. alcool). Nu îl utilizați într-un mediu îmbogățit cu oxigen.
- Nu utilizați aparatul dacă vă aflați în apropierea dispozitivelor de înaltă frecvență sau dacă sunteți conectat la acestea (de ex. pentru examinări medicale).
- Aparatul nu trebuie utilizat în apropierea aparatelor care emit unde scurte sau microunde.
- Folosiți exclusiv accesoriile prevăzute pentru aparat și livrate de către producător.
- Puteți efectua singur doar lucrări de curățare a aparatului. În caz de defecțiuni, nu reparați aparatul în regie proprie, deoarece acest lucru duce la anularea garanției, iar utilizarea sigură nu mai este garantată. Adresați-vă comerciantului dumneavoastră specializat și solicitați efectuarea reparațiilor doar de către service-ul **medisana**.
- Informații privind posibilele interferențe electromagnetice și alte interacțiuni între **Medinose Compact** și alte aparate, precum și informații privind contramăsurile pot fi găsite în „Electromagnetic Compatibility Information” (Informații privind compatibilitatea electromagnetică). Pentru a evita posibilele interferențe cauzate de radiațiile electromagnetice emise de alte aparate, recomandăm o distanță minimă a aparatului **Medinose Compact** de **30 cm** față de astfel de aparate (de ex. routere WLAN, cuptoare cu microunde). **Medinose Compact** nu trebuie utilizat în apropierea dispozitivelor medicale active de înaltă frecvență sau în apropierea dispozitivelor RMN, deoarece radiațiile de interferență electromagnetică sunt foarte ridicate în aceste zone.
- Aparatul nu trebuie utilizat de mai mult de o persoană, pentru a evita transmiterea infecțiilor.
- Dacă simțiți disconfort sau durere în timpul utilizării, opriți imediat utilizarea și solicitați sfatul medicului.
- Nu lăsați aparatul să cadă, nu îl reparați în regie proprie și nu efectuați nicio modificare în regie proprie.
- Nu scufundați aparatul în apă sau în alte lichide.
- Dacă aparatul se comportă într-un mod neașteptat în timpul funcționării, contactați serviciul pentru clienți.
- Nu înfășurați cablul în jurul corpului, deoarece există pericolul de strangulare.
- Înghițirea bateriilor sau a acidului de baterie poate fi extrem de periculoasă. Țineți aparatul și bateriile departe de copii și persoanele cu handicap.
- Orice utilizare care nu este descrisă în aceste instrucțiuni poate duce la emisii de radiații potențial periculoase și, prin urmare, trebuie evitată.
- Aparatul nu trebuie utilizat dacă sunteți alergic la plastic.
- Aparatul este conceput pentru a fi utilizat de către pacient.

INDICAȚII DE SIGURANȚĂ PRIVIND BATERIA

- Nu demontați bateriile!
- Dacă este necesar, curățați contactele bateriilor și ale aparatului înainte de introducerea bateriilor!
- Scoateți imediat din aparat bateriile descărcate!
- Risc crescut de scurgere, evitați contactul cu pielea, ochii și mucoasele! În cazul contactului cu acizii bateriei, locurile afectate trebuie clătite imediat cu apă limpede din abundență și trebuie contactat fără întârziere medicul!
- În cazul în care a fost înghițită o baterie, contactați imediat un medic!
- Schimbați întotdeauna toate bateriile în același timp!
- Introduceți doar baterii de același tip, nu de tipuri diferite sau baterii vechi și noi împreună!
- Introduceți bateriile corect, respectați polaritatea!
- Păstrați închis compartimentul pentru baterii!
- Scoateți bateriile dacă nu utilizați aparatul o perioadă îndelungată!
- Nu lăsați bateriile la îndemâna copiilor!
- Nu reîncărcați bateriile! Pericol de explozie!
- Nu scurtcircuitați! Pericol de explozie!
- Nu aruncați în foc! Pericol de explozie!
- Depozitați bateriile neutilizate în ambalaj și nu în apropierea obiectelor metalice, pentru a evita un scurtcircuit!
- Nu aruncați bateriile și acumulatorii uzați la gunoiul menajer, ci la deșeurile speciale sau la o stație de colectare a bateriilor din comerțul specializat!

Utilizare preconizată

Medinose Compact oferă o modalitate inovatoare și eficientă de ameliorare a simptomelor asociate rinitei alergice (ochi care lăcrimează, nas care curge, strănut).

Contraindicații:

- Aparatul este neproblematic și sigur de utilizat, cu următoarele excepții:
- pacienți care fac fizioterapie.
- Aparatul nu trebuie utilizat de către copii.
- Aparatul nu este adecvat pentru persoanele cu stimulatoare cardiace sau alte implanturi medicale.
- Aparatul nu trebuie utilizat de persoanele cu stimulatoare cardiace sau alte implanturi medicale și de persoanele cu polipi, mucoasă nazală sensibilă sau circulație deficitară.

Principiu de funcționare

Medinose Compact utilizează terapia cu lumină roșie și infraroșie: Lumina infraroșie încălzește și stimulează astfel circulația sângelui, iar lumina roșie contracarează, de asemenea, producția de histamină, reduce inflamația și ameliorează astfel simptomele. **Medinose Compact** poate fi utilizat fie fără alte medicamente, fie împreună cu medicamentele prescrise de un medic.

Pachet de livrare

Vă rugăm să verificați dacă aparatul este complet și nu prezintă deteriorări. Dacă aveți îndoieli, nu puneți aparatul în funcțiune și adresați-vă distribuitorului dvs. sau centrului de service. Pachetul de livrare cuprinde:

- 1 aparat pentru terapie nazală **medisana medinose Compact**
- 2 baterii tip CR2032 (de câte 3 V)
- 1 înveliș de protecție cu capac
- 1 set de instrucțiuni de utilizare

Dacă în momentul despachetării observați deteriorări cauzate de transport, contactați imediat distribuitorul.

Ambalajele sunt reciclabile sau pot fi reintroduse în circuitul materiilor prime. Vă rugăm să eliminați în mod corespunzător materialul de ambalare de care nu mai aveți nevoie.

AVERTISMENT
Aveți grijă ca foliile de ambalare să nu ajungă la îndemâna copiilor!
Pericol de asfixiere!

Structura produsului / componente

❶ unitate principală, cu ❷ buton Pornit/Oprit și ❸ contact de conectare
❹ sondă nazală cu două ❻ știfturi nazale și ❺ reglare a unghiului
❻ Știfturile nazale sunt prevăzute cu surse de lumină LED la capăt.
❼ + ❽ înveliș de protecție cu capac

Utilizare

Introducerea bateriilor

- Deschideți compartimentul pentru baterii din partea de jos a unității principale ❶. (A se vedea Fig. ❾.)
- Introduceți două baterii de tip CR2032. Țineți cont de polaritate. (A se vedea Fig. ❿.)
- Închideți compartimentul pentru baterii.

Observații privind bateriile

- Dacă este emis un semnal sonor de cinci ori la rând, bateriile sunt (aproape) descărcate. Înlocuiți-le cu altele noi.
- Scoateți bateriile dacă nu intenționați să utilizați aparatul timp de o lună (sau mai mult). Acest lucru va preveni deteriorarea aparatului cauzată de scurgerea bateriilor.
- Acumulatorii (de ex. bateriile reîncărcabile) nu sunt potriviți.
- Nu utilizați o baterie nouă împreună cu una uzată. Nu utilizați două baterii de tipuri diferite.
- Nu lăsați acidul bateriei să vă intre în ochi. Dacă se întâmplă acest lucru, clătiți-vă imediat ochii cu multă apă curată și apoi contactați un medic.
- Verificați dacă compartimentul pentru baterii este intact și nedeteriorat înainte de a introduce bateriile.

Utilizare

- Atașați sonda nazală ❹ la unitatea principală ❶.
- Introduceți știfturile nazale ❻ cât mai adânc posibil în nas. Presiunea pe ambele părți asupra reglajului unghiului ❺ facilitează introducerea și scoaterea sondei din nas.
- Apăsați tasta Pornit/Oprit ❷, pentru a porni aparatul. Se aude un bâzâit. Știfturile nazale ❻ încep să emită lumină roșie în două lungimi de undă.
- Un ciclu de terapie durează aproximativ trei minute. Apoi aparatul se oprește automat. Dacă doriți să opriți aparatul în timpul tratamentului, apăsați tasta PORNIT/OPRIT ❷.
- **Medinose Compact** poate fi aplicat de trei până la cinci ori pe zi, cu o pauză de cinci până la șase ore între aplicări.

Remedierea defecțiunilor

Eroare	Cauze posibile	Soluție
Aparatul nu poate fi pornit.	Bateriile sunt descărcate (sau nu au fost introduse).	Introduceți baterii noi.
	Bateriile nu sunt introduse corect.	Verificați ca bateriile să fie introduse corect. Verificați polaritatea, iar dacă aceasta este greșită, introduceți din nou bateriile cu polaritatea corectă.
	Tasta Pornit/Oprit nu era acționată.	Apăsați tasta Pornit/Oprit ❷, pentru a porni aparatul.
Se aude semnalul sonor, iar cele două știfturi nazale nu se aprind sau se aprinde numai unul dintre ele.	Sonda nazală ❹ nu este fixată corect pe unitatea principală ❶.	Conectați din nou corect sonda nazală ❹ cu unitatea principală ❶.
Semnalul sonor se aude de cinci ori, apoi aparatul se oprește.	Bateriile sunt (aproape) descărcate.	Înlocuiți bateriile cu altele noi.

După finalizarea utilizării / curățare

- Scoateți bateriile dacă nu intenționați să utilizați aparatul timp de o lună (sau mai mult). Acest lucru va preveni deteriorarea aparatului cauzată de scurgerea bateriilor.
- Aparatul nu este rezistent la apă. Prin urmare, nu utilizați agenți de curățare lichizi care ar putea pătrunde în aparat.
- Curățați unitatea principală și sonda nazală numai cu o lavetă moale, ușor umezită. În aparat nu trebuie să pătrundă apă. Asigurați-vă că totul este igienic și curat după curățare.
- Nu efectuați modificări ale produsului care nu sunt autorizate de producător. Modificările neautorizate vor invalida orice revendicare de garanție. Nu dezasamblați sau nu încercați să reparați aparatul sau componentele acestuia.
- Nu efectuați lucrări de curățare sau întreținere la aparat atunci când acesta este pornit!
- Evitați temperaturile ridicate și acțiunea directă a razelor solare. Nu scufundați aparatul în apă, deoarece acest lucru îl va deteriora.
- Dacă aparatul a fost depozitat la temperaturi foarte ridicate sau foarte scăzute, lăsați-l să se aclimatizeze timp de aproximativ 2 ore înainte de a-l utiliza (la temperaturile specificate în datele tehnice la „Mediu de funcționare”).

Vă rugăm să raportați orice incident legat de acest aparat – leziuni sau rezultate nefavorabile – autorității dumneavoastră competente, precum și producătorului sau reprezentantului autorizat al UE (EU REP).
Puteți găsi adresele de contact la:
https://ec.europa.eu/growth/sectors/medical-devices/contacts/

CE 0197

Date tehnice

Denumire și model:	aparat pentru terapie nazală **medisana medinose Compact** (model AN-6016)
Alimentare cu curent:	2 × 3 V⎓ (2 baterii, tip CR2032)
Durată de utilizare a bateriilor:	aprox. 30 de utilizări (de câte 3 minute)
Tehnologie:	fototerapie care utilizează două lungimi de undă diferite (652 nm și 940 nm)
Locul utilizării:	nări
Clasificare:	alimentat intern cu curent, tip BF, IP22, fără AP sau APG, funcționare continuă
Tip de emisie de lumină:	continuă
Putere luminoasă:	3 mW – 6 mW
Durată de utilizare:	aprox. 3 minute
Mediu de funcționare:	Temperatură: 15°C – 40°C Umiditatea aerului: 30% RH – 85% RH Presiune ambiantă: 80 kPa – 105 kPa
Condiții pentru depozitare și transport:	temperatură: −20°C – 60°C umiditatea aerului: 30% RH – 85% RH Presiune ambiantă: 80 kPa – 105 kPa
Durată de exploatare:	3 ani, în condiții normale de funcționare
Dimensiuni (L x l x H):	aprox. 70 × 39 × 17 mm
Greutate:	aprox. 21 g
Număr articol:	45055
Număr EAN:	4015588 45055 6
Piesă de schimb:	sondă nazală ❹: nr. art. 45056, EAN 40 15588 45056 3

Înlăturare

Acest aparat nu are voie să fie înlăturat împreună cu gunoiul menajer. Fiecare utilizator este obligat să predea toate aparatele electronice sau electrice, indiferent dacă acestea conțin substanțe toxice sau nu, la un punct de colectare local sau din comerț, ca acestea să poată fi înlăturate într-un mod ecologic. Scoateți bateria, înainte de a elimina aparatul. Nu aruncați bateriile consumate la gunoiul menajer, ci la deșeurile speciale sau la un punct de colectare din comerțul specializat. Pentru înlăturare adresați-vă autorităților locale sau comerciantului dvs.

Ca parte a îmbunătățirilor permanente ale produsului, ne rezervăm dreptul de a efectua modificări tehnice și de aspect.

Versiunea curentă a acestor instrucțiuni de utilizare este disponibilă pe https://docs.medisana.com/45055.

Informații despre service sunt disponibile aici:
https://www.medisana.com/servicepartners

Manual Service

Informații privind compatibilitatea electromagnetică:
Consultați instrucțiunile de utilizare tipărite (disponibile și online pe https://docs.medisana.com/45055).

medisana®

BG Инструкция за употреба
Уред за назална терапия Medinose Compact

Уред и елементи за управление

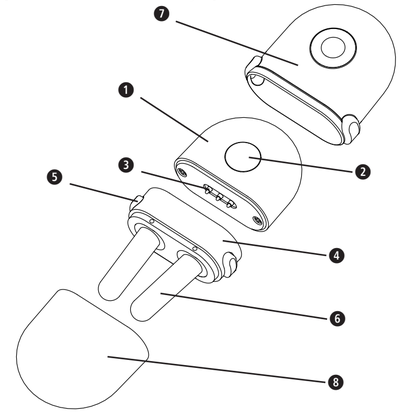

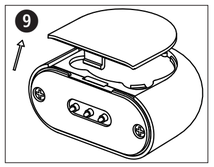

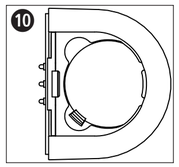

Обяснение на знаците

Настоящата инструкция за употреба е част от този уред. Тя съдържа важна информация за пускането в експлоатация и боравенето с продукта. Прочете изцяло настоящата инструкция за употреба. Неспазването на тази инструкция може да доведе до тежки наранявания или повреди на уреда. Предпазна мярка: Моля, прочетете инструкцията за употреба внимателно преди употреба. При въпроси, моля, обърнете се центъра за обслужване на клиенти или към Вашия лекар.

ВНИМАНИЕ
Общ предупредителен знак. Моля, прочетете ръководството, преди да използвате уреда.

IP22

Първата цифра обозначава степента на защита срещу контакт с опасни части и срещу проникване на твърди чужди тела. Втората цифра обозначава степента на защита срещу проникване на вода.

Този продукт е предмет на Европейска директива 2012/19/ЕС относно старите електрически и електронни уреди и е съответно обозначен.

Символи за рециклиране/кодове: Те служат за предоставяне на информация относно материала и неговата правилна употреба и рециклиране.

REGELA 04 LDPE 05 PAP

CE 0197 Съответства на европейската директива MDD 93/42/ЕИО.

UDI Уникална идентификация на апарата

REF Номер на изделието

LOT Партиден номер

SN Сериен номер на уреда

Класификация на уреда: тип BF (пръчици за нос)

MD Медицинско изделие

Ограничение на влажността на въздуха

EU REP Упълномощен представител в Европейската общност или Европейския съюз

Ограничение на налягането на околната среда

Вносител

Граници на температурния диапазон

Производител

Дата на производство

medisana GmbH, Carl-Schurz-Str. 2,
41460 NEUSS, ГЕРМАНИЯ

ANDON HEALTH CO., LTD.
No. 3 Jin Ping Street, Ya An Road, Nankai District,
Tianjin 300190, Китай
Тел.: 86-22-87611660

EU REP **iHealthLabs Europe SAS**
36 rue de Ponthieu, 75008, Paris, Франция

BG ВАЖНИ УКАЗАНИЯ! НЕПРЕМЕННО ЗАПАЗЕТЕ!

Прочетете внимателно инструкцията за употреба, особено указанията за безопасност, предидаизползватеуреда и запазете инструкцията за употреба за по-нататъшно използване. Ако давате уреда на трето лице, непременно му дайте и тази инструкция за употреба.

Използвайте уреда само по предназначение съгласно инструкцията за употреба. При използване за други цели гаранцията става невалидна.
Уредът не е предназначен за търговски цели или медицинска употреба.
- Деца под 16 години трябва да бъдат наблюдавани от възрастен, когато използват този продукт.
- Уредът не е подходящ за деца под 6 години.
- Дръжте уреда извън обсега на деца.
- Никога не гледайте директно в светлинните лъчи, също и при употреба на оптични помощни средства (напр. очила).
- Не използвайте уреда в близост до запалими газове (напр. упояващ газ, кислород или водород) или запалими течности (напр. алкохол). Не го използвайте в среда с обогатен кислород.
- Не използвайте уреда, ако се намирате в близост до високочестотни уреди или сте свързани към такива (напр. за медицински изследвания).
- Уредът не трябва да се използва в близост до уреди, които излъчват къси вълни или микровълни.
- Използвайте единствено предвидените за уреда и доставени от производителя принадлежности.
- Вие можете да извършвате единствено почистващи дейности по уреда. В случай на неизправност не ремонтирайте уреда сами, тъй като това ще анулира всякакви гаранционни претенции и безопасната употреба вече не е гарантирана. Попитайте Вашия специализиран търговец и поверявайте извършването на ремонтите само на **medisana**сервиза.
- Информация за възможните магнитни интерференции и другите взаимодействия между **Medinose Compact** и други уреди, както и информация за мерките за противодействие, можете да намерите в „Electromagnetic Compatibility Information“. За да избегнете възможни смущения от електромагнитно лъчение, излъчвано от други устройства, препоръчваме да поддържате минимално разстояние от **30 cm** между **Medinose Compact** и такива устройства (напр. WLAN рутери, микровълнови фурни). **Medinose Compact** не трябва да се използва в близост до активни високочестотни медицински уреди или близо до уреди за ЯМР, тъй като електромагнитните смущения там са изключително високи.
- Уредът не трябва да се използва от повече лица, за да не се предават инфекции.
- Ако по време на приложение се почуствате недобре или усетите болки, незабавно прекратете употребата и се консултирайте с лекар.
- Не оставяйте уреда да пада, не го ремонтирайте сами, не извършвайте собствени модификации.
- Не потапяйте уреда във вода или други течности.
- Ако уредът се държи по неочакван начин по време на експлоатация, свържете се с центъра за обслужване на клиенти.
- Не навивайте кабела около тялото си, съществува опасност от задушаване.
- Поглъщането на батерии или киселина от батерии може да е изключително опасно. Дръжте уреда и батериите на недостъпно за деца и хора с увреждания място.
- Всеки вид употреба, който не е описан в тази инструкция, може да доведе до потенциално опасно излъчване на радиация и поради това трябва да се избягва.
- При алергии към пластмаса уредът не трябва да се използва.
- Уредът е проектиран за самостоятелно приложение от пациента.

УКАЗАНИЯ ЗА БЕЗОПАСНОСТ ОТНОСНО БАТЕРИИТЕ

- Не разглобявайте батериите!
- Преди поставяне при нужда почиствайте контактните клеми на батериите и на уреда!
- Незабавно изваждайте изтощените батерии от уреда!
- Повишена опасност от изтичане, избягвайте контакт с кожата, очите и лигавиците! При контакт с киселина от батерия веднага изплакнете обилно с чиста вода и незабавно потърсете лекар!
- Ако батерия бъде погълната, незабавно потърсете лекарска помощ!
- Винаги сменяйте всички батерии едновременно!
- Използвайте само батерии от един и същи тип, не използвайте заедно различни типове или едновременно използвани и нови батерии!
- Поставяйте батериите правилно, спазвайки полярността!
- Дръжте отделението за батерии затворено!
- При по-дълги периоди на неизползване изваждайте батериите от уреда!
- Дръжте батериите далеч от деца!
- Не презареждайте батериите! Съществува опасност от експлозия!
- Не свързвайте накъсо! Съществува опасност от експлозия!
- Не хвърляйте в огън! Съществува опасност от експлозия!
- Съхранявайте неизползваните батерии в опаковката и далеч от метални предмети, за да избегнете късо съединение!
- Не изхвърляйте употребяваните батерии и акумулатори заедно с битовите отпадъци, а в местата за специални отпадъци или в контейнер за събиране на батерии в специализираните магазини!

Предназначение

Medinose Compact предлага иновативна и ефективна възможност за облекчаване на придружаващите алергичен ринит симптоми (сълзящи очи, течащ нос, дразнене в носа).

Противопоказания:
- Уредът е безпроблемен и безопасен при употреба, със следните изключения:
- пациенти на физиотерапия.
- Уредът няма място в детски ръце.
- Уредът не е подходящ за хора със сърдечни пейсмейкъри или други медицински импланти.
- Уредът не може да се използва от лица със сърдечен пейсмейкър или други медицински импланти, както и от лица с полипи, чувствителна носна лигавица или лошо кръвообращение.

Принцип на работа

Medinose Compact прилага терапия с червена и инфрачервена светлина: Инфрачервената светлина загрява и по този начин стимулира кръвообращението, а червената светлина допълнително противодейства на производството на хистамини, намалява възпалението и по този начин облекчава симптомите. **Medinose Compact** може да се използва или без други средства, или с предписани от лекаря медикаменти.

Окомплектовка на доставката

Моля, проверете дали уредът е окомплектован и дали няма някакви повреди. В случай на съмнение не пускайте уреда в експлоатация и се обърнете към Вашия търговец или Вашия сервизен център. Окомплектовката на доставката включва:
- 1 **medisana**Уред за назална терапия **Medinose Compact**
- 2 батерии, тип CR2032 (по 3 V)
- 1 предпазен калъф с капаче
- 1 инструкция за употреба

Ако при разопаковането забележите транспортна повреда, моля, незабавно се свържете с Вашия търговец.

Опаковките са за многократна употреба или подлежат на рециклиране. Моля, изхвърляйте вече ненужния опаковъчен материал в съответствие с изискванията.

ПРЕДУПРЕЖДЕНИЕ
Внимавайте фолиото от опаковката да не попада в ръцете на деца!
Съществува опасност от задушаване!

Структура на изделието/компоненти

❶ Основен уред, с ❷ Бутон Вкл./Изкл. и ❸ Контакт за свързване ❹ Сонда за нос, с два броя ❻ Шифт за нос и ❺ Регулатор на ъгъла ❻ Шифтовете за нос са оборудвани в края си със светодиодни източници на светлина.
❼ + ❽ Предпазен калъф с капаче

Приложение

Поставяне на батериите
- Отворете капачето на отделението за батериите от долната страна на основния уред ❶. (Вж. Фиг. ❾.)
- Поставете две батерии от топ CR2032. При това спазвайте полярността. (Вж. Фиг. ❿.)
- Затворете отделението за батериите.

Забележки относно батериите
- Ако пет пъти последователно прозвучи бръмчащ звук, батериите са (почти) изтощени. Сменете ги с нови.
- Извадете батериите, когато няма да използвате уреда за един месец (или по-дълго). По този начин предотвратявате повреди на уреда в резултат на изтекли батерии.
- Акумулаторни батерии (т.е. презареждащи се батерии) не са подходящи.
- Не използвайте нова батерия заедно с употребявана. Не използвайте две батерии от различни типове.
- Киселина от батериите не трябва да попада в очите. Ако все пак това се случи, незабавно изплакнете очите си с много чиста вода и след това потърсете лекарска помощ.
- Проверете дали отделението за батериите е изправно и не е увредено, преди да поставите батериите.

Употреба
- Включете сондата за нос ❹ върху основния уред ❶.
- Поставете щифтовете за нос ❻ колкото е възможно по-навътре в носа. Двустранно натискане на регулатора на ъгъла ❺ улеснява поставянето и изваждането на сондата в носа.
- Натиснете бутона Вкл./Изкл. ❷, за да включите уреда. Прозвучава бръмчащ звук. Щифтовете за нос ❻ започват да излъчват червена светлина с две дължини на вълните.
- Един терапевтичен цикъл трае около три минути. След това уредът се изключва автоматично. Ако искате да изключите уреда по време на лечението, натиснете бутона ВКЛ./ИЗКЛ. ❷.
- **Medinose Compact** може да се използва три до пет пъти дневно с почивка от пет до шест часа между приложенията.

Отстраняване на грешки

Грешка	Възможни причини	Решение
Уредът не може да се включи.	Батериите са изтощени (или не са поставени батерии).	Поставете нови батерии.
	Батериите не са поставени правилно.	Проверете дали батериите са поставени правилно. Проверете полярността, и ако тя е грешна, поставете батериите отново с правилната полярност.
	Бутонът Вкл./Изкл. не е бил натиснат.	Натиснете бутона Вкл./Изкл. ❷, за да включите уреда.
Прозвучава зумерът и двата щифта за нос не светят или свети само единият от тях.	Сондата за нос ❹ не е закрепена правилно към основния уред ❶.	Свържете отново правилно сондата за нос ❹ с основния уред ❶.
Зумерът прозвучава пет пъти, след което уредът се изключва.	Батериите са (почти) изтощени.	Сменете батериите с нови.

След приключване на използването/почистване

- Извадете батериите, когато няма да използвате уреда за един месец (или по-дълго). По този начин предотвратявате повреди на уреда в резултат на изтекли батерии.
- Уредът не е водоустойчив. Поради това не използвайте течни почистващи препарати, които могат да проникнат в уреда.
- Почиствайте основния уред и сондата за нос само с мека, леко навлажнена кърпа. В уреда не трябва да попада вода. Уверете се, че след това всичко е хигиенично чисто.
- Не извършвайте модификации на продукта, които не са оторизирани от производителя. Неоторизирани промени правят всяка гаранционна претенция невалидна. Вие нямата право нито да разглобявате, нито да ремонтирате уреда или неговите компоненти.
- Не извършвайте работи по почистването или поддръжката при включен уред!
- Избягвайте високи температури и директно слънчево лъчение. Не потапяйте уреда във вода, защото това би довело до повреди.
- Ако уредът е бил съхраняван при много високи или много ниски температури, оставете го първо да се аклиматизира за около 2 часа, преди да го използвате (при посочените в „Работна среда“ температури).

Моля, съобщавайте за всички инциденти, свързани с този уред – наранявания или неблагоприятни резултати – на Вашия компетентен орган, производителя или упълномощения представител на ЕС (EU REP).
Адресите за контакт можете да намерите на адрес:
https://ec.europa.eu/growth/sectors/medical-devices/contacts/

CE 0197

Технически данни

Наименование и модел:	**medisana** Уред за назална терапия **Medinose Compact** (модел AN-6016)
Електрозахранване:	2 × 3 V⎓ (2 батерии, тип CR2032)
Продължителност на употреба на батериите:	ок. 30 приложения (по 3 минути)
Технология:	фототерапия посредством две различни дължини на вълните (652 nm и 940 nm)
Място на приложение:	ноздрите
Класификация:	с вътрешно електрозахранване, тип BF, IP 22, без AP или APG, непрекъсната работа
Вид на светлинната емисия:	непрекъсната
Светлинна мощност:	3 mW – 6 mW
Продължителност на приложение:	ок. 3 минути
Работна среда:	Температура: 15°C – 40°C Влажност на въздуха: 30% – 85% относителна влажност Налягане на околната среда: 80kPa – 105kPa
Условия за съхранение и транспорт:	Температура: −20°C – 60°C Влажност на въздуха: 30% – 85% относителна влажност Налягане на околната среда: 80kPa – 105kPa
Експлоатационен живот:	3 години, при нормални работни условия
Размери (Д × Ш × В):	прибл. 70 × 39 × 17 mm
Тегло:	прибл. 21 g
Артикулен номер:	45055
EAN номер:	4015588 45055 6
Резервна част:	сонда за нос ❹: Арт. № 45056, EAN 40 15588 45056 3

Изхвърляне

Този уред не трябва да се изхвърля заедно с домашната смет. Всеки потребител е задължен да предаде всички електрически или електронни уреди, без значение дали те съдържат вредни материали или не, в пункт за събиране в своя град или в търговската мрежа, за да могат те да бъдат изхвърлени по екологично безвреден начин. Извадете батерията, преди да изхвърлите уреда. Не изхвърляйте употребяваните батерии в домашната смет, а ги изхвърлете в специалната смет или в станция за събиране на батерии в специализираните магазини. Във връзка с изхвърлянето се обърнете към Вашите местни органи или Вашия търговец.

В процеса на непрекъснатите продуктови подобрения си запазваме правото на технически и конструктивни промени.

Съответната актуална версия на тази инструкция за употреба можете да намерите на адрес https://docs.medisana.com/45055.

Сервизна информация е налична тук:
https://www.medisana.com/servicepartners

Manual Service

Информация за електромагнитната съвместимост: Вижте печатната инструкция за употреба (която е налична също онлайн на адрес https://docs.medisana.com/45055).

medisana®

EE Kasutusjuhend
Ninateraapiaseade Medinose Compact

Seade ja juhtelemendid

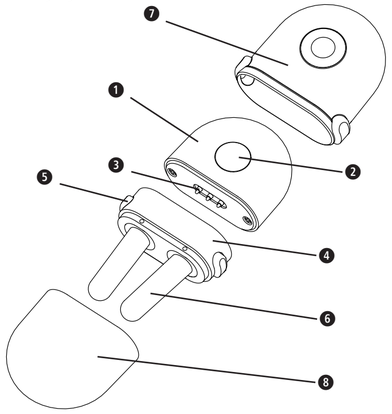

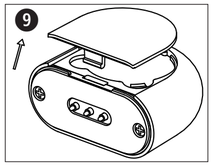

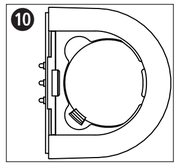

Sümbolite selgitus

Kasutusjuhend kuulub selle seadme juurde. See sisaldab olulist teavet seadme kasutuselevõtu ja kasutamise kohta. Lugege kasutusjuhend täielikult läbi. Juhendi eiramine võib põhjustada raskeid vigastusi või kahjustada seadet. Ettevaatusabinõu. Enne kasutamist lugege hoolikalt kasutusjuhend läbi. Küsimuste korral võtke ühendust klienditoe või arstiga.

TÄHELEPANU!
Üldine hoiatusmärk. Palun lugege enne seadme kasutamist juhendit.

IP22 — Esimene number näitab kaitseastet ohtlike osade kokkupuute ja tahkete võõrkehade sissetungi vastu. Teine number näitab kaitseastet vee sissetungi vastu.

Selle toote kohta kehtib Euroopa direktiiv 2012/19/EL elektri- ja elektroonikaseadmetest tekkinud jäätmete kohta ning see on asjakohaselt tähistatud.

Ringlussevõtusümbolid/-koodid: nende eesmärk on anda teavet materjali ning selle õige kasutamise ja taaskasutuse kohta.

CE 0197 — Vastab Euroopa direktiivile MDD 93/42/EMÜ.

UDI — Seadme kordumatu identifitseerimistunnus

REF — Tootenumber

LOT — Partiinumber

SN — Seadme seerianumber

Seadme klassifikatsioon: tüüp BF (ninapulgad)

MD — Meditsiinitoode

Õhuniiskuse piirväärtus

EU REP — Volitatud esindaja Euroopa Ühenduses või Euroopa Liidus

Keskkonnarõhu piiramine

Importija

Temperatuurivahemiku piirid

Tootja

Tootmiskuupäev

medisana GmbH, Carl-Schurz-Str. 2,
41460 NEUSS, SAKSAMAA

ANDON HEALTH CO., LTD.
No. 3 Jin Ping Street, Ya An Road, Nankai District,
Tianjin 300190, Hiina
Tel 86 22 8761 1660

EU REP **iHealthLabs Europe SAS**
36 rue de Ponthieu, 75008, Pariis, Prantsusmaa

EE TÄHTIS TEAVE! HOIDKE JUHEND TINGIMATA ALLES.

Lugege kasutusjuhend, eriti ohutusjuhised, enne seadme kasutuselevõttu hoolikalt läbi ja hoidke kasutusjuhend edaspidiseks kasutamiseks alles. Kui annate seadme edasi kolmandale isikule, andke tingimata kaasa ka kasutusjuhend.

Kasutage seadet ainult kasutusjuhendis ettenähtud otstarbel. Mittesihipärase kasutamise korral kaotab garantii kehtivuse.
Seade pole mõeldud kasutamiseks ärilistel ega meditsiinilistel eesmärkidel.

- Alla 16-aastasi lapsi peavad täiskasvanud jälgima, kui nad seda toodet kasutavad.
- Seade ei sobi alla 6-aastastele lastele.
- Hoidke seadet lastele kättesaamatus kohas.
- Ärge kunagi vaadake otse valguskiirtesse, isegi kui kasutate optilisi abivahendeid (nt prille).
- Ärge kasutage seadet tuleohtlike gaaside (nt narkoosigaas, hapnik või vesinik) ega vedelike (nt alkohol) läheduses. Ärge kasutage seda hapnikuga rikastatud keskkonnas.
- Ärge kasutage seadet, kui olete kõrgsagedusel töötavate seadmete läheduses või nendega ühendatud (nt meditsiiniliste uuringute ajal).
- Seadet ei tohi kasutada lühi- või mikrolaineid kiirgavate seadmete läheduses.
- Kasutada tohib ainult seadmele mõeldud ja tootja tarnitud tarvikuid.
- Teie tohite seadet ainult puhastada. Rikete korral ärge parandage seadet ise, kuna sellisel juhul garantii enam ei kehti ja turvaline kasutamine ei ole tagatud. Pöörduge edasimüüja poole ja laske seade parandada vaid **medisana** hoolduspartneril.
- Teavet võimalike elektromagnetiliste häirete ning muude koostoimete kohta **Medinose Compact** ja teiste seadmete vahel, samuti teavet vastumeetmete kohta leiate dokumendist „Electromagnetic Compatibility Information“. Teistest seadmetest pärineva elektromagnetilise kiirguse tõttu tekkivate häirete vältimiseks soovitame hoida **Medinose Compact** puhul sellistest seadmetest (nt WLAN-ruuterid, mikrolaineahjud) vähemalt **30 cm** kaugusele. **Medinose Compact** ei tohi kasutada aktiivsete meditsiiniliste kõrgsagedusel töötavate seadmete või magnetresonantstomograafiaseadmete läheduses, kuna elektromagnetiline kiirgus on seal erakordselt suur.
- Nakkuste edasikandumise vältimiseks ei tohi seadet kasutada üle ühe inimese.
- Kui tunnete kasutamise ajal ebamugavustunnet või valu, lõpetage viivitamatult kasutamine ja pöörduge arsti poole.
- Ärge pillake seadet maha, ärge parandage seda ise ja ärge tehke ise mingeid muudatusi.
- Ärge asetage seadet kunagi vette ega muudesse vedelikesse.
- Kui seade käitub töö ajal ootamatult, võtke ühendust klienditoega.
- Ärge kerige kaablit ümber oma keha, sest on lämbumisoht.
- Patareide või akuhappe allaneelamine võib olla äärmiselt ohtlik. Hoidke seade ja patareid lastele ja puuetega inimestele kättesaamatus kohas.
- Kasutusjuhendis mis tahes kirjeldamata kasutamine võib tekitada potentsiaalselt ohtlikku kiirgust ja seetõttu tuleb seda vältida.
- Seadet ei tohi kasutada, kui teil on plastiallergia.
- Seade on ettenähtud patsiendile iseseisvalt kasutamiseks.

PATAREI OHUTUSJUHISED

- Patareisid ei tohi lahti võtta.
- Vajaduse korral puhastage enne patareide paigaldamist patareide ja seadme kontaktid.
- Eemaldage tühjad patareid kohe seadmest.
- Suurem lekkeoht, vältige kontakti naha, silmade ja limaskestadega. Akuhappega kokkupuutumise korral peske kahjustatud kohta rohke puhta veega ja pöörduge kohe arsti poole.
- Patarei allaneelamise korral pöörduge kohe arsti poole.
- Vahetage alati kõik patareid ühel ajal välja.
- Sisestage ainult sama tüüpi patareid. Ühel ajal ei tohi kasutada erinevat tüüpi patareisid või segamini uusi ja kasutatud patareisid.
- Asetage patareid õigesti seadmesse, pöörates tähelepanu poolustele.
- Hoidke patareipesa korralikult suletuna.
- Kui seadet pikemat aega ei kasutata, eemaldage patareid.
- Hoidke patareisid lastele kättesaamatus kohas.
- Patareisid ei tohi uuesti laadida. Plahvatusoht!
- Mitte tekitada lühist! Plahvatusoht!
- Mitte visata tulle! Plahvatusoht!
- Lühise vältimiseks hoidke kasutamata patareisid pakendis, eemal metallesemetest.
- Ärge visake kasutatud patareisid ega akusid olmejäätmete hulka, vaid kõrvaldage need ohtlike jäätmetena või viige patareide kogumispunkti.

Kasutusotstarve

Medinose Compact pakub uuenduslikku ja tõhusat viisi allergilise nohuga kaasnevate sümptomite (vesised silmad, tilkuv nina, aevastamine) leevendamiseks.

Vastunäidustused

- Seadme kasutamisel ei teki probleeme ja seda on ohutu kasutada, välja arvatud järgmised erandid.
- Füsioteraapia patsiendid.
- Seadet ei tohi kasutada lapsed.
- Seade ei sobi isikutele, kellel on südamestimulaator või muud meditsiinilised implantaadid.
- Seadet ei tohi kasutada südamestimulaatori või muude meditsiiniseadmetega isikud ega polüüpide, tundliku nina limaskesta või kehva vereringega isikud.

Tööpõhimõte

Medinose Compact kasutab punase valguse teraapiat ja infrapunateraapiat: infrapunavalgus soojendab ja seega soodustab vereringet ning punane valgus pärsib histamiini tootmist, vähendab põletikku ja leevendab sümptomeid. **Medinose Compact** võib kasutada kas ilma muude ravimiteta või koos arsti näidustatud ravimitega.

Tarnekomplekt

Kontrollige, et seade oleks terve ja ilma igasuguste kahjustusteta. Kahtluse korral ärge võtke seadet kasutusele ja pöörduge teeninduse poole. Tarnekomplekti kuuluvad:

- 1 **medisana** ninateraapiaseade **Medinose Compact**
- 2 patareid, tüüp CR2032 (vastavalt 3 V)
- 1 kaitsekate koos korgiga
- 1 kasutusjuhend

Kui märkate seadme pakendist väljavõtmisel transpordikahjustusi, võtke viivitamatult ühendust edasimüüjaga.

Pakendeid saab korduskasutada või saata ringlusse. Ebavajalikud pakkematerjalid tuleb nõuetekohaselt kõrvaldada.

HOIATUS!
Pakkekile ei tohi sattuda laste kätte.
Lämbumisoht!

Toote ehitus / komponendid

❶ põhiseade, millel on ❷ toitenupp ja ❸ ühenduskontakt
❹ ninasond, millel on kaks ❻ ninapulka ja ❺ nurga regulaator
❻ Ninapulkadel on LED-tuled.
❼ + ❽ kaitsekate koos korgiga

Kasutamine

Patareide paigaldamine

- Avage põhiseadme ❶ alumisel küljel olev patareipesa. (Vt jn ❾.)
- Sisestage kaks CR2032-tüüpi patareid. Jälgige siinkohal polaarsust. (Vt jn ❿.)
- Sulgege patareipesa.

Märkused patareide kohta

- Kui helisignaal kõlab viis korda järjest, on patareid (peaaegu) tühjad. Vahetage need uute vastu välja.
- Eemaldage patareid, kui te ei kavatse kasutada seadet kuu aega (või kauem). See hoiab ära patareide lekkimisest tingitud seadmekahjustused.
- Laetavad patareid (st akud) ei sobi.
- Ärge kasutage uut patareid koos kasutatud patareiga. Ärge kasutage kahte eri tüüpi patareisid.
- Ärge laske patareihappel silma sattuda. Kui see siiski juhtub, loputage silmi kohe rohke puhta veega ja pöörduge seejärel arsti poole.
- Enne patareide sisestamist kontrollige, et patareipesa oleks terve ja kahjustamata.

Kasutamine

- Kinnitage ninasond ❹ põhiseadme ❶ külge.
- Sisestage ninapulgad ❻ nii kaugele ninna, kui see on mugavalt võimalik. Mõlemapoolne surve nurga regulaatorile ❺ lihtsustab sondi ninna sisestamist ja sealt välja võtmist.
- Toote sisselülitamiseks vajutage toitenuppu ❷. Kõlab helisignaal. Ninapulgad ❻ hakkavad kiirgama punast valgustkahellainepikkusel.
- Üks ravitsükkel kestab umbes kolm minutit. Seejärel lülitub seade automaatselt välja. Kui soovite seadet ravi ajal välja lülitada, vajutage toitenuppu ❷.
- **Medinose Compact** võib kasutada kolm kuni viis korda päevas, mille korral tuleb teha viie- kuni kuuetunniseid pause.

Vigade kõrvaldamine

Viga	Võimalikud põhjused	Lahendus
Seadet ei saa sisse lülitada	Patareid on tühjad (või neid ei ole sisestatud)	Sisestage uued patareid
	Patareid ei ole õigesti sisestatud	Kontrollige, kas patareid on õigesti sisestatud. Kontrollige polaarsust, ja kui see on vale, sisestage patareid uuesti õige polaarsusega
	Toitenuppu ei olnud vajutatud	Toote sisselülitamiseks vajutage toitenuppu ❷
Helisignaal kõlab ja mõlemad ninapulgad ei põle või põleb ainult üks	Ninasond ❹ ei ole õigesti põhiseadme ❶ külge kinnitatud	Ühendage ninasond ❹ uuesti õigesti põhiseadme ❶ külge
Helisignaal kõlab viis korda, misjärel lülitub seade välja	Patareid on (peaaegu) tühjad	Vahetage patareid uute vastu välja

Pärast kasutamise lõpetamist / puhastamine

- Eemaldage patareid, kui te ei kavatse kasutada seadet kuu aega (või kauem). See hoiab ära patareide lekkimisest tingitud seadmekahjustused.
- Seade ei ole veekindel. Seetõttu ärge kasutage ühtegi vedelat puhastusvahendit, mis võib tungida seadmesse.
- Puhastage põhiseadet ja ninasondi ainult pehme ja kergelt niisutatud lapiga. Seadmesse ei tohi vett sattuda. Veenduge, et kõik oleks hügieeniliselt puhas.
- Ärge tehke tootes muudatusi, milleks tootja ei ole luba andnud. Loata muudatused muudavad kõik garantiinõuded kehtetuks. Ärge võtke seadet või selle komponente lahti ega püüdke parandada.
- Ärge puhastage ega hooldage sisselülitatud seadet.
- Vältige kõrgeid temperatuure ja otsest päikesekiirgust. Ärge kastke seadet vette, sest see kahjustab seda.
- Kui seadet on hoitud väga kõrgel või väga madalal temperatuuril, laske sellel enne kasutamist aklimatiseeruda umbes kaks tundi (tehnilistes andmetes punktis „Kasutuskeskkond“ toodud temperatuuridel).

Teavitage pädevat asutust ja tootjat või volitatud esindajat EL-is (EU REP) selle seadmega seotud kõigist ohujuhtumitest: vigastused või ebasoodsad tulemused.
Kontaktid leiate aadressilt
https://ec.europa.eu/growth/sectors/medical-devices/contacts/

Tehnilised andmed

Nimi ja mudel	**medisana** Ninateraapiaseade **Medinose Compact** (mudel AN-6016)
Toiteallikas	2 × 3 V⎓ (2 patareid, tüüp CR2032)
Patareide kasutuskestus	u 30 rakendusala (igaüks 3 minutit)
Tehnoloogia	fototeraapia kahe erineva lainepikkusega (652 nm ja 940 nm)
Kasutuskoht	ninasõõrmed
Klassifikatsioon	sisemine toiteallikas, tüüp BF, IP22, ei ole AP ega APG, pidev kasutus
Valguse kiirgamise tüüp	pidev
Valgusvõimsus	3–6 mW
Kasutamise kestus	u 3 minutit
Kasutuskeskkond	Temperatuur: 15–40 °C Õhuniiskus: 30% kuni 85% suhtelist niiskust Keskkonnarõhk: 80–105 kPa
Ladustamise ja transportimise tingimused	Temperatuur: −20...60 °C Õhuniiskus: 30% kuni 85% suhtelist niiskust Keskkonnarõhk: 80–105 kPa
Kasutusiga	3 aastat, tavalistest töötingimustes
Mõõtmed (P × L × K)	u 70 × 39 × 17 mm
Mass	u 21 g
Tootenumber	45055
EAN-kood	4015588 45055 6
Varuosa	Ninasond ❹: tootenr 45056 EAN 40 15588 45056 3

Jäätmete kõrvaldamine

Seda seadet ei tohi kõrvaldada koos olmejäätmetega. Iga tarbija on kohustatud kõik elektrilised või elektroonilised seadmed viima – ükskõik, kas need sisaldavad saasteaineid või mitte – oma linna kogumispunkti või kauplusesse, et anda oma panus keskkonnasõbralikku jäätmete kõrvaldamisse. Enne seadme kasutuselt kõrvaldamist, eemaldage sellest patareid. Ärge visake kasutatud patareisid olmejäätmete hulka, vaid kõrvaldage need ohtlike jäätmetena või viige patareide kogumispunkti poes! Jäätmete kõrvaldamiseks pöörduge kohaliku omavalitsuse või edasimüüja poole.

Toote pidevaks edasiarendamiseks jätame endale õiguse teha tehnilisi ja disainimuudatusi.

Kasutusjuhendi ajakohase versiooni leiate veebisaidilt https://docs.medisana.com/45055.

Hooldusteave asub siin: https://www.medisana.com/servicepartners

Kasutusjuhend | Teenindus

Teave elektromagnetilise ühilduvuse kohta: vt trükitud kasutusjuhendit (saadaval ka internetis aadressil https://docs.medisana.com/45055).

CE 0197

medisana®

LV Lietošanas instrukcija
Deguna terapijas ierīce Medinose Compact

Ierīce un vadības elementi

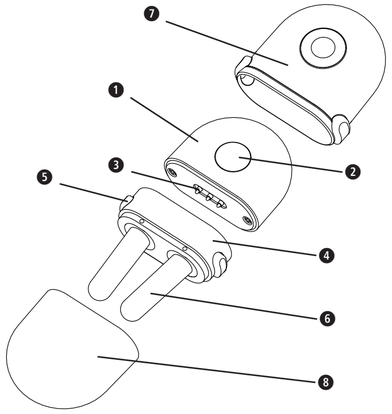

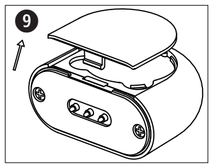

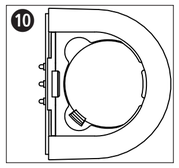

Simbolu skaidrojums

Šī lietošanas instrukcija ir šīs ierīces sastāvdaļa. Tā satur svarīgu informāciju par lietošanas sākšanu un darbu ar ierīci. Izlasiet visu lietošanas instrukciju. Šīs instrukcijas neievērošanas dēļ var rasties smagas traumas vai ierīces bojājumi. Piesardzības pasākums: Pirms lietošanas uzmanīgi izlasiet lietošanas instrukciju. Ja jums ir kādi jautājumi, sazinieties ar klientu apkalpošanas centru vai savu ārstu.

UZMANĪBU
Vispārējs brīdinājuma simbols. Pirms ierīces lietošanas izlasiet lietošanas instrukciju.

IP22 — Pirmais cipars norāda aizsardzības pakāpi pret saskari ar bīstamām daļām un pret cietu svešķermeņu iekļūšanu. Otrais cipars norāda aizsardzības pakāpi pret ūdens iekļūšanu.

Uz šo izstrādājumu attiecas Eiropas Direktīva 2012/19/ES par elektrisko un elektronisko iekārtu atkritumiem, un šis izstrādājums ir attiecīgi marķēts.

Pārstrādes simboli/kodi: tie paredzēti informācijas sniegšanai par materiālu un tā pareizu izmantošanu un pārstrādi.

CE 0197 — Atbilst Eiropas Direktīvai MDD 93/42/EEK.	UDI — Unikālā ierīces identifikācija
REF — Izstrādājuma numurs	LOT — LOT numurs
SN — Ierīces sērijas numurs	Ierīces klasifikācija: tips BF (deguna ielikņi)
MD — Medicīniska ierīce	Gaisa mitruma ierobežojums
EU REP — Pilnvarotais pārstāvis Eiropas Kopienā vai Eiropas Savienībā	Vides spiediena ierobežojums
Importētājs	Temperatūras diapazona robežas
Ražotājs	Ražošanas datums

medisana GmbH, Carl-Schurz-Str. 2, 41460 NEUSS, VĀCIJA

ANDON HEALTH CO., LTD.
No. 3 Jin Ping Street, Ya An Road, Nankai District, Tianjin 300190, Ķīna
Tālr.: 86-22-87611660

EU REP **iHealthLabs Europe SAS**
36 rue de Ponthieu, 75008, Paris, Francija

LV SVARĪGI NORĀDĪJUMI! OBLIGĀTI SAGLABĀT!

Pirms ierīces lietošanas rūpīgi izlasiet lietošanas instrukciju – īpaši drošības norādījumus – un saglabājiet lietošanas instrukciju turpmākām uzziņām. Nododot ierīci citiem, obligāti iedodiet līdzi arī šo lietošanas instrukciju.

Lietojiet ierīci tikai atbilstoši lietošanas instrukcijā norādītajam mērķim. Ja ierīce tiek lietota neatbilstoši paredzētajam mērķim, garantija tiek anulēta.
Ierīce nav paredzēta lietošanai komerciāliem mērķiem vai medicīnas iestādēs.

- Bērniem, kas jaunāki par 16 gadiem, lietojot šo izstrādājumu, jāatrodas pieaugušo uzraudzībā.
- Ierīce nav piemērota bērniem, kas ir jaunāki par 6 gadiem.
- Glabājiet ierīci bērniem nepieejamā vietā.
- Nekad neskatieties tieši gaismas staru kūlī, pat ja izmantojat optiskos palīglīdzekļus (piemēram, brilles).
- Nelietojiet ierīci uzliesmojošas gāzes (piemēram, anestēzijas gāzu, skābekļa vai ūdeņraža) vai uzliesmojošu šķidrumu (piemēram, alkohola) tuvumā. Nelietojiet to ar skābekli bagātinātā vidē.
- Neizmantojiet ierīci, ja atrodaties augstas frekvences ierīču tuvumā vai esat ar tām savienots (piemēram, medicīnisko izmeklējumu laikā).
- Ierīci nedrīkst izmantot tādu ierīču tuvumā, kas izstaro īsviļņus vai mikroviļņus.
- Izmantojiet tikai piederumus, kas paredzēti šai ierīcei un kurus piegādājis ražotājs.
- Jūs pats drīkstat veikt tikai ierīces tīrīšanas darbus. Traucējumu gadījumā ierīci nedrīkst labot pašrocīgi, jo tādējādi tiek anulētas jebkādas tiesības uz garantijas pakalpojuma saņemšanu un vairs nevar tikt garantēta ierīces drošа lietošana. Sazinieties ar izplatītāju un nododiet ierīci labošanai tikai **medisana**servisa centrā.
- Informāciju par iespējamiem elektromagnētiskajiem traucējumiem un citām mijiedarbībām starp **Medinose Compact** un citām ierīcēm, kā arī informāciju par pretpasākumiem varat atrast sadaļā “Informācija par elektromagnētisko savietojamību”. Lai izvairītos no iespējamiem traucējumiem, ko rada citu ierīču elektromagnētiskais starojums, iesakām ievērot vismaz **30 cm** attālumu no **Medinose Compact** līdz šādām ierīcēm (piemēram, WLAN maršrutētājiem, mikroviļņu krāsnīm). **Medinose Compact** nedrīkst lietot aktīvo medicīnisko augstfrekvences ierīču tuvumā vai magnētiskās rezonanses ierīču tuvumā, jo elektromagnētisko traucējumu starojums tur ir ārkārtīgi augsts.
- Lai izvairītos no infekciju pārnešanas, ierīci drīkst lietot tikai viena persona.
- Ja lietošanas laikā sajūtat diskomfortu vai sāpes, nekavējoties pārtrauciet lietošanu un konsultējieties ar ārstu.
- Nenometiet ierīci, neremontējiet to paši un neveiciet nekādas izmaiņas.
- Ierīci nedrīkst iegremdēt ūdenī vai citos šķidrumos.
- Ja ierīces darbības laikā ierīces reakcija ir netipiska, sazinieties ar klientu apkalpošanas centru.
- Neaptiniet kabeli ap ķermeni, jo pastāv nosmakšanas risks.
- Bateriju vai bateriju skābes norīšana var būt ļoti bīstama. Ierīci un baterijas glabājiet bērniem un personām ar invaliditāti nepieejamā vietā.
- Jebkāds lietojums, kas nav aprakstīts šajā instrukcijā, var izraisīt potenciāli bīstamu starojuma emisiju, tāpēc no tās ir jāizvairās.
- Ierīci nedrīkst lietot, ja jums ir alerģija pret plastmasu.
- Ierīce ir izstrādāta tā, lai pacients pats varētu to lietot.

DROŠĪBAS NORĀDĪJUMI ATTIECĪBĀ UZ BATERIJĀM

- Neizjauciet baterijas!
- Pirms bateriju ievietošanas notīriet baterijas un ierīces kontaktus, ja nepieciešams!
- Izlietotas baterijas nekavējoties izņemiet no ierīces!
- Paaugstināts iztecēšanas risks; nepieļaujiet saskari ar ādu, acīm un gļotādu! Saskaroties ar bateriju skābi, skartās vietas nekavējoties noskalojiet ar lielu daudzumu tīra ūdens un nekavējoties konsultējieties ar ārstu!
- Ja baterija tiek norīta, nekavējoties vērsieties pie ārsta!
- Vienmēr nomainiet visas baterijas vienlaicīgi!
- Ievietojiet tikai viena tipa baterijas, nejaucot kopā dažādu tipu, kā arī lietotas un jaunas baterijas!
- Pareizi ievietojiet baterijas – pievērsiet uzmanību polu izvietojumam!
- Nodrošiniet, lai bateriju nodalījums būtu kārtīgi aizvērts!
- Ja ierīce netiek lietota ilgāku laiku, izņemiet baterijas no ierīces!
- Glabājiet baterijas bērniem nepieejamā vietā!
- Neuzlādējiet baterijas atkārtoti! Pastāv sprādziena risks!
- Neveidojiet īsslēgumu! Pastāv sprādziena risks!
- Nemetiet ugunī! Pastāv sprādziena risks!
- Nelietotās baterijas glabājiet iepakojumā un drošā attālumā no metāla priekšmetiem, lai nerastos īsslēgums!
- Neizmetiet izlietotas baterijas un akumulatorus sadzīves atkritumos, bet gan īpašo atkritumu tvertnē vai arī nododiet tās bateriju savākšanas punktā specializētajos veikalos!

Lietošanas mērķis

Medinose Compact piedāvā inovatīvu un efektīvu veidu, kā mazināt simptomus, kas saistīti ar alerģisku rinītu (acu asarošana, iesnas, šķaudīšana).

Kontrindikācijas:

- Ierīce ir vienkārša un droša lietošanai, ar šādiem izņēmumiem:
- Psihoterapijas pacientiem.
- Ierīci nedrīkst lietot bērni.
- Šī ierīce nav piemērota cilvēkiem ar elektrokardiostimulatoriem vai citiem medicīniskiem implantiem.
- Ierīci nedrīkst lietot personas ar elektrokardiostimulatoru vai citiem medicīniskiem implantiem, kā arī personas ar polipiem, jutīgu deguna gļotādu vai vāju asinsriti.

Darbības princips

Medinose Compact izmanto sarkanās un infrasarkanās gaismas terapiju: Infrasarkanā gaisma sasilda un tādējādi veicina asinsriti, bet sarkanā gaisma papildus novērš histamīna veidošanos, mazina iekaisumu un tādējādi atvieglo simptomus. **Medinose Compact** var lietot bez citiem medikamentiem vai kopā ar ārsta nozīmētiem medikamentiem.

Piegādes komplekts

Pārbaudiet, vai netrūkst nevienas ierīces daļas un vai ierīce nav bojāta. Ja rodas šaubas, nesāciet lietot ierīci un vērsieties pie sava tirgotāja vai servisa centrā. Piegādes komplektā ietilpst:

- 1 **medisana** deguna terapijas ierīce **Medinose Compact**
- 2 baterijas, tips CR2032 (katra 3 V)
- 1 aizsargapvalks ar uzgali
- 1 lietošanas instrukcija

Ja, izņemot ierīci no iepakojuma, pamanāt transportēšanas laikā radušos bojājumus, nekavējoties sazinieties ar tirgotāju.

Iepakojuma materiāli ir pārstrādājami vai nododami atpakaļ izejmateriālu apritē. Nevajadzīgos iepakojuma materiālus utilizējiet atbilstoši noteikumiem.

BRĪDINĀJUMS
Nodrošiniet, ka bērni nevar piekļūt izstrādājuma iepakošanai izmantotajām plēvēm!
Nosmakšanas risks!

Izstrādājuma konstrukcija / sastāvdaļas

❶ bāzes ierīce, ar ❷ ieslēgšanas/izslēgšanas pogu un ❸ savienojuma kontaktu
❹ deguna zonde, ar diviem❻ deguna ielikņiem un ❺ leņķa regulēšanu
❻ deguna ielikņu gali ir aprīkoti ar LED gaismas avotiem.
❼ + ❽ aizsargapvalks ar uzgali

Lietošana

Bateriju ievietošana

- Atveriet bateriju nodalījumu bāzes ierīces apakšpusē ❶. (Skatiet ❾. att.)
- Ielieciet divas CR2032 tipa baterijas. To darot, pievērsiet uzmanību polaritātei. (Skatiet ❿.)
- Aizveriet bateriju nodalījumu.

Piezīmes par baterijām

- Ja skaņas signāls atskan piecas reizes pēc kārtas, baterijas ir (gandrīz) tukšas. Nomainiet tās pret jaunām.
- Ja ierīci neplānojat lietot mēnesi (vai ilgāk), izņemiet no tās baterijas. Tas novērsīs ierīces bojājumus, ko izraisa iztecējušas baterijas.
- Akumulatori (t.i. atkārtoti uzlādējamas baterijas) šai ierīcei nav piemēroti.
- Neizmantojiet jaunu bateriju kopā ar lietotu bateriju. Neizmantojiet divas dažādu tipu baterijas.
- Bateriju skābe nedrīkst iekļūt acīs. Ja tā notiek, nekavējoties izskalojiet acis ar lielu daudzumu tīra ūdens un pēc tam sazinieties ar ārstu.
- Pirms bateriju ievietošanas pārbaudiet, vai bateriju nodalījums ir vesels un nebojāts.

Lietošana

- Uzspraudiet deguna zondi ❹ uz bāzes ierīces ❶.
- Iebīdiet deguna ielikņus❻ deguna ejās tik tālu, cik to ir iespējams ērti izdarīt. Abās pusēs piespiežot leņķa regulatoru ❺, tiek atvieglota zondes ievadīšana deguna ejās.
- Nospiediet ieslēgšanas/izslēgšanas pogu ❷, lai ieslēgtu ierīci. Atskan skaņas signāls. Deguna ielikņi ❻ sāk izdalīt sarkano gaismu divos viļņu garumos.
- Viens terapijas cikls ilgst aptuveni trīs minūtes. Pēc tam ierīce automātiski izslēdzas. Ja procedūras laikā vēlaties ierīci izslēgt, nospiediet ieslēgšanas/izslēgšanas pogu ❷.
- **Medinose Compact** var lietot trīs līdz piecas reizes dienā ar piecu līdz sešu stundu pārtraukumu starp lietošanas reizēm.

Traucējumu novēršana

Traucējums	Iespējamie iemesli	Risinājums
Ierīci nevar ieslēgt.	Baterijas ir tukšas (vai nav ievietotas).	Ievietojiet jaunas baterijas.
	Baterijas nav pareizi ievietotas.	Pārbaudiet, vai baterijas ir ievietotas pareizi. Pārbaudiet polaritāti un, ja tā ir nepareiza, atkārtoti ievietojiet baterijas, ievērojot pareizu polaritāti.
	Ieslēgšanas/ izslēgšanas poga nebija pareizi nospiesta.	Nospiediet ieslēgšanas/ izslēgšanas pogu ❷, lai ieslēgtu ierīci.
Atskan skaņas signāls, un abi deguna ielikņi neizgaismojas vai izgaismojas tikai viens ielikņis.	Deguna zonde ❹ nav pareizi piestiprināta pie bāzes ierīces ❶.	Vēlreiz pareizi savienojiet deguna zondi ❹ ar bāzes ierīci ❶.
Piecas reizes tiek atskaņots skaņas signāls, pēc tam ierīce izslēdzas.	Baterijas ir (gandrīz) tukšas.	Nomainiet baterijas pret jaunām.

Beidzot lietošanu / tīrīšanu

- Ja ierīci neplānojat lietot mēnesi (vai ilgāk), izņemiet no tās baterijas. Tas novērsīs ierīces bojājumus, ko izraisa iztecējušas baterijas.
- Ierīce nav ūdensnecaurlaidīga. Tāpēc nelietojiet šķidrus tīrīšanas līdzekļus, kas varētu iekļūt ierīcē.
- Tāpēc nelietojiet šķidrus tīrīšanas līdzekļus, kas varētu iekļūt ierīcē. Ierīcē nedrīkst iekļūt ūdens. Pārliecinieties, ka pēc tam viss ir higiēniski tīrs.
- Neveiciet nekādas izmaiņas izstrādājumā, ko nav apstiprinājis ražotājs. Nesankcionētas modifikācijas anulē jebkādas tiesības uz garantijas pakalpojumu. Nedrīkst izjaukt vai mēģināt labot ierīci vai tās sastāvdaļas.
- Neveiciet nekādus tīrīšanas vai apkopes darbus ierīcē, kamēr tā ir ieslēgta!
- Izvairieties no augstas temperatūras un tiešiem saules stariem. Neiegremdējiet ierīci ūdenī, jo tas ierīci sabojās.
- Ja ierīce ir uzglabāta ļoti augstā vai ļoti zemā temperatūrā, pirms lietošanas ļaujiet tai aklimatizēties aptuveni 2 stundas (temperatūrā, kas norādīta tehnisko datu sadaļā “Darbības vide”).

Lūdzu, ziņojiet par visiem incidentiem saistībā ar šo ierīci – savainojumiem vai sliktiem ārstēšanas rezultātiem – kompetentajai iestādei, kā arī ražotājam vai pilnvarotajam ES pārstāvim (EU REP).
Kontaktinformācija ir pieejama šeit:
https://ec.europa.eu/growth/sectors/medical-devices/contacts/

CE 0197

Tehniskie dati

Nosaukums un modelis:	**medisana** deguna terapijas ierīce **Medinose Compact** (modelis AN-6016)
Barošana:	2 × 3 V⎓ (2 baterijas, tips CR2032)
Bateriju kalpošanas laiks:	apm. 30 lietošanas reizes (katrs cikls pa 3 minūtēm)
Tehnoloģija:	fototerapija, izmantojot divus dažādus viļņu garumus (652 nm un 940 nm)
Lietošanas vieta:	deguna ejas
Klasifikācija:	ar iekšēju barošanu, BF tips, IP22, bez AP vai APG, nepārtraukta darbība
Gaismas emisijas veids:	nepārtraukta
Gaismas jauda:	3 mW – 6 mW
Lietošanas ilgums:	apm. 3 minūtes
Darbības vide:	temperatūra: 15°C – 40°C gaisa mitrums: no 30% līdz 85% relatīvais mitrums apkārtējās vides spiediens: 80kPa – 105kPa
Uzglabāšanas un transportēšanas apstākļi:	temperatūra: no -20°C līdz +60°C gaisa mitrums: no 30% līdz 85% relatīvais mitrums apkārtējās vides spiediens: 80kPa – 105kPa
Kalpošanas ilgums:	3 gadi, normālos darbības apstākļos
Izmēri (G × P × A):	apm. 70 × 39 × 17 mm
Svars:	apm. 21 g
Preces numurs:	45055
EAN numurs:	4015588 45055 6
Rezerves daļa:	deguna zonde ❹: preces nr. 45056, EAN 40 15588 45056 3

Utilizācija

Šo ierīci aizliegts izmest sadzīves atkritumos. Katra patērētāja pienākums ir visas elektriskās vai elektroniskās ierīces – neatkarīgi no tā, vai tajās ir bīstamās vielas vai nav – nodot sava pilsētas savākšanas punktā vai arī atgriezt tirdzniecības vietā, lai tās būtu iespējams nodot videi draudzīgai utilizācijai. Pirms ierīces utilizēšanas izņemiet bateriju. Neizmetiet lietotas baterijas sadzīves atkritumos, bet gan īpašo atkritumu tvertnē vai arī nododiet tās bateriju savākšanas punktā specializētajos veikalos. Ar jautājumiem saistībā ar utilizāciju vērsieties jūsu pašvaldības atbildīgajā iestādē vai pie tirgotāja.

Lai pastāvīgi uzlabotu mūsu izstrādājumus, paturam tiesības veikt tehniskas un vizuālas izmaiņas.

Jaunākā šīs lietošanas instrukcijas versija ir pieejama vietnē https://docs.medisana.com/45055.

Informācija par servisu ir pieejama šeit:
https://www.medisana.com/servicepartners

Manual Service

Informācija par elektromagnētisko saderību: Skatiet drukāto lietošanas instrukciju (pieejama arī tiešsaistē https://docs.medisana.com/45055).

medisana®

LT Naudojimo instrukcija
Nosies terapijos prietaisas Medinose Compact

Prietaisas ir valdymo elementai

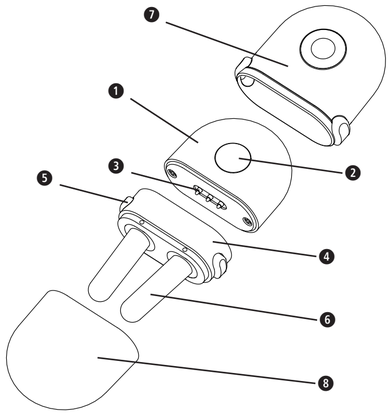

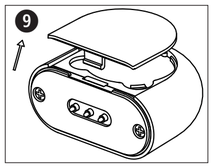

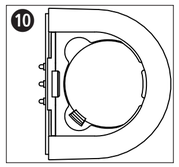

Simbolių paaiškinimas

Ši naudojimo instrukcija yra šio prietaiso dalis. Joje pateikta svarbios informacijos apie prietaiso paleidimą ir naudojimą. Perskaitykite visą naudojimo instrukciją. Nesilaikant pateiktų nurodymų galima sunkiai susižeisti arba rimtai sugadinti prietaisą. Atsargumo priemonės: prieš naudodami atidžiai perskaitykite naudojimo instrukciją. Jeigu kiltų klausimų, kreipkitės į klientų aptarnavimo tarnybą arba savo gydytoją.

DĖMESIO
Bendrasis įspėjamasis ženklas. Prieš naudodami prietaisą, perskaitykite instrukciją.

IP22 — Pirmasis skaičius nurodo apsaugos tipą nuo kontakto su pavojingomis dalimis ir kietųjų svetimkūnių įsiskverbimo. Antrasis skaičius nurodo apsaugos tipą nuo vandens įsiskverbimo.

Šiam produktui taikoma Europos direktyva 2012/19/ES dėl elektros ir elektroninės įrangos atliekų; jis atitinkamai pažymėtas.

Perdirbimo simboliai / kodai: juose pateikiama informacija apie medžiagą, tinkamą jos naudojimą bei perdirbimą.

CE 0197	Atitinka Europos direktyvą MDD 93/42/EEB.	UDI	Unikalus įrenginio identifikavimas
REF	Gaminio numeris	LOT	Partijos numeris
SN	Prietaiso serijos numeris		Prietaiso klasifikacija: BF tipas (nosies kaiščiai)
MD	Medicinos priemonė		Oro drėgnumo ribojimas
EU REP	Įgaliotas atstovas Europos Bendrijoje arba Europos Sąjungoje		Aplinkos slėgio apribojimas
	Importuotojas		Temperatūros diapazono ribos
	Gamintojas		Pagaminimo data

„medisana GmbH“, Carl-Schurz-Str. 2, 41460 NEUSS, VOKIETIJA

ANDON HEALTH CO., LTD.
No. 3 Jin Ping Street, Ya An Road, Nankai District, Tianjin 300190, China
Tel.: 86-22-87611660

EU REP **„iHealthLabs Europe“ SAS**
36 rue de Ponthieu, 75008, Paris, Prancūzija

LT SVARBŪS NURODYMAI! BŪTINAI SAUGOKITE!

Prieš naudodami prietaisą, atidžiai perskaitykite naudojimo instrukciją, ypač saugos nurodymus, ir ją išsaugokite, kad galėtumėte paskaityti vėliau. Perduodami prietaisą tretiesiems asmenims, būtinai perduokite ir šią naudojimo instrukciją.

Prietaisą naudokite tik pagal naudojimo instrukcijoje aprašytą paskirtį. Naudojant ne pagal paskirtį, garantija negalioja.
Prietaisas neskirtas naudoti komerciniais tikslais arba medicinos srityje.

- Vaikai jaunesni nei 16 metų, kai naudoja šį gaminį, turi būti prižiūrimi suaugusiojo.
- Prietaisas netinka vaikams, jaunesniems nei 6 metai.
- Laikykite prietaisą vaikams nepasiekiamoje vietoje.
- Niekada nežiūrėkite tiesiai į šviesos spindulius, taip pat ir naudodami pagalbinę optinę priemonę (pvz., akinius).
- Prietaiso nenaudokite prie degių dujų (pvz., anestetinių dujų, deguonies arba vandenilio) arba prie degių skysčių (pvz., alkoholio). Nenaudokite deguonies prisotintoje aplinkoje.
- Nenaudokite prietaiso, jei esate šalia aukšto dažnio įrangos arba esate prie jos prijungtas (pvz., medicininių tyrimų metu).
- Prietaiso negalima naudoti šalia prietaisų, skleidžiančių trumpąsias bangas arba mikrobangas.
- Naudokite tik prietaisui skirtas ir gamintojo pristatomas papildomas dalis.
- Patys galite prietaisą tik valyti. Jeigu atsirado trikčių, neremontuokite prietaiso patys, nes kitaip nustoja galioti bet kokia teisė į garantiją ir neužtikrinamas saugus naudojimas. Teiraukitės savo pardavėjo ir remonto darbus paveskite atlikti tik **medisana** klientų aptarnavimo tarnybai.
- Informacijos apie galimus elektromagnetinius trikdžius ir kitą prietaiso **Medinose Compact** bei kitų prietaisų sąveiką, taip pat informacijos apie atsakomąsias priemones rasite skyriuje „Informacija apie elektromagnetinį suderinamumą“. Kad išvengtumėte trikdžių dėl elektromagnetinės spinduliuotės, kurią spinduliuoja kiti prietaisai, rekomenduojame išlaikyti **Medinose Compact** bent **30 cm** atstumą iki tokių prietaisų (pvz., WLAN maršrutizatorių, mikrobangų krosnelių). **Medinose Compact** negalima naudoti šalia aktyvių aukšto dažnio medicinos prietaisų ar MRT prietaisų, nes ten elektromagnetiniai trukdžiai yra itin dideli.
- Prietaiso neturi naudoti keli žmonės, kad būtų išvengta infekcijų plitimo.
- Jei naudojimo metu jaučiate skausmą ar blogai jaučiatės, nedelsdami nutraukite naudojimą ir kreipkitės į gydytoją.
- Neleiskite prietaisui nukristi, neremontuokite jo patys, neatlikite modifikacijų.
- Prietaiso niekada nenardinkite į vandenį arba kitus skysčius.
- Jeigu prietaisas naudojimo metu veikia neįprastai, kreipkitės į klientų aptarnavimo tarnybą.
- Neapsivyniokite laido aplink savo kūną, kyla pasismaugimo pavojus.
- Praryti baterijas arba baterijų rūgštį gali būti ypač pavojinga. Prietaisą ir baterijas laikykite vaikams ir žmonėms su negalia nepasiekiamoje vietoje.
- Bet koks šioje instrukcijoje neaprašytas naudojimas gali sukelti potencialiai pavojingą radiacijos poveikį, todėl jo reikia vengti.
- Jeigu esate alergiškas plastikui, prietaiso nenaudokite.
- Prietaisas skirtas tam, kad pacientas jį naudotų savarankiškai.

BATERIJŲ NAUDOJIMO SAUGOS NURODYMAI

- Neardykite baterijų!
- Jei reikia, prieš įdėdami baterijas, nuvalykite baterijų ir prietaisų kontaktus!
- Nedelsdami išimkite ir prietaiso išsekusias baterijas!
- Gali ištekėti skystis, venkite kontakto su oda, akimis ir gleivine! Jei apsiliejote baterijų rūgštimi, atitinkamas vietas iš karto nuplaukite dideliu kiekiu švaraus vandens ir nedelsdami kreipkitės į gydytoją!
- Jei prarijote bateriją, tuoj pat kreipkitės į gydytoją!
- Visuomet keiskite visas baterijas!
- Naudokite tik to paties, o ne skirtingo tipo baterijas, nenaudokite kartu senų ir naujų baterijų!
- Tinkamai įdėkite baterijas atsižvelgdami į poliškumą!
- Baterijų skyrių laikykite patikimai uždarytą!
- Jei prietaiso nenaudosite ilgesnį laiką, baterijas išimkite!
- Baterijas laikykite vaikams nepasiekiamoje vietoje!
- Neįkraukite baterijų! Kyla sprogimo pavojus!
- Venkite trumpojo jungimo! Kyla sprogimo pavojus!
- Nemeskite į ugnį! Kyla sprogimo pavojus!
- Nepanaudotas baterijas laikykite pakuotėje ir toliau nuo metalinių daiktų, kad išvengtumėte trumpojo jungimo!
- Panaudotų baterijų ir akumuliatorių neišmeskite kartu su buitinėms atliekomis, juos išmeskite kaip pavojingas atliekas arba pristatykite į baterijų surinkimo vietą prekyvietėje!

Naudojimo paskirtis

Medinose Compact siūlo naujovišką ir veiksmingą būdą palengvinti alerginio rinito simptomus (ašarojančias akis, slogą, čiaudulį).

Kontraindikacijos:

- Prietaisas nesukelia jokių problemų ir yra saugus naudoti, išskyrus:
- fizioterapijos pacientus.
- Prietaisą draudžiama duoti vaikams.
- Prietaisas netinka žmonėms, kurie turi širdies stimuliatorių arba kitus medicininius implantus.
- Prietaiso negalima naudoti asmenims, turintiems širdies stimuliatorių ar kitus medicininius implantus, taip pat asmenims, turintiems polipų, jautrią nosies gleivinę arba kurių sutrikusi kraujotaka.

Veikimo principas

Medinose Compact naudoja raudonųjų ir infraraudonųjų spindulių terapiją: infraraudonieji spinduliai šildo ir taip skatina kraujotaką, o raudona šviesa taip pat neutralizuoja histamino gamybą, mažina uždegimą ir taip palengvina simptomus. **Medinose Compact** gali būti naudojamas tiek savarankiškai, tiek kartu su paskirtais vaistais.

Pakuotės turinys

Patikrinkite, ar netrūksta prietaiso dalių ir ar prietaisas nepažeistas. Jei abejojate, prietaiso nenaudokite ir kreipkitės į savo pardavėją arba klientų aptarnavimo tarnybą. Pakuotės turinį sudaro:

- 1 **medisana** nosies terapijos prietaisas **Medinose Compact**
- 2 baterijos, tipas CR2032 (atitinkamai 3 V)
- 1 apsauginė užmova su dangteliu
- 1 naudojimo instrukcija

Jei išpakavę pastebėjote transportavimo pažeidimų, nedelsdami kreipkitės į pardavėją.

Pakuotės yra perdirbamos ir gali būti grąžinamos į žaliavų surinkimo punktą. Nenaudojamą pakuotės medžiagą utilizuokite laikydamiesi atitinkamų taisyklių.

ĮSPĖJIMAS
Saugokite, kad pakuotės plėvelė nepatektų vaikams į rankas! Pavojus uždusti!

Gaminio struktūra / sudedamosios dalys

❶ pagrindinis prietaisas, su ❷ įj./išj. mygtuku ir ❸ prijungimo kontaktu
❹ nosies zondas, su dviem ❻ nosies kaiščiais ir ❺ kampo reguliavimu
❻ nosies kaiščių galuose įrengti šviesos diodo šviesos šaltiniai.
❼ + ❽ apsauginė užmova su dangteliu

Naudojimas

Baterijų įdėjimas

- Atidarykite baterijų skyrių apatinėje pagrindinio prietaiso ❶ dalyje. (žr. ❾ pav.)
- Įdėkite dvi CR2032 tipo baterijas. Atsižvelkite į poliškumą. (žr. ❿ pav.)
- Uždarykite baterijų skyriaus dangtelį.

Pastabos dėl baterijų

- Jeigu penkis kartus iš eilės suskamba zirzeklis, baterijos yra (beveik) išeikvotos. Pakeiskite naujomis.
- Išimkite baterijas, jeigu prietaiso nenorėsite naudoti ilgiau nei vieną mėnesį (arba ilgiau). Tokiu būdu išvengsite prietaiso pažeidimų dėl ištekėjusių baterijų.
- Akumuliatoriai (t. y. pakartotinai įkraunamos baterijos) netinka.
- Nenaudokite naujos ir naudotos baterijos derinio. Nenaudokite dviejų skirtingų tipų baterijų.
- Į akis negali patekti baterijų rūgšties. Jeigu taip nutinka, akis iškart plaukite dideliu kiekiu švaraus vandens ir po to kreipkitės į gydytoją.
- Prieš įdėdami baterijas, patikrinkite, ar baterijų skyrius nesugadintas ir nepažeistas.

Naudojimas

- Nosies zondą ❹ įstatykite į pagrindinį prietaisą ❶.
- Nosies kaiščius ❻ įveskite į nosį tiek, kad nejaustumėte diskomforto. Abipusis slėgis į kampo reguliavimą ❺ palengvina zondo įvedimą į nosį ir išvedimą iš jos.
- Kad įjungtumėte prietaisą, paspauskite įj. / išj. mygtuką ❷. Suskamba zirzeklio garsas. Nosies kaiščiai ❻ pradeda skleisti dviejų bangos ilgių raudonuosius spindulius.
- Terapijos ciklas trunka maždaug tris minutes. Prietaisas po to automatiškai išsijungia. Jeigu prietaisą norėtumėte išjungti procedūros metu, paspauskite Į./IŠJ. mygtuką ❷.
- **Medinose Compact** galite naudoti nuo trijų iki penkių kartų per dieną su penkių-šešių valandų pertrauka tarp procedūrų.

Gedimų šalinimas

Klaida	galimos priežastys	Sprendimas
Prietaiso nepavyksta įjungti.	Baterijos yra išeikvotos (arba neįdėtos).	Įdėkite naujas baterijas.
	Neteisingai įdėtos baterijos.	Patikrinkite, ar teisingai įdėtos baterijos. Patikrinkite poliškumą ir, jeigu ji netinkama, dar kartą įdėkite baterijas tinkamu poliškumu.
	Nebuvo nuspaustas įj./išj. mygtukas.	Kad įjungtumėte prietaisą, paspauskite įj. / išj. mygtuką ❷.
Suskamba zirzeklis ir du nosies kaiščiai nešviečia, arba šviečia tik vienas.	Nosies zondas ❹ netinkamai pritvirtintas prie pagrindinio prietaiso ❶ .	Nosies zondą ❹ dar kartą teisingai prijunkite prie pagrindinio prietaiso ❶.
Zirzeklis suveikia penkis kartus, po to prietaisas išsijungia.	Baterijos yra (beveik) išeikvotos.	Pakeiskite baterijas naujomis.

Baigus naudoti / valymas

- Išimkite baterijas, jeigu prietaiso nenorėsite naudoti ilgiau nei vieną mėnesį (arba ilgiau). Tokiu būdu išvengsite prietaiso pažeidimų dėl ištekėjusių baterijų.
- Prietaisas neatsparus vandeniui. Todėl nenaudokite skystų valymo priemonių, kurios gali įsiskverbti į prietaisą.
- Pagrindinį prietaisą ir nosies zondą valykite tik švelnia, šiek tiek sudrėkinta šluoste. Neleiskite, kad į prietaisą įsiskverbtų vandens. Paskui įsitikinkite, kad viskas yra higieniškai švaru.
- Neatlikite gaminio modifikacijų, kurių neįgaliojo atlikti gamintojas. Dėl neįgaliotų modifikacijų nustoja galioti bet kokia teisė į garantiją. Draudžiama prietaisą arba jo komponentus ardyti ir remontuoti.
- Kai prietaisas įjungtas, neatlikite valymo arba techninės priežiūros darbų.
- Saugokite nuo aukštos temperatūros ir tiesioginių saulės spindulių. Nenardinkite prietaiso į vandenį, dėl to jis gali būti pažeistas.
- Jei prietaisas buvo laikomas labai aukštoje arba labai žemoje temperatūroje, prieš naudojimą leiskite jam aklimatizuotis maždaug 2 valandas (techniniuose duomenyse „Naudojimo aplinka“ nurodytose temperatūrose).

Praneškite apie visus su šiuo prietaisu susijusius incidentus, pvz., sužalojimus ar nepageidaujamas pasekmes, savo kompetentingai institucijai, gamintojui arba ES įgaliotajam atstovui (EU REP).
Kontaktinius adresus rasite:
https://ec.europa.eu/growth/sectors/medical-devices/contacts/

Techniniai duomenys

Pavadinimas ir modelis:	**medisana** nosies terapijos prietaisas **Medinose Compact** (modelis AN-6016)
Maitinimas:	2 × 3 V⎓ (2 baterijos, tipas CR2032)
Baterijų naudojimo trukmė:	maždaug 30 procedūrų (po 3 minutes)
Technologija:	fototerapija naudojant du skirtingus bangų ilgius (652 nm ir 940 nm)
Naudojimo vieta:	nosies šnervės
Klasifikacija:	vidinis maitinimas, BF tipas, IP22, nėra AP arba APG, nuolatinis veikimas
Šviesos emisijos tipas:	nuolatinis
Šviesos galia:	3–6 mW
Procedūros trukmė:	maždaug 3 minutės
Eksploatavimo aplinka:	Temperatūra: 15–40°C oro drėgnis: nuo 30 % iki 85 % sant. dr. Aplinkos slėgis: 80–105 kPa
Sandėliavimo ir gabenimo sąlygos:	temperatūra: nuo -20 °C iki 60 °C Oro drėgnis: nuo 30 % iki 85 % sant. dr. Aplinkos slėgis: 80–105 kPa
Naudojimo trukmė:	3 metai, įprastomis naudojimo sąlygomis
Matmenys (I x P x A):	maždaug 70 × 39 × 17 mm
Svoris:	maždaug 21 g
Gaminio numeris:	45055
EAN numeris:	4015588 45055 6
Atsarginė dalis:	nosies zondas ❹: Art. Nr. 45056, EAN 40 15588 45056 3

Šalinimas

Šio prietaiso negalima išmesti kartu su kitomis buitinėmis atliekomis. Kiekvienas vartotojas privalo atiduoti visus elektrinius arba elektroninius prietaisus, neatsižvelgiant į tai, ar juose yra kenksmingųjų medžiagų, savo miesto surinkimo punkte arba prekybos vietoje, kad šiuos prietaisus būtų galima perduoti šalinti aplinkai tinkamu būdu. Prieš pašalindami prietaisą, išimkite bateriją. Panaudotas baterijas išmeskite ne kartu su buitinėmis atliekomis, bet kaip pavojingas atliekas arba specializuotos prekybos baterijų surinkimo vietoje. Šalinimo klausimais kreipkitės į savo savivaldybę arba prekybininką.

Siekdami nuolat tobulinti gaminius, pasiliekame teisę atlikti techninius ir dizaino pakeitimus.

Šios naudojimo instrukcijos aktualią redakciją rasite internetiniame puslapyje https://docs.medisana.com/45055.

Informacija apie aptarnavimą pateikiama čia:
https://www.medisana.com/servicepartners

Vadovas | Klientų aptarnavimas

Informacija dėl elektromagnetinio suderinamumo: Žr. spausdintą naudojimo instrukciją (taip pat prieinama ir internete https://docs.medisana.com/45055).

CE 0197